(19)中华人民共和国国家知识产权局

(12)实用新型专利

(10)授权公告号 CN 202758276 U
(45)授权公告日 2013.02.27

(21)申请号 201220334195.X

(22)申请日 2012.07.11

(73)专利权人 成都依瑞克科技有限公司
地址 610000 四川省成都市高新区天府大道中段1号

(72)发明人 郑敏

(51)Int.Cl.
G06F 1/16(2006.01)

权利要求书 1 页 说明书 2 页 附图 1 页

(54)实用新型名称

组合式可固定电脑显示器

(57)摘要

本实用新型公开了组合式可固定电脑显示器，主要解决了现有的电脑桌面上放置物品空间较小的问题。组合式可固定电脑显示器，包括显示器本体，所述显示器本体的显示屏与支撑座间可拆卸式连接有键盘安装盒，所述键盘安装盒上方设置有固定键盘的固定扣，所述显示器本体的两侧均设置有固定装置，该固定装置由金属直板，通过螺纹通孔与金属直板相连的调节丝杆，设置于调节丝杆上端的调节手轮，设置于调节丝杆下端的着地盘构成。本实用新型不仅结构简单，而且实施方便，因此适合推广运用。

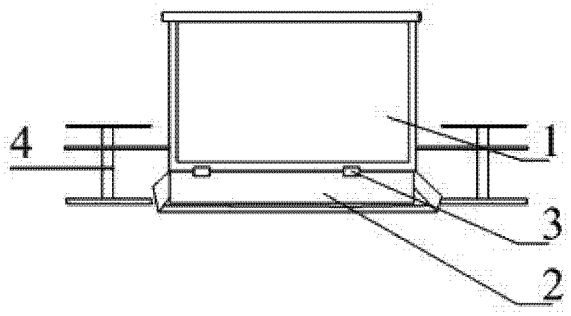

CN 202758276 U

1. 组合式可固定电脑显示器，包括显示器本体(1)，其特征在于，所述显示器本体(1)的显示屏与支撑座间可拆卸式连接有键盘安装盒(2)，所述键盘安装盒(2)上方设置有固定键盘的固定扣(3)，所述显示器本体(1)的两侧均设置有固定装置(4)，该固定装置由金属直板，通过螺纹通孔与金属直板相连的调节丝杆，设置于调节丝杆上端的调节手轮，设置于调节丝杆下端的着地盘构成。

2. 根据权利要求 1 所述的组合式可固定电脑显示器，其特征在于，所述固定扣(3)为一个以上。

3. 根据权利要求 2 所述的组合式可固定电脑显示器，其特征在于，所述固定扣(3)为两个。

组合式可固定电脑显示器

技术领域

[0001] 本实用新型涉及一种电脑显示器，具体是指一种组合式可固定电脑显示器。

背景技术

[0002] 现在，电脑作为一种重要交流产品已被人们广泛使用，然而现在的台式电脑显示器往往占用面积较大，电脑桌面上只有较少空间放置其他物品，且显示器活动放置于桌面，为了保证其安全，需靠墙放置。

实用新型内容

[0003] 本实用新型的目的在于提供组合式可固定电脑显示器，克服现有的电脑桌面上放置物品空间较小，显示器放置位置有限制的问题。

[0004] 本实用新型通过下述技术方案实现：组合式可固定电脑显示器，包括显示器本体，所述显示器本体的显示屏与支撑座间可拆卸式连接有键盘安装盒，所述键盘安装盒上方设置有固定键盘的固定扣，所述显示器本体的两侧均设置有固定装置，该固定装置由金属直板，通过螺纹通孔与金属直板相连的调节丝杆，设置于调节丝杆上端的调节手轮，设置于调节丝杆下端的着地盘构成。

[0005] 所述固定扣为一个以上。

[0006] 所述固定扣为两个。

[0007] 与现有技术相比，本实用新型具有以下优点及有益效果：

[0008] （1）本实用新型中，通过在电脑显示器上安装键盘安装盒，使得人们在不使用键盘时可将键盘放置于键盘安装盒内，节约了空间。

[0009] （2）本实用新型的键盘安装盒设置于电脑显示器的显示屏与支撑座之间，不会占用多余面积，形状可爱大方，提高了电脑的整体美观性。

[0010] （3）本实用新型的键盘安装盒与电脑显示器可拆卸式连接在一起，这样的设置充分考虑到了人们的需求。

[0011] （4）实用新型通过固定装置将显示器固定于桌面，消除了放置位置的限制。

附图说明

[0012] 图 1 为本实用新型实施例的结构示意图。

[0013] 其中，图中附图标记对应的名称为：

[0014] 1—显示器本体，2—键盘安装盒，3—固定扣，4—固定装置。

具体实施方式

[0015] 下面结合实施例对本实用新型作进一步地详细说明，但本实用新型的实施方式不限于此。

[0016] 实施例 1

[0017] 如图1所示，组合式可固定电脑显示器，包括显示器本体1，所述显示器本体1的显示屏与支撑座间可拆卸式连接有键盘安装盒2，所述显示器本体1的两侧均设置有固定装置4，该固定装置由金属直板，通过螺纹通孔与金属直板相连的调节丝杆，设置于调节丝杆上端的调节手轮，设置于调节丝杆下端的着地盘构成。

[0018] 所述键盘安装盒2上方设置有固定键盘的固定扣3。

[0019] 所述固定扣3为一个以上。

[0020] 所述固定扣3为两个。

[0021] 如上所述，便可较好的实现本实用新型。

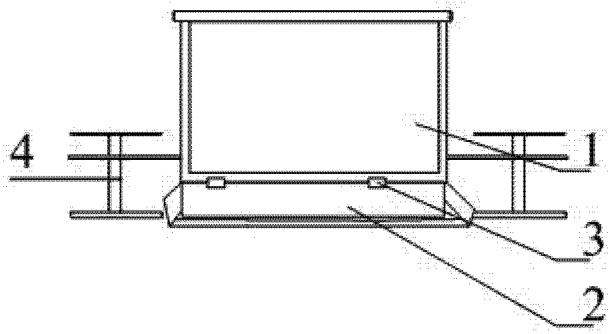

图 1