(19)国家知识产权局

(12)实用新型专利

(10)授权公告号 CN 222425346 U
(45)授权公告日 2025.02.07

(21)申请号 202421047007.4

(22)申请日 2024.05.14

(73)专利权人 山东养奶家生物科技有限公司
地址 266000 山东省烟台市中国(山东)自由贸易试验区烟台片区长江路200号1号楼21层2101-200

(72)发明人 梁群 郭庆云 王晓杰

(74)专利代理机构 温州青科专利代理事务所(特殊普通合伙) 33390
专利代理师 袁梦

(51)Int.Cl.
A23P 30/10(2016.01)
A23C 9/18(2006.01)

权利要求书1页 说明书3页 附图4页

(54)实用新型名称

一种羊奶片液压加工装置

(57)摘要

本实用新型公开了一种羊奶片液压加工装置,本实用新型涉及食品加工技术领域,该羊奶片液压加工装置,首先将原料填入模具槽,通过伸缩气缸一带动其本身的输出端移动至锁定孔内侧,完成对下模具的锁定和加固,再配合液压装置本体完成对羊奶片的加工成型工作,利用伸缩气缸一的输出端与锁定孔插销连接,便于分担下模具的受力,有利于保持下模具加工时的稳定性,提高生产质量,下料过程中,通过伸缩气缸二带动连接板移动,使得活动杆带动挤出块挤压退出羊奶片,使得羊奶片脱离模具槽,从而实现羊奶片液压加工装置的自动脱模工作,解决了脱模下料工作困难,容易损坏产品的问题,节省大量脱模时间,有利于提高羊奶片液压加工装置的生产效率。

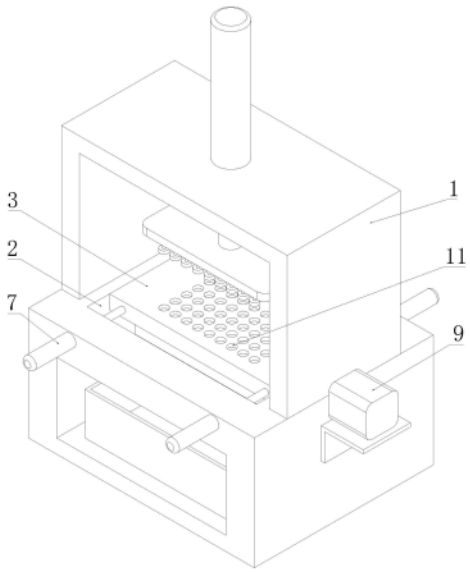

CN 222425346 U

1.一种羊奶片液压加工装置,包括液压装置本体(1),其特征在于:所述液压装置本体(1)的内侧开设有通槽(2),所述通槽(2)的内侧设置有下模具(3),所述下模具(3)的前后两端均开设有锁定孔(4),所述液压装置本体(1)的前后两端均开设有安装槽(5),所述安装槽(5)靠近通槽(2)的一端开设有通孔一(6),所述安装槽(5)的内部固定安装有伸缩气缸一(7),所述下模具(3)的左端与液压装置本体(1)转动连接,所述下模具(3)的右端固定安装有传动轴(8),所述液压装置本体(1)的右端固定安装有电机(9),所述下模具(3)的下端固定安装有安装盒(10),所述下模具(3)的上端开设有模具槽(11),所述模具槽(11)的下端开设有通孔二(12),所述模具槽(11)的内侧设置有挤出块(13),所述挤出块(13)的下端固定安装有活动杆(14),所述活动杆(14)的下端延伸至安装盒(10)的内部固定安装有连接板(15),所述安装盒(10)的下端固定安装有伸缩气缸二(16),所述伸缩气缸二(16)的输出端延伸至安装盒(10)的内部与连接板(15)固定连接。

2.根据权利要求1所述的一种羊奶片液压加工装置,其特征在于:所述伸缩气缸一(7)的输出端与通孔一(6)滑动连接,所述伸缩气缸一(7)的输出端与锁定孔(4)插销连接。

3.根据权利要求1所述的一种羊奶片液压加工装置,其特征在于:所述传动轴(8)与液压装置本体(1)转动连接,所述传动轴(8)的右端延伸至液压装置本体(1)的右侧与电机(9)的输出端固定连接。

4.根据权利要求1所述的一种羊奶片液压加工装置,其特征在于:所述安装盒(10)内部的边侧设置有滑动杆(17),所述滑动杆(17)与连接板(15)滑动连接。

5.根据权利要求4所述的一种羊奶片液压加工装置,其特征在于:所述滑动杆(17)的上端与下模具(3)固定连接,所述滑动杆(17)的下端与安装盒(10)固定连接。

6.根据权利要求1所述的一种羊奶片液压加工装置,其特征在于:所述模具槽(11)呈等均分布,所述挤出块(13)与模具槽(11)滑动连接。

7.根据权利要求1所述的一种羊奶片液压加工装置,其特征在于:所述通孔二(12)与活动杆(14)滑动连接,所述伸缩气缸二(16)的输出端与安装盒(10)滑动连接。

一种羊奶片液压加工装置

技术领域

[0001] 本实用新型涉及食品加工技术领域,具体为一种羊奶片液压加工装置。

背景技术

[0002] 奶是人类的主要乳源之一,全世界大约有一半左右的人口食用羊奶,羊奶与牛奶的主要组成相近,某些营养素比牛奶高出很多,含有牛奶不具备的一些特殊物质,且羊奶中中、短链不饱和脂肪酸含量丰富,尤其是中链脂肪酸含量高的,人体易吸收,并可增强机体免疫力,调节人体营养平衡,提高睡眠质量,在现阶段的羊奶片生产制作过程中需要将羊奶片压制成型,通常会用到一种羊奶片液压加工装置。

[0003] 例如公开号CN215189320U,本实用新型公开了一种食品车间加工液压机,包括动力箱,所述动力箱底部上表面中心位置固定连接有电机,所述电机驱动端固定连接有第一螺纹杆,所述第一螺纹杆远离电机一端从上而下依次贯穿螺纹连接有两个螺纹块,两个所述螺纹块任意一侧外壁固定连接有第一连接杆,两个所述第一连接杆远离螺纹块一端分别与第二连接杆与支撑杆固定连接,所述第二连接杆两端分别固定连接有移动套,两个所述移动套内滑动连接有移动杆,两个所述移动杆之间固定连接有透明板。本实用新型通过设置了高度调节机构保证了加工人员的加工安全,又保证了加工效率,维护企业效益,设置了固定装置通过一个电机带动两套系统进行运行,结构简单,操作方便,利于维修。

[0004] 现有的羊奶片液压加工装置工作时,通常在模具中将羊奶片压制成型,由于产品体积较小,使得脱模下料工作较为困难,且容易出现损坏产品的情况,不利于提高羊奶片液压加工装置的生产效率。

实用新型内容

[0005] 针对现有技术的不足,本实用新型提供了一种羊奶片液压加工装置,以解决上述背景技术中提出现有的羊奶片液压加工装置工作时,通常在模具中将羊奶片压制成型,由于产品体积较小,使得脱模下料工作较为困难,且容易出现损坏产品的情况,不利于提高羊奶片液压加工装置的生产效率的问题。

[0006] 为实现以上目的,本实用新型通过以下技术方案予以实现:一种羊奶片液压加工装置,包括液压装置本体,所述液压装置本体的内侧开设有通槽,所述通槽的内侧设置有下模具,所述下模具的前后两端均开设有锁定孔,所述液压装置本体的前后两端均开设有安装槽,所述安装槽靠近通槽的一端开设有通孔一,所述安装槽的内部固定安装有伸缩气缸一,所述下模具的左端与液压装置本体转动连接,所述下模具的右端固定安装有传动轴,所述液压装置本体的右端固定安装有电机,所述下模具的下端固定安装有安装盒,所述下模具的上端开设有模具槽,所述模具槽的下端开设有通孔二,所述模具槽的内侧设置有挤出块,所述挤出块的下端固定安装有活动杆,所述活动杆的下端延伸至安装盒的内部固定安装有连接板,所述安装盒的下端固定安装有伸缩气缸二,所述伸缩气缸二的输出端延伸至安装盒的内部与连接板固定连接。

[0007] 优选的,所述伸缩气缸一的输出端与通孔一滑动连接,所述伸缩气缸一的输出端与锁定孔插销连接。

[0008] 优选的,所述传动轴与液压装置本体转动连接,所述传动轴的右端延伸至液压装置本体的右侧与电机的输出端固定连接。

[0009] 优选的,所述安装盒内部的边侧设置有滑动杆,所述滑动杆与连接板滑动连接。

[0010] 优选的,所述滑动杆的上端与下模具固定连接,所述滑动杆的下端与安装盒固定连接。

[0011] 优选的,所述模具槽呈等均分布,所述挤出块与模具槽滑动连接。

[0012] 优选的,所述通孔二与活动杆滑动连接,所述伸缩气缸二的输出端与安装盒滑动连接。

[0013] 有益效果

[0014] 本实用新型提供了羊奶片液压加工装置。与现有技术相比具备以下有益效果:

[0015] 1、该羊奶片液压加工装置,首先将原料填入模具槽,通过伸缩气缸一带动其本身的输出端移动至锁定孔内侧,完成对下模具的锁定和加固,再配合液压装置本体完成对羊奶片的加工成型工作,利用伸缩气缸一的输出端与锁定孔插销连接,便于分担下模具的受力,有利于保持下模具加工时的稳定性,提高生产质量。

[0016] 2、该羊奶片液压加工装置,下料过程中,通过伸缩气缸二带动连接板移动,使得活动杆带动挤出块挤压退出羊奶片,使得羊奶片脱离模具槽,从而实现羊奶片液压加工装置的自动脱模工作,解决了脱模下料工作困难,容易损坏产品的问题,节省大量脱模时间,有利于提高羊奶片液压加工装置的生产效率。

附图说明

[0017] 图1为本实用新型的立体结构示意图;

[0018] 图2为本实用新型的下模具结构示意图;

[0019] 图3为本实用新型的通孔二结构示意图;

[0020] 图4为本实用新型的结构示意图。

[0021] 图中:1、液压装置本体;2、通槽;3、下模具;4、锁定孔;5、安装槽;6、通孔一;7、伸缩气缸一;8、传动轴;9、电机;10、安装盒;11、模具槽;12、通孔二;13、挤出块;14、活动杆;15、连接板;16、伸缩气缸二;17、滑动杆。

具体实施方式

[0022] 下面将结合本实用新型实施例中的附图,对本实用新型实施例中的技术方案进行清楚、完整地描述,显然,所描述的实施例仅仅是本实用新型一部分实施例,而不是全部的实施例。基于本实用新型中的实施例,本领域普通技术人员在没有做出创造性劳动前提下所获得的所有其他实施例,都属于本实用新型保护的范围。

[0023] 请参阅图1-4,本实用新型提供一种技术方案:一种羊奶片液压加工装置,包括液压装置本体1,液压装置本体1的内侧开设有通槽2,通槽2的内侧设置有下模具3,下模具3的前后两端均开设有锁定孔4,液压装置本体1的前后两端均开设有安装槽5,安装槽5靠近通槽2的一端开设有通孔一6,安装槽5的内部固定安装有伸缩气缸一7,伸缩气缸一7的输出端

与通孔一6滑动连接,伸缩气缸一7的输出端与锁定孔4插销连接,首先将原料填入模具槽11,通过伸缩气缸一7带动其本身的输出端移动至锁定孔4内侧,完成对下模具3的锁定和加固,再配合液压装置本体1完成对羊奶片的加工成型工作,利用伸缩气缸一7的输出端与锁定孔4插销连接,便于分担下模具3的受力,有利于保持下模具3加工时的稳定性,提高生产质量;

[0024] 下模具3的左端与液压装置本体1转动连接,下模具3的右端固定安装有传动轴8,液压装置本体1的右端固定安装有电机9,传动轴8与液压装置本体1转动连接,传动轴8的右端延伸至液压装置本体1的右侧与电机9的输出端固定连接,下料时,通过电机9带动传动轴8转动,完成对下模具3的翻转,且配合脱模结构和下料框,便于集中进行下料收集,有利于提高下料收集工作的便捷性;

[0025] 下模具3的下端固定安装有安装盒10,下模具3的上端开设有模具槽11,模具槽11的下端开设有通孔二12,模具槽11的内侧设置有挤出块13,挤出块13的下端固定安装有活动杆14,活动杆14的下端延伸至安装盒10的内部固定安装有连接板15,安装盒10的下端固定安装有伸缩气缸二16,伸缩气缸二16的输出端延伸至安装盒10的内部与连接板15固定连接,安装盒10内部的边侧设置有滑动杆17,滑动杆17与连接板15滑动连接,滑动杆17的上端与下模具3固定连接,滑动杆17的下端与安装盒10固定连接,模具槽11呈等均分布,挤出块13与模具槽11滑动连接,通孔二12与活动杆14滑动连接,伸缩气缸二16的输出端与安装盒10滑动连接,下料过程中,通过伸缩气缸二16带动连接板15移动,使得活动杆14带动挤出块13挤压退出羊奶片,使得羊奶片脱离模具槽11,从而实现羊奶片液压加工装置的自动脱模工作,解决了脱模下料工作困难,容易损坏产品的问题,节省大量脱模时间,有利于提高羊奶片液压加工装置的生产效率。

[0026] 工作时,首先将原料填入模具槽11,通过伸缩气缸一7带动其本身的输出端移动至锁定孔4内侧,完成对下模具3的锁定和加固,再配合液压装置本体1完成对羊奶片的加工成型工作,利用伸缩气缸一7的输出端与锁定孔4插销连接,便于分担下模具3的受力,下料时,通过电机9带动传动轴8转动,完成对下模具3的翻转,且配合脱模结构和下料框,便于集中进行下料收集,下料过程中,通过伸缩气缸二16带动连接板15移动,使得活动杆14带动挤出块13挤压退出羊奶片,使得羊奶片脱离模具槽11,从而实现羊奶片液压加工装置的自动脱模工作,解决了脱模下料工作困难,容易损坏产品的问题,节省大量脱模时间。

[0027] 同时本说明书中未作详细描述的内容均属于本领域技术人员公知的现有技术。

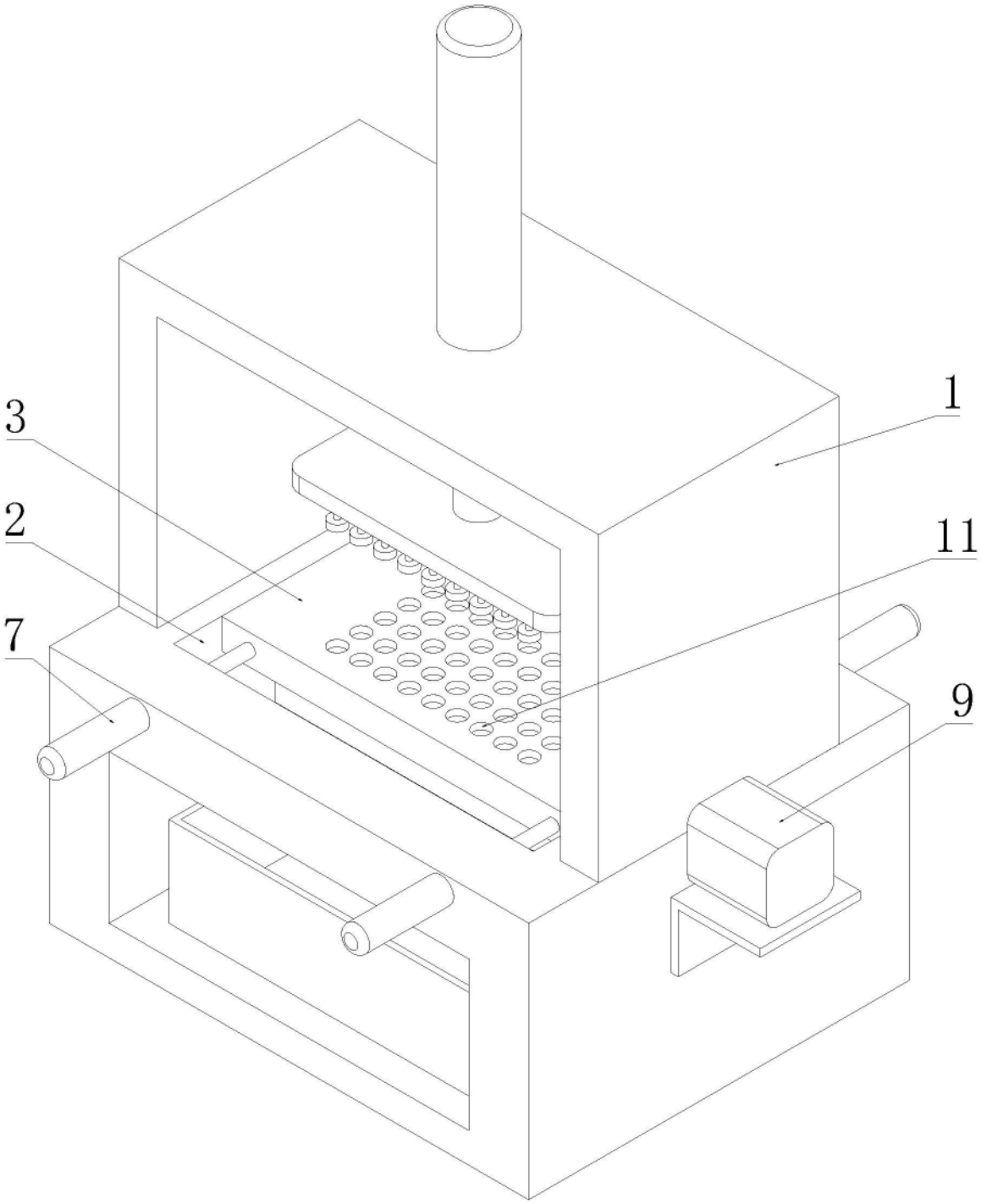

图1

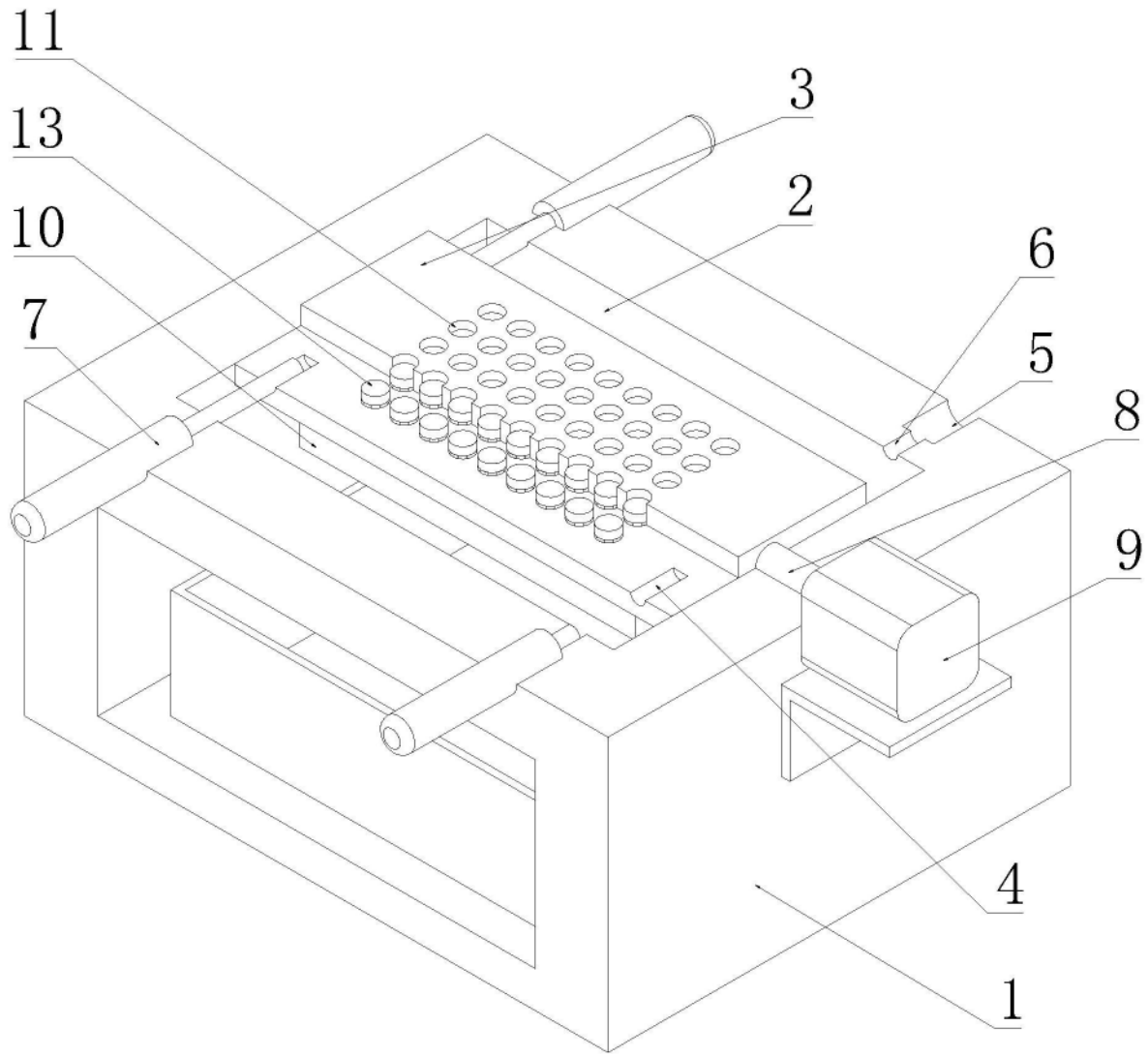

图2

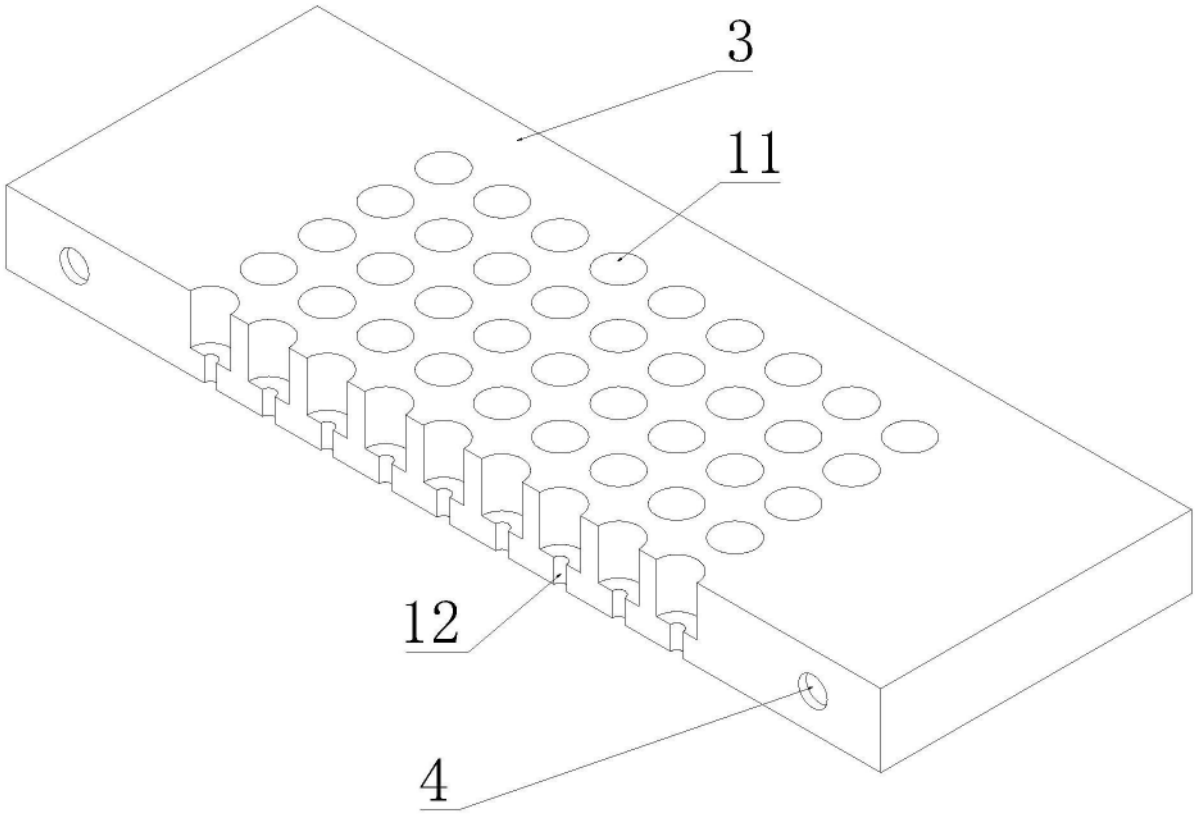

图3

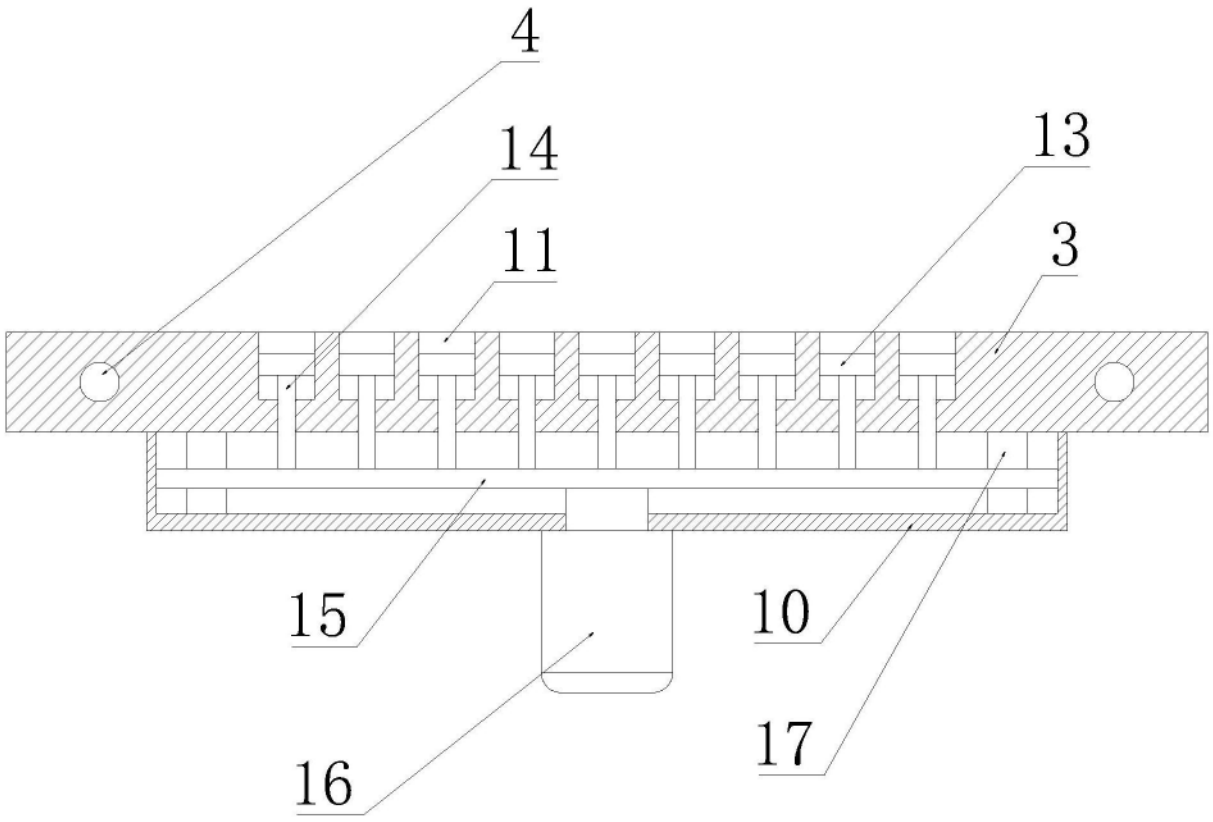

图4