(19)中华人民共和国国家知识产权局

(12)实用新型专利

(10)授权公告号 CN 202939071 U
(45)授权公告日 2013.05.15

(21)申请号 201220655599.9

(22)申请日 2012.11.20

(73)专利权人 王传峰
地址 257000 山东省东营市胜利石油管理局胜南汽修卫生院

(72)发明人 王传峰 吕少华 郭金美

(51)Int.Cl.
G01N 1/20(2006.01)

权利要求书1页 说明书1页 附图1页

(54)实用新型名称

检验采尿杯

(57)摘要

检验采尿杯，属于医疗用具技术领域。本实用新型的技术方案是：包括尿液采集皿和捏柄，其特征是在捏柄根部设有隔离罩，尿液采集皿上段设有溢流槽，溢流槽上设有弧形引流槽。本实用新型结构简单，在给病人进行尿液检验时能够避免引发交叉感染，减轻了病人的痛苦。

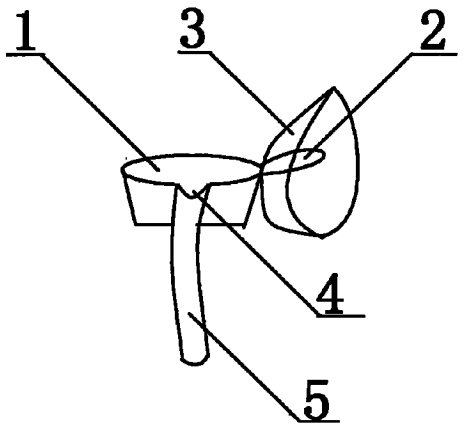

CN 202939071 U

1. 检验采尿杯，包括尿液采集皿 (1) 和捏柄 (2)，其特征是：在捏柄 (2) 根部设有隔离罩 (3)，尿液采集皿 (1) 上段设有溢流槽 (4)，溢流槽 (4) 上设有弧形引流槽 (5)。

检验采尿杯

[0001] 技术领域：本实用新型属于医疗用具技术领域，具体地讲是一种检验采尿杯。

[0002] 背景技术：目前，临床上在给病人进行尿液检验时，大多使用一次性尿液采集皿采集尿液，这种尿液采集皿呈杯状，比较浅，且无手柄，这样很容易导致尿液外溢，从而引发交叉感染，给病人增加了痛苦。

[0003] 发明内容：本实用新型的目的是提供一种在给病人进行尿液检验时能够避免引发交叉感染的检验采尿杯。

[0004] 本实用新型的技术方案是：包括尿液采集皿和捏柄，其特征是在捏柄根部设有隔离罩，尿液采集皿上段设有溢流槽，溢流槽上设有弧形引流槽。

[0005] 本实用新型的有益效果是：本实用新型结构简单，在给病人进行尿液检验时能够避免引发交叉感染，减轻了病人的痛苦。

[0006] 附图说明：附图 1 为本实用新型的结构示意图。

[0007] 图中 1、尿液采集皿，2、捏柄，3、隔离罩，4、溢流槽，5、弧形引流槽。

[0008] 具体实施方式：包括尿液采集皿 1 和捏柄 2，其特征是在捏柄 2 根部设有隔离罩 3，尿液采集皿 1 上段设有溢流槽 4，溢流槽 4 上设有弧形引流槽 5。在给病人进行尿液检验时，隔离罩 3 保护手部，弧形引流槽 5 引流多余尿液即可。

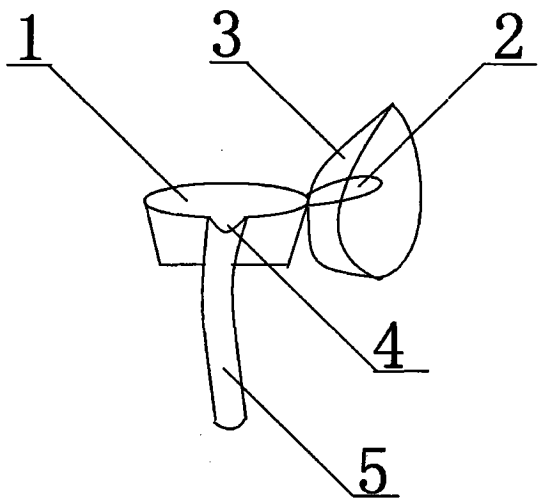

图 1