(19)中华人民共和国国家知识产权局

(12)实用新型专利

(10)授权公告号 CN 208614611 U
(45)授权公告日 2019.03.19

(21)申请号 201821073216.0

(22)申请日 2018.07.06

(73)专利权人 广州力达电器有限公司
地址 511300 广东省广州市增城区永宁街香山大道2号(增城经济技术开发区核心区内)

(72)发明人 蔡国宾

(74)专利代理机构 广州市越秀区哲力专利商标事务所(普通合伙) 44288
代理人 秦维 汪卫军

(51)Int.Cl.
B25B 11/00(2006.01)
G01R 1/04(2006.01)

权利要求书1页 说明书3页 附图2页

(54)实用新型名称

一种仪表电测台的升降夹具装置

(57)摘要

本实用新型公开了一种仪表电测台的升降夹具装置,包括第一固定板、第二固定板和支撑架,所述第一固定板与第二固定板两端均套接有支杆,所述支杆底端均焊接有底板,所述第一固定板与第二固定板下表面的支杆外围均螺纹连接有限位螺母,所述第一固定板与第二固定板中部均开设有通孔;本实用新型通过将第一固定板与第二固定板两端分别与支杆套接,且通过限位螺母进行定位,有效的实现了夹具的上下移动效果,然后将支撑架两端通过卡板与第一固定板与第二固定板中的通孔进行滑动连接,方便夹具进行前后移动,且将固定罩与支撑架滑动连接,并通过第一螺纹杆进行定位,使得夹具能够进行左右移动,极大的方便了夹具的使用效果弥补现有技术的不足。

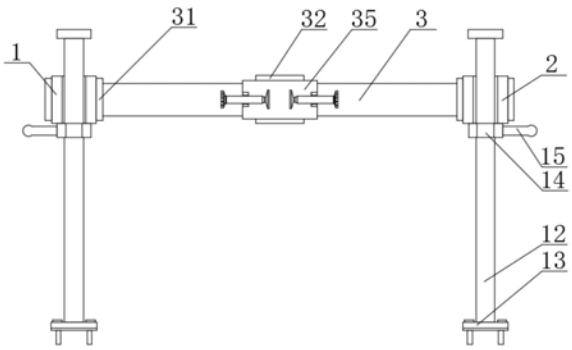

CN 208614611 U

1.一种仪表电测台的升降夹具装置,包括第一固定板(1)、第二固定板(2)和支撑架(3),其特征在于:所述第一固定板(1)与第二固定板(2)两端均套接有支杆(12),所述支杆(12)底端均焊接有底板(13),所述第一固定板(1)与第二固定板(2)下表面的支杆(12)外围均螺纹连接有限位螺母(14),所述第一固定板(1)与第二固定板(2)中部均开设有通孔(11),且通孔(11)均呈矩形结构,所述支撑架(3)两端分别与通孔(11)滑动连接,所述通孔(11)两侧的支撑架(3)外围均焊接有卡板(31),所述支撑架(3)外围滑动连接有固定罩(32),所述固定罩(32)一侧中部螺纹连接有第一螺纹杆(33),所述第一螺纹杆(33)一端焊接有第二手柄(34),所述固定罩(32)另一侧焊接有隔板(35),所述隔板(35)一侧两端均焊接有支板(36),所述支板(36)中部均螺纹连接有第二螺纹杆(37),所述第二螺纹杆(37)相离端均焊接有第三手柄(38),所述第二螺纹杆(37)相邻端均焊接有压板(39)。

2.根据权利要求1所述的一种仪表电测台的升降夹具装置,其特征在于:所述底板(13)下表面均黏贴有硅胶垫(17)。

3.根据权利要求1所述的一种仪表电测台的升降夹具装置,其特征在于:所述限位螺母(14)外围中部均焊接有第一手柄(15)。

4.根据权利要求1所述的一种仪表电测台的升降夹具装置,其特征在于:所述支杆(12)顶端均焊接有限位板(16)。

5.根据权利要求1所述的一种仪表电测台的升降夹具装置,其特征在于:所述压板(39)相邻面均黏贴有橡胶垫(4)。

一种仪表电测台的升降夹具装置

技术领域

[0001] 本实用新型涉及仪表电测台技术领域，具体为一种仪表电测台的升降夹具装置。

背景技术

[0002] 电测台是将需要将仪表等配件进行检测的平台，当对仪表进行检测时需要将仪表通过夹持装置固定在电测台的上方以便与对仪表进行检测，而现有技术中的仪表检测台的夹具装置还存在一定的不足，迫切需求一种新的技术来弥补，例如。

[0003] 1.现有技术中的仪表电测台的夹具装置由于其结构上的缺陷，在使用时存在着结构简单、稳定性差、操作不便等诸多缺陷，在使用时极大的影响了检测效率，无法有效的满足现有技术的要求。

[0004] 2.现有技术中的仪表电测台的夹具装置由于其自身结构上的不足，在使用时存在着移动效果较差，特别是在升降转移方面上无法有效的满足现有技术的要求，迫切需求一种新的技术来弥补。

实用新型内容

[0005] 本实用新型的目的在于提供一种仪表电测台的升降夹具装置，以解决上述背景技术中提出的问题。

[0006] 为实现上述目的，本实用新型提供如下技术方案：一种仪表电测台的升降夹具装置，包括第一固定板、第二固定板和支撑架，所述第一固定板与第二固定板两端均套接有支杆，所述支杆底端均焊接有底板，所述第一固定板与第二固定板下表面的支杆外围均螺纹连接有限位螺母，所述第一固定板与第二固定板中部均开设有通孔，且通孔均呈矩形结构，所述支撑架两端分别与通孔滑动连接，所述通孔两侧的支撑架外围均焊接有卡板，所述支撑架外围滑动连接有固定罩，所述固定罩一侧中部螺纹连接有第一螺纹杆，所述第一螺纹杆一端焊接有第二手柄，所述固定罩另一侧焊接有隔板，所述隔板一侧两端均焊接有支板，所述支板中部均螺纹连接有第二螺纹杆，所述第二螺纹杆相离端均焊接有第三手柄，所述第二螺纹杆相邻端均焊接有压板。

[0007] 优选的，所述底板下表面均黏贴有硅胶垫。

[0008] 优选的，所述限位螺母外围中部均焊接有第一手柄。

[0009] 优选的，所述支杆顶端均焊接有限位板。

[0010] 优选的，所述压板相邻面均黏贴有橡胶垫。

[0011] 与现有技术相比，本实用新型的有益效果是：

[0012] 1、本实用新型通过在隔板一侧两端焊接有支板，并在支板中螺纹连接有第二螺纹杆，并将固定罩与支撑架滑动连接，且通过第一螺纹杆进行固定，有效的提高了夹具的稳定性弥补现有技术的不足。

[0013] 2、本实用新型通过将第一固定板与第二固定板两端分别与支杆套接，且通过限位螺母进行定位，有效的实现了夹具的上下移动效果，然后将支撑架两端通过卡板与第一固

定板与第二固定板中的通孔进行滑动连接，方便夹具进行前后移动，且将固定罩与支撑架滑动连接，并通过第一螺纹杆进行定位，使得夹具能够进行左右移动，极大的方便了夹具的使用效果弥补现有技术的不足。

附图说明

[0014] 图1为本实用新型主视结构示意图；

[0015] 图2为本实用新型俯视结构示意图；

[0016] 图3为本实用新型侧视结构示意图；

[0017] 图4为图2中A处结构示意图。

[0018] 图中：1、第一固定板；11、通孔；12、支杆；13、底板；14、限位螺母；15、第一手柄；16、限位板；17、硅胶垫；2、第二固定板；3、支撑架；31、卡板；32、固定罩；33、第一螺纹杆；34、第二手柄；35、隔板；36、支板；37、第二螺纹杆；38、第三手柄；39、压板；4、橡胶垫。

具体实施方式

[0019] 下面将结合本实用新型实施例中的附图，对本实用新型实施例中的技术方案进行清楚、完整地描述，显然，所描述的实施例仅仅是本实用新型一部分实施例，而不是全部的实施例。基于本实用新型中的实施例，本领域普通技术人员在没有做出创造性劳动前提下所获得的所有其他实施例，都属于本实用新型保护的范围。

[0020] 请参阅图1-4，本实用新型提供一种技术方案：一种仪表电测台的升降夹具装置，包括第一固定板1、第二固定板2和支撑架3，所述第一固定板1与第二固定板2两端均套接有支杆12，所述支杆12底端均焊接有底板13，所述第一固定板1与第二固定板2下表面的支杆12外围均螺纹连接有限位螺母14，所述第一固定板1与第二固定板2中部均开设有通孔11，且通孔11均呈矩形结构，所述支撑架3两端分别与通孔11滑动连接，所述通孔11两侧的支撑架3外围均焊接有卡板31，所述支撑架3外围滑动连接有固定罩32，所述固定罩32一侧中部螺纹连接有第一螺纹杆33，所述第一螺纹杆33一端焊接有第二手柄34，所述固定罩32另一侧焊接有隔板35，所述隔板35一侧两端均焊接有支板36，所述支板36中部均螺纹连接有第二螺纹杆37，所述第二螺纹杆37相离端均焊接有第三手柄38，所述第二螺纹杆37相邻端均焊接有压板39。

[0021] 所述底板13下表面均黏贴有硅胶垫17，提高结构的稳定性，所述限位螺母14外围中部均焊接有第一手柄15，方便转动限位螺母14，所述支杆12顶端均焊接有限位板16，有效的限制第一固定板1与第二固定板2的活动范围，所述压板39相邻面均黏贴有橡胶垫4，有效的增强压板39与仪表的摩擦力，提高夹持的稳定性。

[0022] 工作原理：在使用时先通过螺栓将底板13固定在电测台上，保证硅胶垫17与电测台充分接触，然后转动第三手柄38使得第二螺纹杆37相互靠近，进而促使压板39通过橡胶垫4将仪表进行固定夹持，将第一固定板1与第二固定板2在支杆12上进行上下移动，并选择合适的位置后通过转动第一手柄15进而转动限位螺母14，使得第一固定板1与第二固定板2固定在限定的位置上，且可将支撑架3在第一固定板1与第二固定板2中的通孔11中进行前后移动，以满足不同位置的需求，将固定罩32在支撑架3中进行左右移动，通过转动第二手柄34使得第一螺纹杆33将固定罩32限制在支撑架3上的所需位置即可。

[0023] 需要说明的是，在本文中，诸如第一和第二等之类的关系术语仅仅用来将一个实体或者操作与另一个实体或操作区分开来，而不一定要求或者暗示这些实体或操作之间存在任何这种实际的关系或者顺序。而且，术语“包括”、“包含”或者其任何其他变体意在涵盖非排他性的包含，从而使得包括一系列要素的过程、方法、物品或者设备不仅包括那些要素，而且还包括没有明确列出的其他要素，或者是还包括为这种过程、方法、物品或者设备所固有的要素。

[0024] 尽管已经示出和描述了本实用新型的实施例，对于本领域的普通技术人员而言，可以理解在不脱离本实用新型的原理和精神的情况下可以对这些实施例进行多种变化、修改、替换和变型，本实用新型的范围由所附权利要求及其等同物限定。

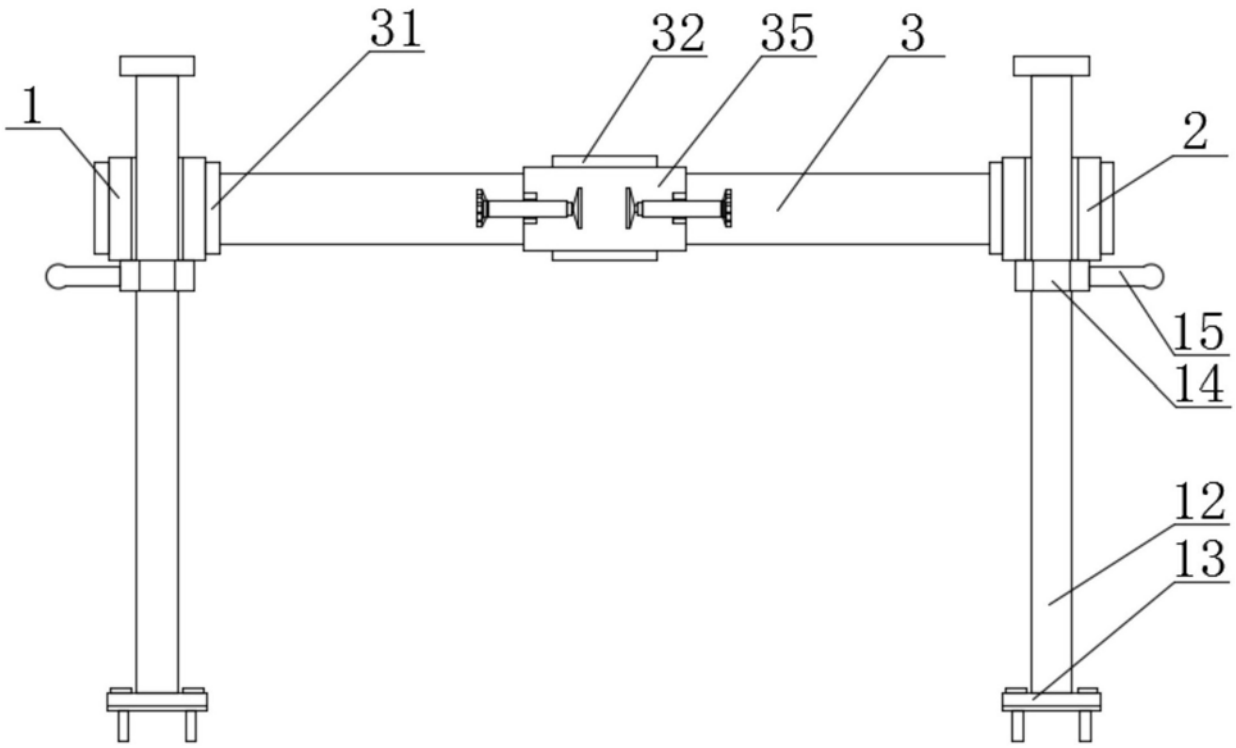

图1

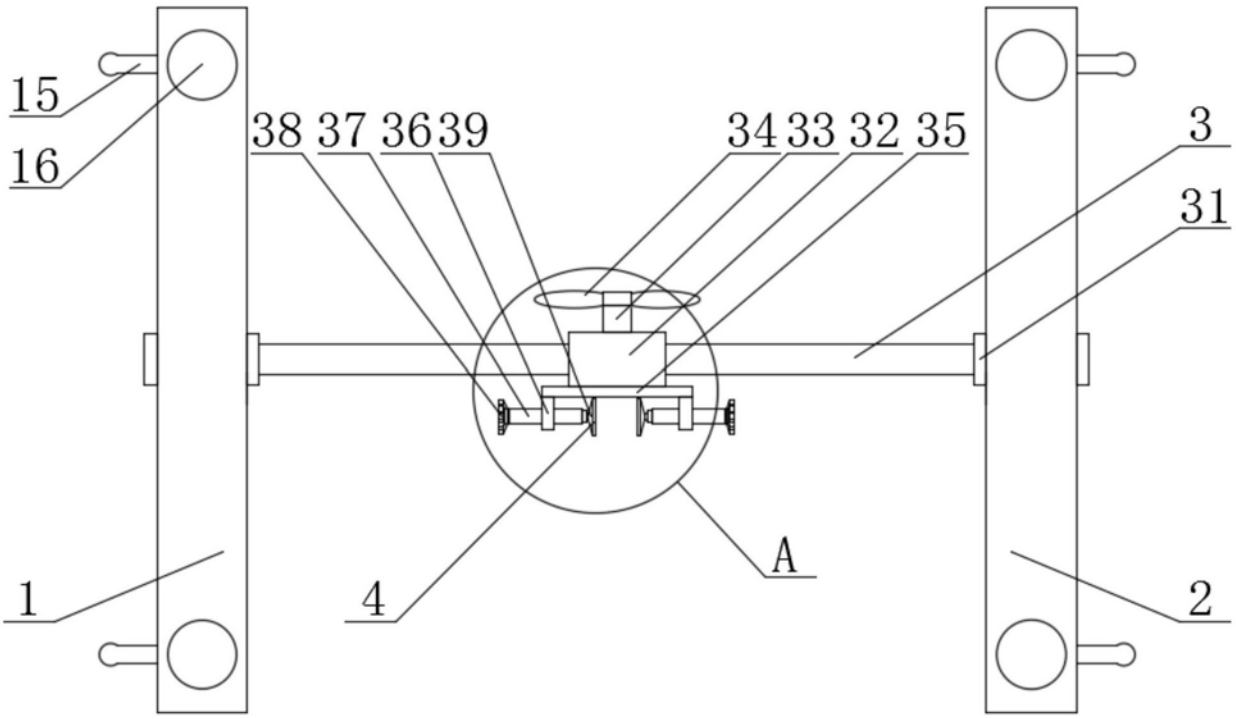

图2

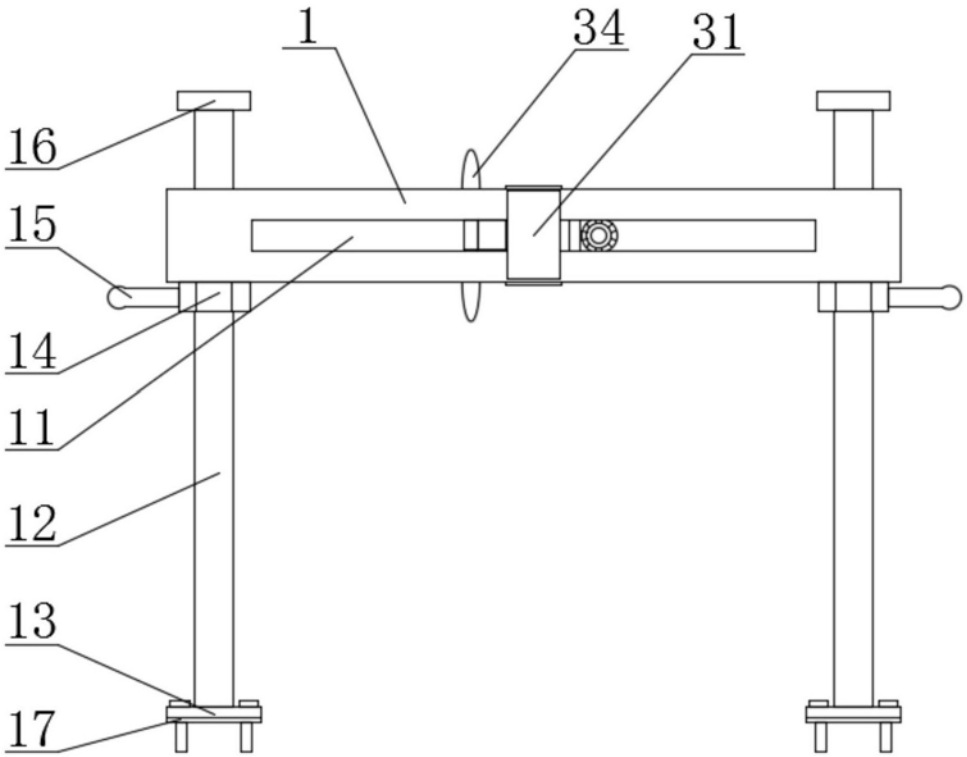

图3

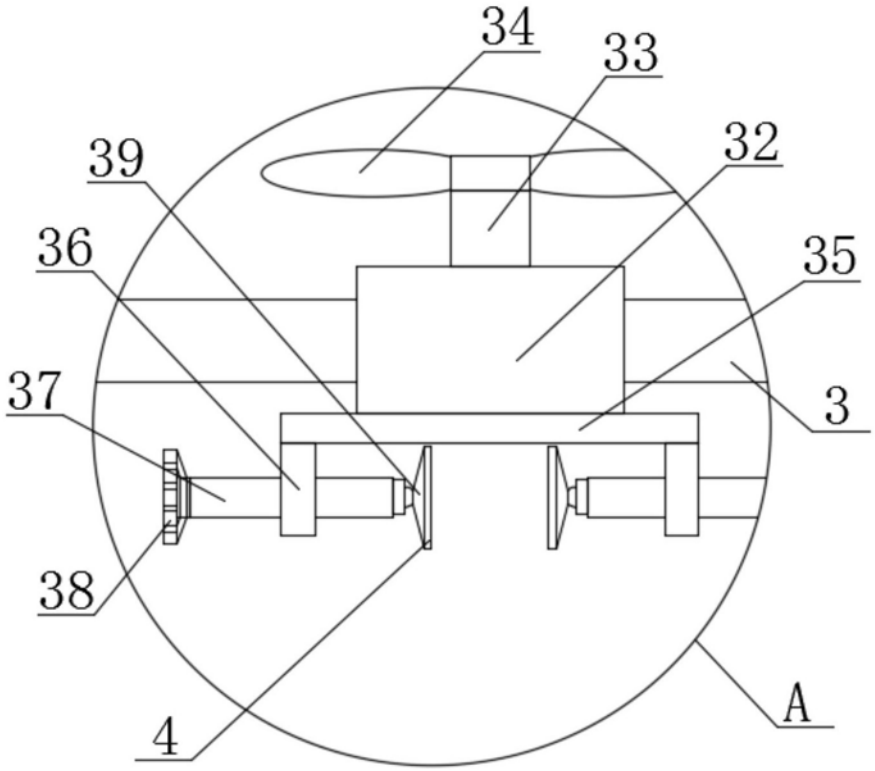

图4