(19)中华人民共和国国家知识产权局

(12)发明专利申请

(10)申请公布号 CN 106403214 A
(43)申请公布日 2017.02.15

(21)申请号 201610791939.3

(22)申请日 2016.08.31

(71)申请人 新昌县开铭制冷配件有限公司
地址 312500 浙江省绍兴市新昌省级高新技术产业园三花路6号

(72)发明人 周永锋

(74)专利代理机构 北京联瑞联丰知识产权代理事务所(普通合伙) 11411
代理人 黄冠华

(51)Int.Cl.
F24F 13/00(2006.01)
F25B 41/00(2006.01)

权利要求书1页 说明书2页 附图1页

(54)发明名称

一种用于空调机制冷管的三通连接组件

(57)摘要

一种用于空调机制冷管的三通连接组件，包括连接管本体，所述连接管本体包括第一开口、第二开口以及第三开口，所述第三开口为连接管本体的一端管口，所述第一开口、第二开口分别开设在连接管本体的侧边，且第一开口与第二开口对应设置，所述第一开口、第二开口与连接管本体垂直。与现有技术相比，本发明的用于空调机制冷管的三通连接组件，设有三路连接通口，可同时连接三路制冷管，且能最大限度的降低连接处漏点情况，连接通口垂直以及水平设置可保证连接管与制冷管之间更好的衔接，不仅能提高产品的质量，同时也方便了制冷设备的装配工作。

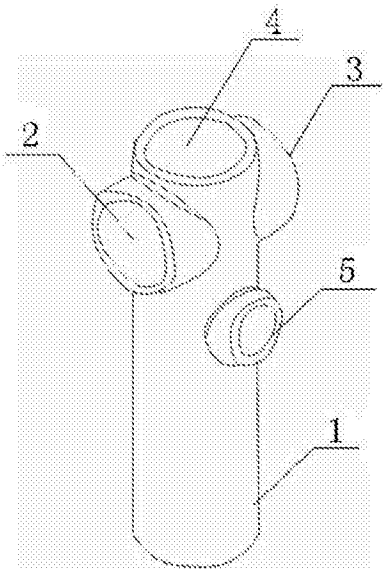

CN 106403214 A

1.一种用于空调机制冷管的三通连接组件，包括连接管本体以及第一外接管，其特征在于，所述连接管本体包括第一开口、第二开口以及第三开口，所述第三开口为连接管本体的一端管口，所述第一开口、第二开口分别开设在连接管本体的侧边，且第一开口与第二开口对应设置，所述第一开口、第二开口与连接管本体垂直，所述第一外接管一端设有与第一开口或第二开口匹配的凹环，所述第一外接管通过凹环与第一开口或第二开口插接。

2.如权利要求1所述的用于空调机制冷管的三通连接组件，其特征在于，所述连接管本体中部还设有第四开口，所述第四开口连接管本体垂直。

3.如权利要求1所述的用于空调机制冷管的三通连接组件，其特征在于，所述连接管本体长度为8.21cm±0.05cm。

4.如权利要求1或2所述的用于空调机制冷管的三通连接组件，其特征在于，所述第三开口的口径为2.22cm±0.01cm，所述第一开口与第二开口的口径为1.88cm±0.03cm。

5.如权利要求2所述的用于空调机制冷管的三通连接组件，其特征在于，所述第四开口的口径为0.65cm±0.03cm。

6.如权利要求1或2所述的用于空调机制冷管的三通连接组件，其特征在于，所述连接管本体为一体制成。

一种用于空调机制冷管的三通连接组件

技术领域

[0001] 本发明涉及制冷配件连接件技术领域，特别涉及一种用于空调机制冷管的三通连接组件。

背景技术

[0002] 在制冷配件装配过程中，许多制冷管需要相互连接，从而构成整套的制冷管道，而现有技术中，相邻制冷管依靠的连接管存在以下问题：(1)连接处出现漏点，造成制冷剂泄露；(2)衔接的制冷管孔径比较单一，适用范围比较单一；(3)目前需要制冷管之间采用焊接连接，容易出现虚焊以及断裂的情况，从而降低了产品的质量。

发明内容

[0003] 针对现有技术的不足，本发明提供了一种调用制冷管连接管，可以解决相邻制冷管之间连接出现漏电或是虚焊等问题，能提高制冷产品质量的技术效果。

[0004] 本发明的技术方案是这样实现的：

[0005] 一种用于空调机制冷管的三通连接组件，包括连接管本体以及第一外接管，所述连接管本体包括第一开口、第二开口以及第三开口，所述第三开口为连接管本体的一端管口，所述第一开口、第二开口分别开设在连接管本体的侧边，且第一开口与第二开口对应设置，所述第一开口、第二开口与连接管本体垂直，所述第一外接管一端设有与第一开口或第二开口匹配的凹环，所述第一外接管通过凹环与第一开口或第二开口插接。

[0006] 优选地，所述连接管本体中部还设有第四开口，所述第四开口连接管本体垂直。

[0007] 优选地，所述连接管本体长度为8.21cm±0.05cm。

[0008] 优选地，所述第三开口的口径为2.22cm±0.01cm，所述第一开口与第二开口的口径为1.88cm±0.03cm。

[0009] 优选地，所述第四开口的口径为0.65cm±0.03cm。

[0010] 优选地，所述连接管本体为一体制成。

[0011] 与现有技术相比，本发明有以下有益效果：

[0012] 本发明的用于空调机制冷管的三通连接组件，设有三路连接通口以及一外接管，可同时连接三路制冷管，且能最大限度的降低连接处漏点情况，连接通口垂直以及水平设置可保证连接管与制冷管之间更好的衔接，不仅能提高产品的质量，同时也方便了制冷设备的装配工作。

附图说明

[0013] 图1为本发明的用于空调机制冷管的三通连接组件的结构示意图；

[0014] 图2为本发明的连接管本体的结构示意图；

[0015] 图3为本发明的第一外接管的结构示意图。

[0016] 图中：连接管本体1，第一开口2，第二开口3，第三开口4，第四开口5，第一外接管6，

凹环7。

具体实施方式

[0017] 下面将结合本发明实施例中的附图，对本发明进行清楚、完整地描述。

[0018] 如图1、2、3所示，一种用于空调机制冷管的三通连接组件，包括连接管本体1以及第一外接管6，所述连接管本体1包括第一开口2、第二开口3以及第三开口4，所述第三开口4为连接管本体1的一端管口，所述第一开口2、第二开口3分别开设在连接管本体1的侧边，且第一开口2与第二开口3对应设置，所述第一开口2、第二开口3与连接管本体1垂直，所述第一外接管6一端设有与第一开口2或第二开口3匹配的凹环7，所述第一外接管2通过凹环7与第一开口2或第二开口3插接。所述连接管本体1中部还设有第四开口5，所述第四开口5连接管本体1垂直。所述连接管本体1长度为8.21cm±0.05cm。所述第三开口4的口径为2.22cm±0.01cm，所述第一开口2与第二开口3的口径为1.88cm±0.03cm。所述第四开口5的口径为0.65cm±0.03cm。所述连接管本体1为一体制成。

[0019] 综上本发明的结构可知，本发明的用于空调机制冷管的三通连接组件，设有三路连接通口以及一外接管，可同时连接三路制冷管，且能最大限度的降低连接处漏点情况，连接通口垂直以及水平设置可保证连接管与制冷管之间更好的衔接，不仅能提高产品的质量，同时也方便了制冷设备的装配工作。

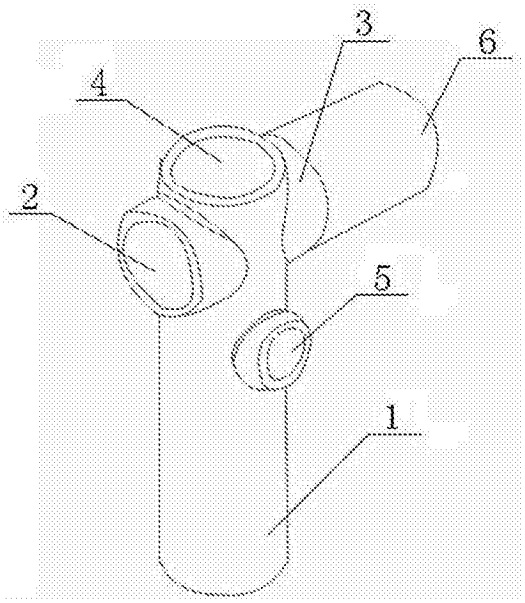

图1

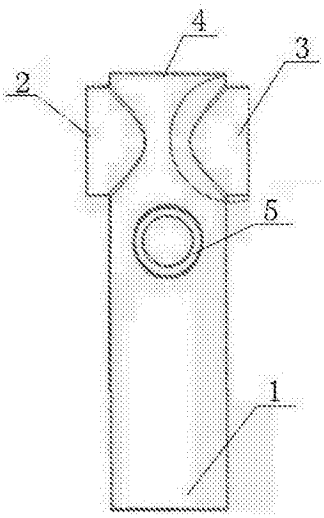

图2

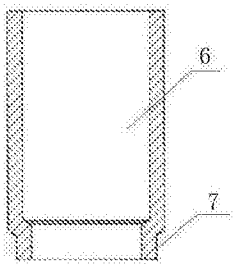

图3