(19)国家知识产权局

(12)实用新型专利

(10)授权公告号 CN 221554071 U
(45)授权公告日 2024.08.20

(21)申请号 202323425593.X
(22)申请日 2023.12.15
(73)专利权人 王薇
地址 068450 河北省承德市围场满族蒙古族自治县围场镇塞北街60号12号楼6501室
(72)发明人 王薇
(74)专利代理机构 北京红梵知识产权代理事务所(普通合伙) 11912
专利代理师 佟凌
(51)Int.Cl.
A01G 9/029(2018.01)
A01G 27/00(2006.01)
A01G 7/04(2006.01)
B01D 29/03(2006.01)
B01D 29/96(2006.01)

权利要求书1页 说明书4页 附图5页

(54)实用新型名称

一种林业种植育苗装置

(57)摘要

本实用新型涉及育苗技术领域,公开了一种林业种植育苗装置,包括防护罩,所述防护罩底端固定设置有培育舱,所述培育舱内固定设置有栅格,所述培育舱内固定设置有漏水网,所述培育舱内开设有两个连接槽,两个所述连接槽内滑动设置有滑动板,所述滑动板内固定设置有过滤网,所述滑动板前端面固定设置有第二把手,所述培育舱内固定设置有引流板,所述培育舱底端固定设置有送水管。本实用新型中,浇完植物后多余的水会通过漏水网漏出,通过过滤网的过滤可过滤掉一定的杂质,过滤后的水经过引流板的导向,通过送水管送出,完成收集,并且过滤网设置在滑动板上,滑动板可在培育舱内滑动,通过此种设置可方便过滤网的更换以及清洗。

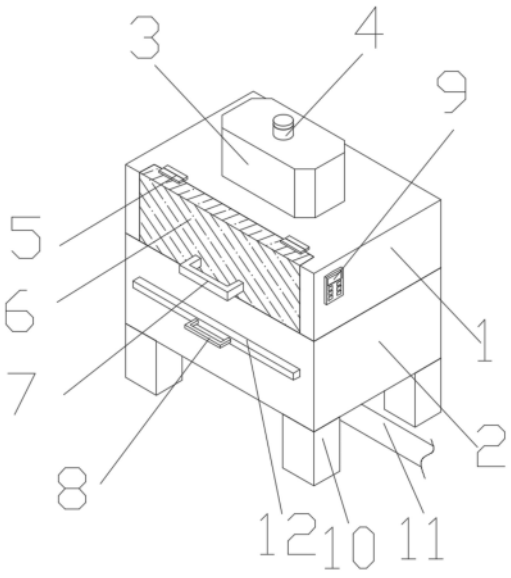

CN 221554071 U

1.一种林业种植育苗装置,包括防护罩(1),其特征在于:所述防护罩(1)底端固定设置有培育舱(2),所述培育舱(2)内固定设置有栅格(13),所述培育舱(2)内固定设置有漏水网(17),所述培育舱(2)内开设有两个连接槽(19),两个所述连接槽(19)内滑动设置有滑动板(12),所述滑动板(12)内固定设置有过滤网(18),所述滑动板(12)前端面固定设置有第二把手(8),所述培育舱(2)内固定设置有引流板(20),所述培育舱(2)底端固定设置有送水管(11)。

2.根据权利要求1所述的一种林业种植育苗装置,其特征在于:所述防护罩(1)顶端固定设置有水箱(3),所述防护罩(1)内顶端开设有流道(14)。

3.根据权利要求1所述的一种林业种植育苗装置,其特征在于:所述防护罩(1)内顶部固定设置有多个喷水口(15),所述防护罩(1)内顶部固定设置有多个仿阳光灯(16)。

4.根据权利要求1所述的一种林业种植育苗装置,其特征在于:所述防护罩(1)顶端固定设置有两个铰链(5),两个所述铰链(5)底端固定设置有亚克力板(6)。

5.根据权利要求4所述的一种林业种植育苗装置,其特征在于:所述亚克力板(6)前端面固定设置有第一把手(7)。

6.根据权利要求2所述的一种林业种植育苗装置,其特征在于:所述水箱(3)顶端固定设置有加水口(4)。

7.根据权利要求1所述的一种林业种植育苗装置,其特征在于:所述防护罩(1)一侧固定设置有控制面板(9)。

8.根据权利要求1所述的一种林业种植育苗装置,其特征在于:所述培育舱(2)底端固定设置有四个支撑柱(10)。

一种林业种植育苗装置

技术领域

[0001] 本实用新型涉及育苗技术领域,尤其涉及一种林业种植育苗装置。

背景技术

[0002] 林业种植育苗是指通过育苗方式培育林木苗木,为林业种植提供新苗。种植育苗的过程包括选种、播种、育苗管理等环节,选种是种植育苗的第一步,选种要根据不同地区的气候和土壤条件,选择适宜的树种,种植育苗的目的是培育出健康、适应环境的苗木,为林业种植提供良好的种苗资源,通过科学管理和技术手段,可提高苗木的成活率和生长速度,为森林资源的保护和经济利用提供支持。

[0003] 当前的林业种植育苗装置在室内育苗过程中存在一些技术限制,无法实现定时浇水和恒温培育,这对育苗的良好生长产生了负面影响,此外,现有的育苗装置也面临着多余水分的处理问题,这些多余的水分无法被有效地过滤和收集,导致其在培育舱内积聚,使植物根部过湿,从而无法保证苗木的健康生长。

[0004] 因此,本领域技术人员提供了一种林业种植育苗装置,以解决上述背景技术中提出的问题。

实用新型内容

[0005] 本实用新型的目的是为了解决现有技术中存在的缺点,而提出的一种林业种植育苗装置,该装置可以保证植物在浇水时得到适量的水分,同时避免多余的水积聚在培育舱内导致植物根部过湿,可以有效地收集和利用多余的水,并且保持水的干净和植物的健康生长,同时该装置可控制喷水口(15)定时对植物进行浇水,并且也可控制仿阳光灯(16)定时开启,方便了实验人员。

[0006] 为实现上述目的,本实用新型提供了如下技术方案:

[0007] 一种林业种植育苗装置,包括防护罩,所述防护罩底端固定设置有培育舱,所述培育舱内固定设置有栅格,所述培育舱内固定设置有漏水网,所述培育舱内开设有两个连接槽,两个所述连接槽内滑动设置有滑动板,所述滑动板内固定设置有过滤网,所述滑动板前端面固定设置有第二把手,所述培育舱内固定设置有引流板,所述培育舱底端固定设置有送水管;

[0008] 通过上述技术方案,浇完植物后多余的水会通过漏水网漏出,通过过滤网的过滤可过滤掉一定的杂质,过滤后的水经过引流板的导向,通过送水管送出,完成收集,并且过滤网设置在滑动板上,滑动板可在培育舱内滑动,通过此种设置可方便过滤网的更换以及清洗,通过此种设置可以保证植物在浇水时得到适量的水分,同时避免多余的水积聚在培育舱内导致植物根部过湿,可以有效地收集和利用多余的水,并且保持水的干净和植物的健康生长。

[0009] 进一步地,所述防护罩顶端固定设置有水箱,所述防护罩内顶端开设有流道;

[0010] 通过上述技术方案,设置水箱存放浇灌所需要的水,设置流道便于水流动。

[0011] 进一步地,所述防护罩内顶部固定设置有多个喷水口,所述防护罩内顶部固定设置有多个仿阳光灯;

[0012] 通过上述技术方案,喷水口可通过流道抽动水箱内的水,将水喷洒出对植物进行浇水,当需要对植物进行日照时,可开启仿阳光灯对植物进行日照,以促进植物的光合作用。

[0013] 进一步地,所述防护罩顶端固定设置有两个铰链,两个所述铰链底端固定设置有亚克力板;

[0014] 通过上述技术方案,设置铰链便于连接亚克力板,设置亚克力板便于观察内部的植物。

[0015] 进一步地,所述亚克力板前端面固定设置有第一把手;

[0016] 通过上述技术方案,设置第一把手便于打开亚克力板。

[0017] 进一步地,所述水箱顶端固定设置有加水口;

[0018] 通过上述技术方案,设置加水口以便于将水加入水箱之中。

[0019] 进一步地,所述防护罩一侧固定设置有控制面板;

[0020] 通过上述技术方案,控制面板可设置参数,可控制喷水口定时对植物进行浇水,并且也可控制仿阳光灯定时开启,无须人工操作,并且可方便实验人员的数据的记录。

[0021] 进一步地,所述培育舱底端固定设置有四个支撑柱;

[0022] 通过上述技术方案,设置支撑柱以便于支撑该装置。

[0023] 本实用新型具有如下有益效果:

[0024] 1、本实用新型提出的一种林业种植育苗装置,浇完植物后多余的水会通过漏水网漏出,通过过滤网的过滤可过滤掉一定的杂质,过滤后的水经过引流板的导向,通过送水管送出,完成收集,并且过滤网设置在滑动板上,滑动板可在培育舱内滑动,通过此种设置可方便过滤网的更换以及清洗,通过此种设置可以保证植物在浇水时得到适量的水分,同时避免多余的水积聚在培育舱内导致植物根部过湿,可以有效地收集和利用多余的水,并且保持水的干净和植物的健康生长。

[0025] 2、本实用新型提出的一种林业种植育苗装置,该装置在使用时只需将泥土放入栅格之中,随后将需要进行培育的种子放入泥土之中,当需要对种子进行浇水时,喷水口可通过流道抽动水箱内的水,将水喷洒出对植物进行浇水,当需要对植物进行日照时,可开启仿阳光灯对植物进行日照,以促进植物的光合作用。

[0026] 3、本实用新型提出的一种林业种植育苗装置,该装置的控制面板可设置参数,可控制喷水口定时对植物进行浇水,并且也可控制仿阳光灯定时开启,无须人工操作,并且可方便实验人员的数据的记录。

附图说明

[0027] 图1为本实用新型提出的一种林业种植育苗装置的轴测图;

[0028] 图2为本实用新型提出的一种林业种植育苗装置的去亚克力板处轴测图;

[0029] 图3为本实用新型提出的一种林业种植育苗装置的去防护罩处轴测图;

[0030] 图4为本实用新型提出的一种林业种植育苗装置的主剖视图;

[0031] 图5为图4中A处放大图。

[0032] 图例说明:

[0033] 1、防护罩;2、培育舱;3、水箱;4、加水口;5、铰链;6、亚克力板;7、第一把手;8、第二把手;9、控制面板;10、支撑柱;11、送水管;12、滑动板;13、栅格;14、流道;15、喷水口;16、仿阳光灯;17、漏水网;18、过滤网;19、连接槽;20、引流板。

具体实施方式

[0034] 下面将结合本实用新型实施例中的附图,对本实用新型实施例中的技术方案进行清楚、完整地描述,显然,所描述的实施例仅仅是本实用新型一部分实施例,而不是全部的实施例。基于本实用新型中的实施例,本领域普通技术人员在没有做出创造性劳动前提下所获得的所有其他实施例,都属于本实用新型保护的范围,在本申请的描述中,需要说明的是,这里所使用的术语仅是为了描述具体实施方式,而非意图限制根据本申请的示例性实施方式。为了便于描述,附图中所示出的各个部分的尺寸并不是按照实际的比例关系绘制的。对于相关领域普通技术人员已知的技术、方法和设备可能不作详细讨论,但在适当情况下,所述技术、方法和设备应当被视为授权说明书的一部分。在这里示出和讨论的所有示例中,任何具体值应被解释为仅仅是示例性的,而不是作为限制。因此,示例性实施例的其它示例可以具有不同的值。应注意到:相似的标号和字母在下面的附图中表示类似项,因此,一旦某一项在一个附图中被定义,则在随后的附图中不需要对其进行进一步讨论。

[0035] 参照图1-5,本实用新型提供的一种实施例:一种林业种植育苗装置,包括防护罩1,防护罩1底端固定设置有培育舱2,培育舱2内固定设置有栅格13,培育舱2内固定设置有漏水网17,培育舱2内开设有两个连接槽19,两个连接槽19内滑动设置有滑动板12,滑动板12内固定设置有过滤网18,滑动板12前端面固定设置有第二把手8,培育舱2内固定设置有引流板20,培育舱2底端固定设置有送水管11,浇完植物后多余的水会通过漏水网17漏出,通过过滤网18的过滤可过滤掉一定的杂质,过滤后的水经过引流板20的导向,通过送水管11送出,完成收集,并且过滤网18设置在滑动板12上,滑动板12可在培育舱2内滑动,通过此种设置可方便过滤网18的更换以及清洗,通过此种设置可以保证植物在浇水时得到适量的水分,同时避免多余的水积聚在培育舱2内导致植物根部过湿,可以有效地收集和利用多余的水,并且保持水的干净和植物的健康生长。

[0036] 防护罩1顶端固定设置有水箱3,防护罩1内顶端开设有流道14,设置水箱3存放浇灌所需要的水,设置流道14便于水流动,防护罩1内顶部固定设置有多个喷水口15,防护罩1内顶部固定设置有多个仿阳光灯16,喷水口15可通过流道14抽动水箱3内的水,将水喷洒出对植物进行浇水,当需要对植物进行日照时,可开启仿阳光灯16对植物进行日照,以促进植物的光合作用,防护罩1顶端固定设置有两个铰链5,两个铰链5底端固定设置有亚克力板6,设置铰链5便于连接亚克力板6,设置亚克力板6便于观察内部的植物,亚克力板6前端面固定设置有第一把手7,设置第一把手7便于打开亚克力板6,水箱3顶端固定设置有加水口4,设置加水口4以便于将水加入水箱3之中,防护罩1一侧固定设置有控制面板9,控制面板9可设置参数,可控制喷水口15定时对植物进行浇水,并且也可控制仿阳光灯16定时开启,无须人工操作,并且可方便实验人员的数据的记录,培育舱2底端固定设置有四个支撑柱10,设置支撑柱10以便于支撑该装置。

[0037] 工作原理:该装置在使用时只需将泥土放入栅格13之中,随后将需要进行培育的

种子放入泥土之中,当需要对种子进行浇水时,喷水口15可通过流道14抽动水箱3内的水,将水喷洒出对植物进行浇水,当需要对植物进行日照时,可开启仿阳光灯16对植物进行日照,以促进植物的光合作用,浇完植物后多余的水会通过漏水网17漏出,通过过滤网18的过滤可过滤掉一定的杂质,过滤后的水经过引流板20的导向,通过送水管11送出,完成收集,并且过滤网18设置在滑动板12上,滑动板12可在培育舱2内滑动,通过此种设置可方便过滤网18的更换以及清洗。

[0038] 最后应说明的是:以上所述仅为本实用新型的优选实施例而已,并不用于限制本实用新型,尽管参照前述实施例对本实用新型进行了详细的说明,对于本领域的技术人员来说,其依然可以对前述各实施例所记载的技术方案进行修改,或者对其中部分技术特征进行等同替换,凡在本实用新型的精神和原则之内,所作的任何修改、等同替换、改进等,均应包含在本实用新型的保护范围之内。

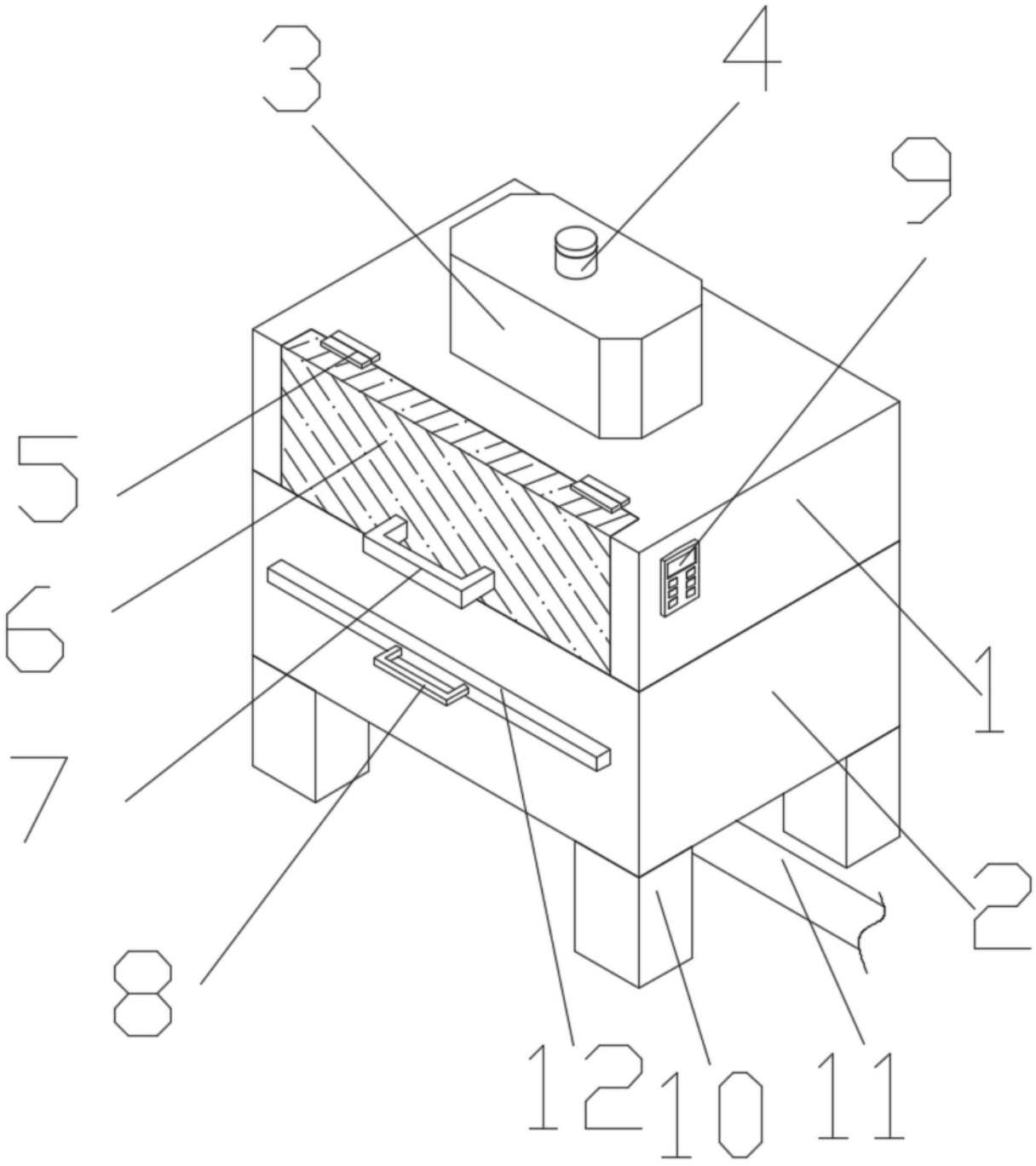

图1

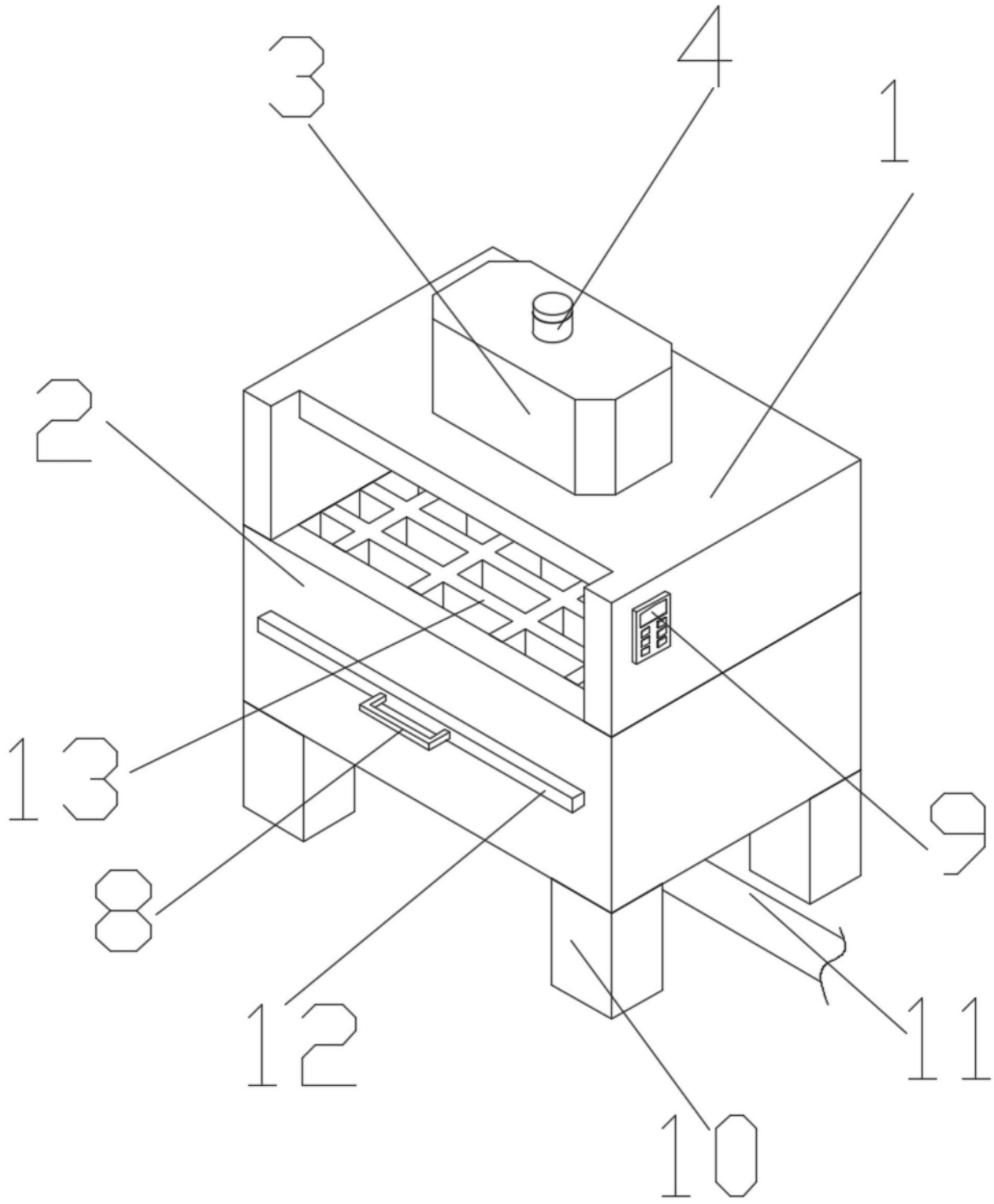

图2

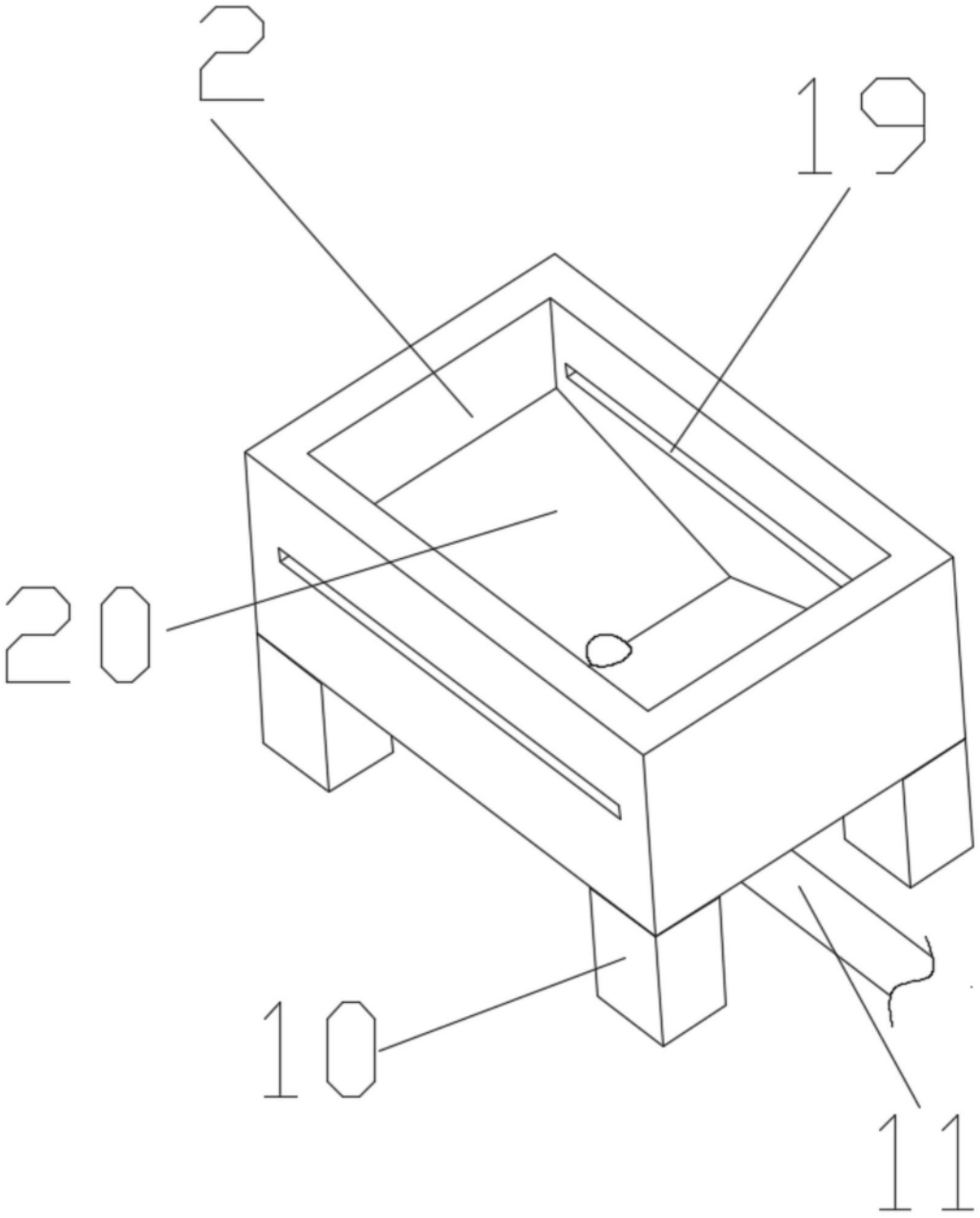

图3

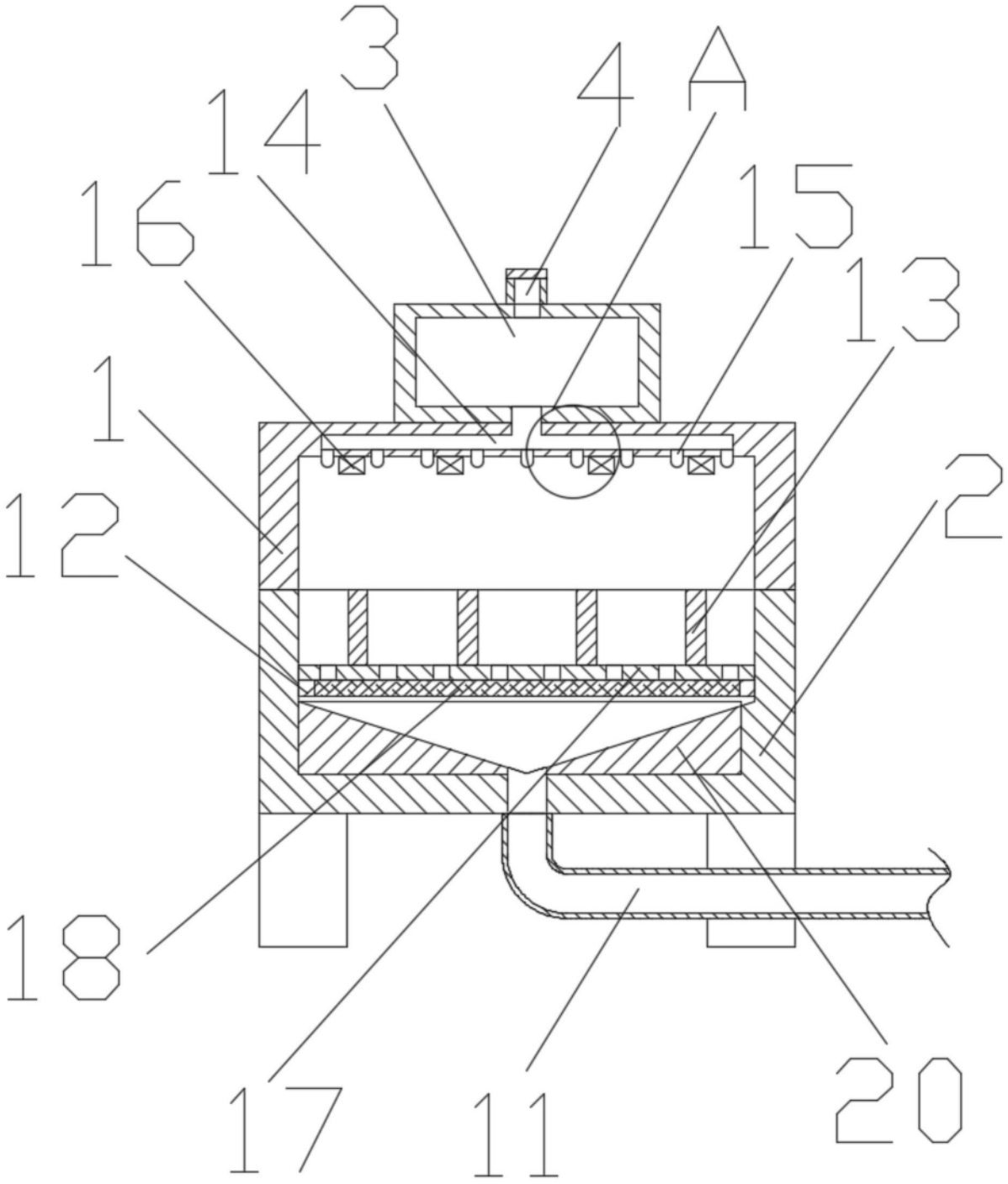

图4

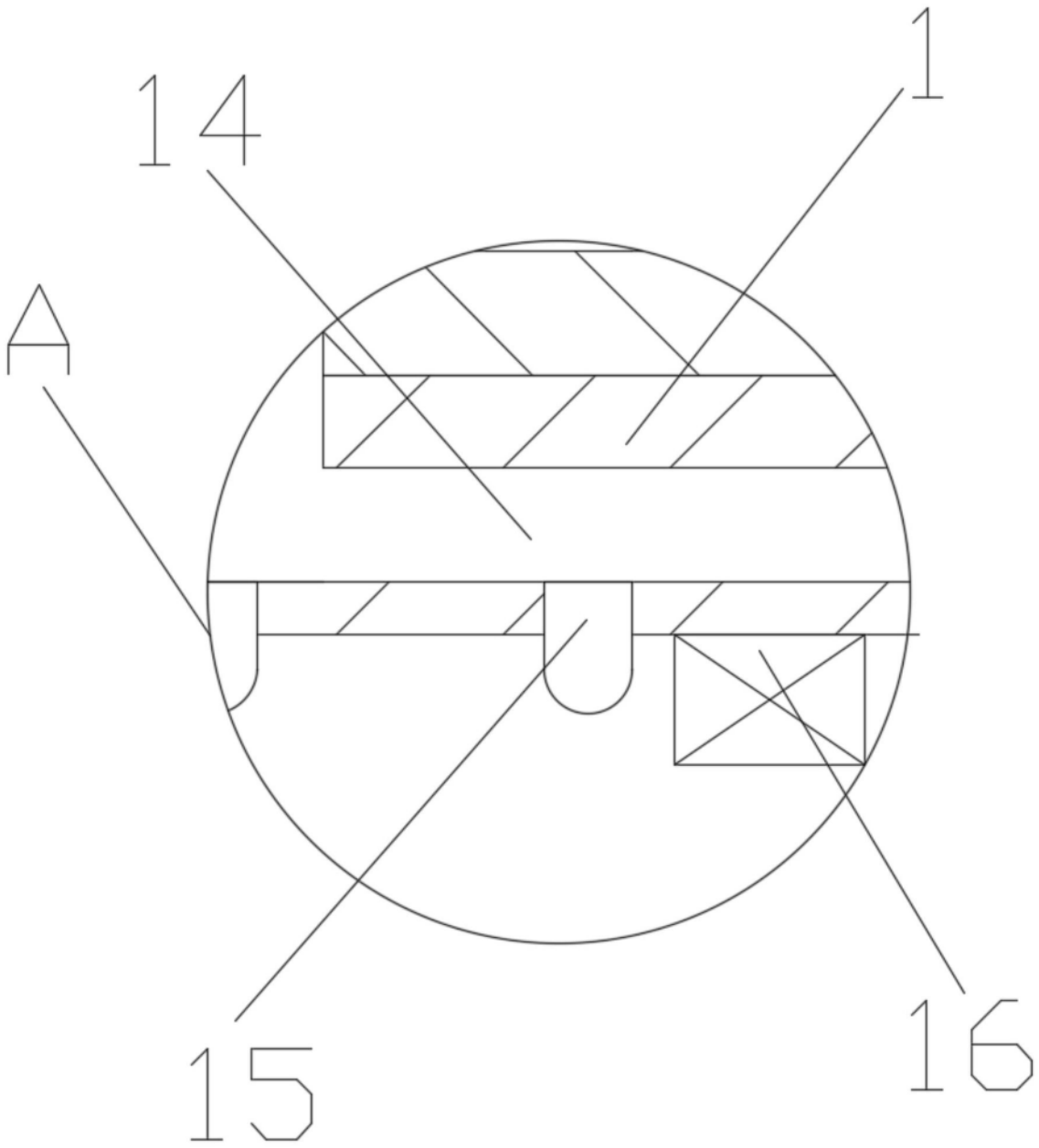

图5