(19)国家知识产权局

(12)实用新型专利

(10)授权公告号 CN 222964294 U
(45)授权公告日 2025.06.10

(21)申请号 202421583410.9
(22)申请日 2024.07.05
(73)专利权人 上海汇隆峰科技有限公司
地址 201400 上海市奉贤区金海公路3265号18幢7层
(72)发明人 陆阳
(74)专利代理机构 天津煜博知识产权代理事务所(普通合伙) 12246
专利代理师 肖琳琳
(51)Int.Cl.
F26B 9/06(2006.01)
F26B 21/00(2006.01)
F26B 23/00(2006.01)
F26B 25/00(2006.01)
F26B 25/02(2006.01)
F26B 25/12(2006.01)

权利要求书1页 说明书3页 附图3页

(54)实用新型名称

一种不锈钢棒材加工用烘干装置

(57)摘要

本实用新型公开了一种不锈钢棒材加工用烘干装置,包括:包括工作台,所述工作台的上端等距开设有承托槽,所述工作台的上端固定安装有支撑板,所述支撑板的后端固定安装有电机,所述电机的输出轴固定安装有转动杆,所述转动杆的前端转动连接有托架,所述工作台的右端固定安装有上料坡,所述工作台的左端固定安装有下料坡,所述工作台的上端固定安装有烘干箱,所述转动杆转动安装在支撑板的前端,所述支撑板设置有左右两组,该不锈钢棒材加工用烘干装置,在对不锈钢棒材进行移动的时候,可更换对不锈钢棒材的支撑点,使各个方位都烘干均匀,实现全方位无死角烘干,自动上料下料,结构简单实用,大大提高了工作的连续性以及工作效率。

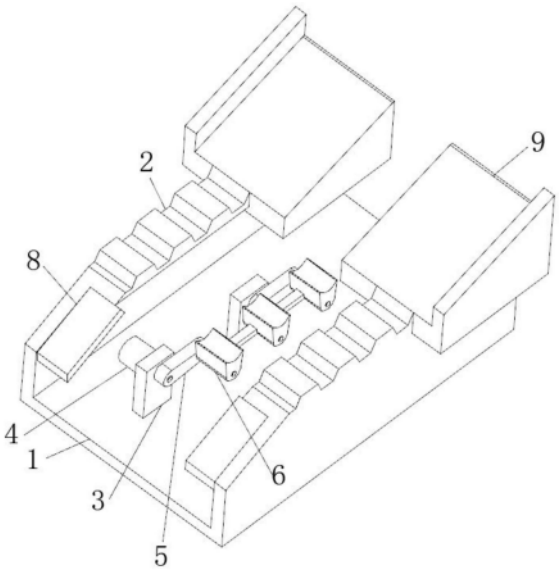

CN 222964294 U

1.一种不锈钢棒材加工用烘干装置,包括工作台(1),其特征在于:所述工作台(1)的上端等距开设有承托槽(2),所述工作台(1)的上端固定安装有支撑板(3),所述支撑板(3)的后端固定安装有电机(4),所述电机(4)的输出轴固定安装有转动杆(5),所述转动杆(5)的前端转动连接有托架(6),所述工作台(1)的右端固定安装有上料坡(9),所述工作台(1)的左端固定安装有下料坡(8),所述工作台(1)的上端固定安装有烘干箱(10)。

2.根据权利要求1所述的一种不锈钢棒材加工用烘干装置,其特征在于:所述转动杆(5)转动安装在支撑板(3)的前端,所述支撑板(3)设置有左右两组。

3.根据权利要求1所述的一种不锈钢棒材加工用烘干装置,其特征在于:所述托架(6)的下端固定安装有连杆(7),所述连杆(7)位于转动杆(5)的前侧。

4.根据权利要求1所述的一种不锈钢棒材加工用烘干装置,其特征在于:所述烘干箱(10)的上端固定安装有进气口(11),所述烘干箱(10)的内端固定安装有吹风机(12)。

5.根据权利要求1所述的一种不锈钢棒材加工用烘干装置,其特征在于:所述烘干箱(10)的内端固定安装有加热棒(13),所述加热棒(13)设置在吹风机(12)的下侧。

6.根据权利要求1所述的一种不锈钢棒材加工用烘干装置,其特征在于:所述烘干箱(10)的右端开设有进料口(14),所述烘干箱(10)的左端开设有出料口(15)。

一种不锈钢棒材加工用烘干装置

技术领域

[0001] 本实用新型涉及不锈钢棒材加工用烘干装置领域,特别是涉及一种不锈钢棒材加工用烘干装置。

背景技术

[0002] 不锈钢棒材在生产加工的时候,需要经过多道工序,无论是清洗还是热处理淬火后,都需要使用烘干装置对不锈钢棒材进行烘干,去除表面水分,防止在后续加工过程中因水分存在导致加工质量下降;

[0003] 如授权公告号为CN220250558U的实用新型所公开的一种不锈钢棒材加工用烘干装置,其通过可以通过传动机构能够有效的对不锈钢棒材在烘干运输的时候,可以使不锈钢棒材能够进行翻转,从而更加全面有效的对不锈钢棒材表面进行全方面的进行烘干,从而使烘干效率和烘干效果达到更快更优。

[0004] 这种现有技术在使用时还存在以下问题:

[0005] 结构较为复杂,增加了加工成本,不便于自动上料逐一对不锈钢棒材进行烘干,因此我们提出一种不锈钢棒材加工用烘干装置,以便于解决上述中提出的问题。

实用新型内容

[0006] 为了克服现有技术的不足,本实用新型提供一种不锈钢棒材加工用烘干装置,能解决结构较为复杂,增加了加工成本,不便于自动上料逐一对不锈钢棒材进行烘干的技术问题。

[0007] 为解决上述技术问题,本实用新型提供如下技术方案:工作台,所述工作台的上端等距开设有承托槽,所述工作台的上端固定安装有支撑板,所述支撑板的后端固定安装有电机,所述电机的输出轴固定安装有转动杆,所述转动杆的前端转动连接有托架,所述工作台的右端固定安装有上料坡,所述工作台的左端固定安装有下料坡,所述工作台的上端固定安装有烘干箱。

[0008] 作为本实用新型的一种优选技术方案,所述转动杆转动安装在支撑板的前端,所述支撑板设置有左右两组。

[0009] 作为本实用新型的一种优选技术方案,所述托架的下端固定安装有连杆,所述连杆位于转动杆的前侧。

[0010] 作为本实用新型的一种优选技术方案,所述烘干箱的上端固定安装有进气口,所述烘干箱的内端固定安装有吹风机。

[0011] 作为本实用新型的一种优选技术方案,所述烘干箱的内端固定安装有加热棒,所述加热棒设置在吹风机的下侧。

[0012] 作为本实用新型的一种优选技术方案,所述烘干箱的右端开设有进料口,所述烘干箱的左端开设有出料口。

[0013] 与现有技术相比,本实用新型能达到的有益效果是:

[0014] 1、设置有电机、转动杆和托架，不锈钢棒材移动到承托槽的上侧，进入到烘干箱的内部进行烘干，随后电机带动转动杆进行转动，转动杆在转动的时候带动托架上移将不锈钢棒材托起向左侧移动移出，在对不锈钢棒材进行移动的时候，可更换对不锈钢棒材的支撑点，使各个方位都烘干均匀，实现全方位无死角烘干；

[0015] 2、设置有承托槽、下料坡和上料坡，不锈钢棒材从上料坡进入，经过承托槽烘干，随后从下料坡下料，自动上料下料，结构简单实用，大大提高了工作的连续性以及工作效率。

附图说明

[0016] 图1为本实用新型不锈钢棒材加工用烘干装置托架立体结构示意图；

[0017] 图2为本实用新型不锈钢棒材加工用烘干装置整体立体结构示意图；

[0018] 图3为本实用新型不锈钢棒材加工用烘干装置正视剖切结构示意图；

[0019] 图4为本实用新型不锈钢棒材加工用烘干装置俯视剖切结构示意图；

[0020] 其中：1、工作台；2、承托槽；3、支撑板；4、电机；5、转动杆；6、托架；7、连杆；8、下料坡；9、上料坡；10、烘干箱；11、进气口；12、吹风机；13、加热棒；14、进料口；15、出料口。

具体实施方式

[0021] 为了使本实用新型实现的技术手段、创作特征、达成目的与功效易于明白了解，下面结合具体实施例，进一步阐述本实用新型，但下述实施例仅仅为本实用新型的优选实施例，并非全部。基于实施方式中的实施例，本领域技术人员在没有做出创造性劳动的前提下所获得其它实施例，都属于本实用新型的保护范围。

[0022] 实施例

[0023] 请参照图1-4所示，本实用新型提供一种不锈钢棒材加工用烘干装置，

[0024] 工作台1的上端等距开设有承托槽2，工作台1的上端固定安装有支撑板3，支撑板3的后端固定安装有电机4，电机4的输出轴固定安装有转动杆5，转动杆5的前端转动连接有托架6，工作台1的右端固定安装有上料坡9，工作台1的左端固定安装有下料坡8，工作台1的上端固定安装有烘干箱10，在对不锈钢棒材进行移动的时候，可更换对不锈钢棒材的支撑点，使各个方位都烘干均匀，实现全方位无死角烘干。

[0025] 转动杆5转动安装在支撑板3的前端，支撑板3设置有左右两组。托架6的下端固定安装有连杆7，连杆7位于转动杆5的前侧。烘干箱10的上端固定安装有进气口11，烘干箱10的内端固定安装有吹风机12。烘干箱10的内端固定安装有加热棒13，加热棒13设置在吹风机12的下侧。烘干箱10的右端开设有进料口14，烘干箱10的左端开设有出料口15，自动上料下料，结构简单实用，大大提高了工作的连续性以及工作效率。

[0026] 具体工作原理：

[0027] 如图1、图2、图3和图4所示，当使用该不锈钢棒材加工用烘干装置时，将需要烘干的不锈钢棒材利用外部的输送设备，或者手动等其他方式逐一防止在上料坡9的上侧等待烘干，不锈钢棒材通过进料口14进入到烘干箱10的内部，滚动到承托槽2的内侧，吹风机12抽取外部空气进行吹出，吹出的气体经过加热棒13加热后吹拂在不锈钢棒材进行烘干，然后电机4带动转动杆5进行转动，转动杆5在向上转动的时候带动托架6向上提升，由于托架6

之间通过连杆7进行连接,带动三组托架6同时向上移动,托架6移动到不锈钢棒材的下侧,将不锈钢棒材托起后继续向左侧转动,不锈钢棒材被托起的时候,原本与承托槽2接触的部位悬空,使烘干的热风能够吹拂到刚才未吹到的部位,实现全方位无死角烘干,托架6在转动杆5的带动下向左侧移动,当托架6移动到低于承托槽2的高度时,不锈钢棒材再次被承托槽2支撑,经过多次托起后,不锈钢棒材被移动到下料坡8处,从出料口15滚出实现下料,以上便完成该不锈钢棒材加工用烘干装置的一系列操作,本说明中未作详细描述的内容属于本领域专业技术人员公知的现有技术

[0028] 以上显示和描述了本实用新型的基本原理、主要特征和本实用新型的优点。本行业的技术人员应该了解,本实用新型不受上述实施例的限制,上述实施例和说明书中描述的仅为本实用新型的优选例,并不用来限制本实用新型,在不脱离本实用新型精神和范围的前提下,本实用新型还会有各种变化和改进,这些变化和改进都落入要求保护的本实用新型范围内。本实用新型要求保护范围由所附的权利要求书及其等效物界定。

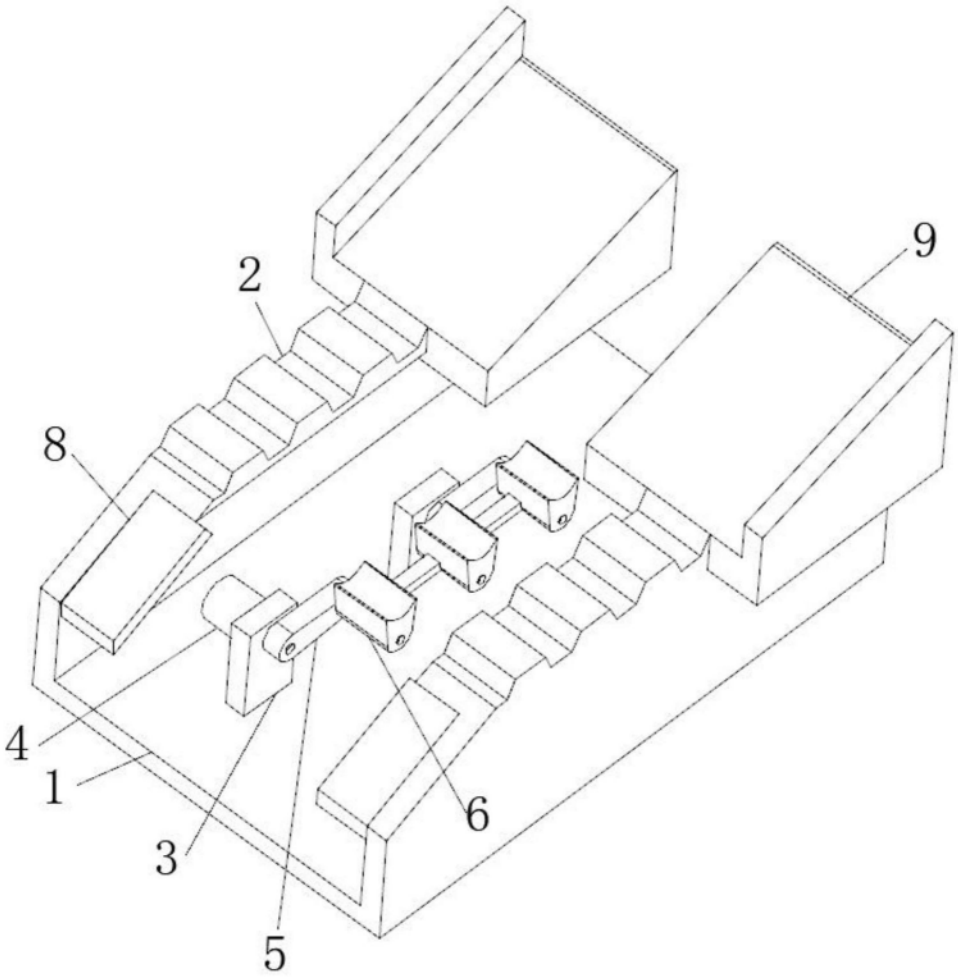

图1

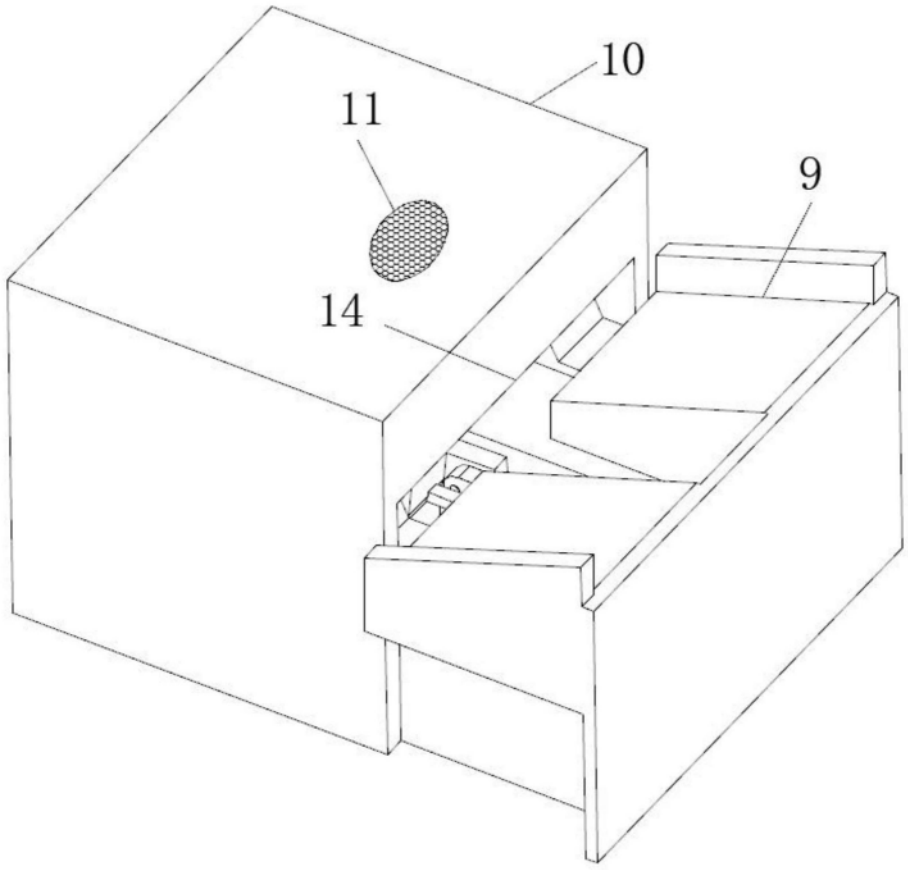

图2

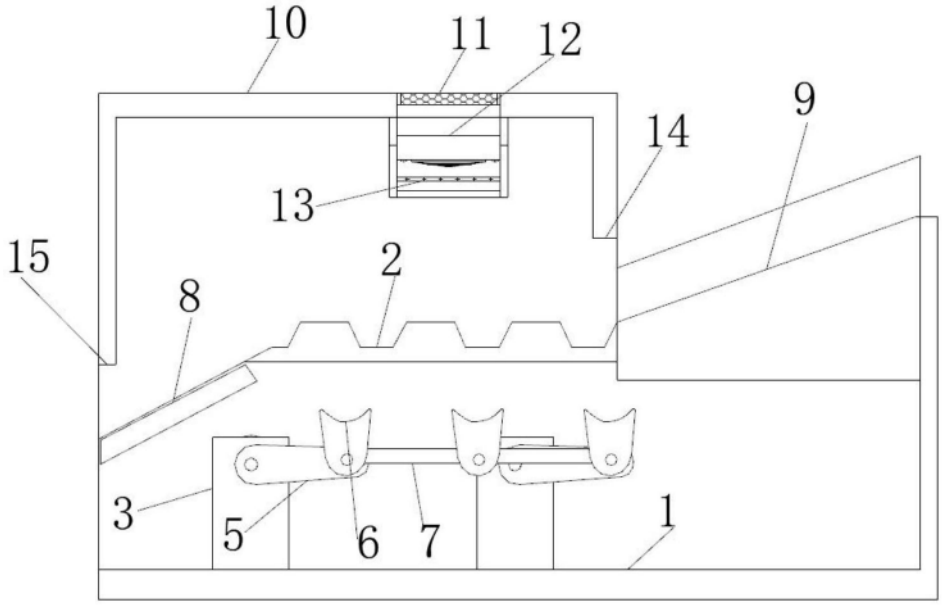

图3

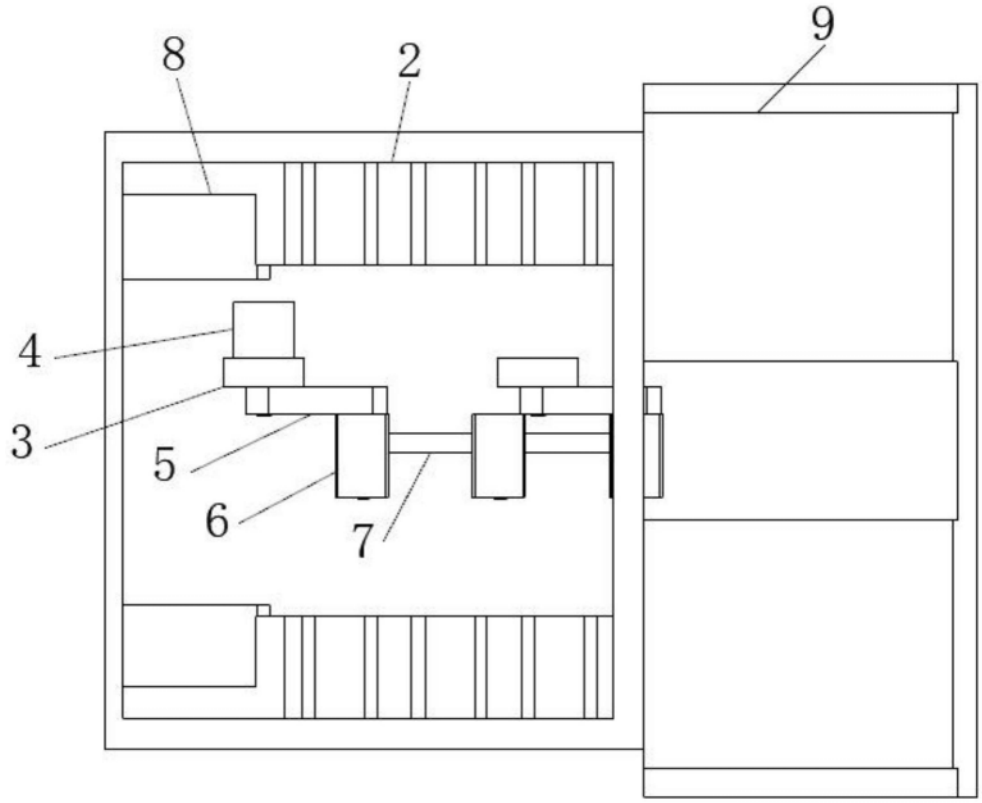

图4