ROYAUME DE BELGIQUE

MINISTERE DES AFFAIRES ECONOMIQUES

BREVET D'INVENTION

N° 903 189

Classif. Internat.: A 47 G B 65 H

Mis en lecture le: 31 -12- 1985

LE Ministre des Affaires Economiques,

Vu la loi du 24 mai 1854 sur les brevets d'invention

Vu le procès-verbal dressé le 5 septembre 19 85 à 15 h 00

au à l'Office de la Propriété industrielle

ARRÊTE :

Article 1. - *Il est délivré à* JASMES CLAUDE
20 rue du Transvaal
1070 Bruxelles

un brevet d'invention pour appareil de fixation à déblocage mécanique

T.39-D

Article 2. - *Ce brevet lui est délivré sans examen préalable, à ses risques et périls, sans garantie soit de la réalité, de la nouveauté ou du mérite de l'invention, soit de l'exactitude de la description, et sans préjudice du droit des tiers.*

Au présent arrêté demeurera joint un des doubles de la spécification de l'invention (mémoire descriptif et éventuellement dessins) signés par l'interessé et déposés à l'appui de sa demande de brevet.

Bruxelles, le 30 septembre 19 85

PAR DELEGATION SPECIALE

le Directeur

L. WUYTS

903 189

MEMOIRE DESCRIPTIF
déposé a l'appui d'une demande
de

BREVET D'INVENTION
pour

APPAREIL DE FIXATION A DEBLOCAGE MECANIQUE.

Inventeur:

JASMES, Claude.

La menagère est toujours confrontée avec le problème du pliage manuel d'un drap de lit, couverture, rideau, tenture, ou nape de table.
Cette opération nécéssite l'aide d'une autre personne, ou d'une grande table, ou d'une surface propre.
La présente invention a pour but de remédier à ces inconvénients
Les particularités et l'avantage de l'invention apparaitrons au cours de la description qui va suivre, fait en réfèrence au dessin annexé, qui en illustrant un mode de réalisation en fil métalique rigide.
Un moyen de fixation pour cette réalisation, ainsi que la methode d'utilisation de l'invention.
La description, le dessin ou modèle, le moyen de fixation et la méthode d'utilisation, ne sont pas limitatif, et ne sont décris qu'a titre d'exemple.

Description du lettrage du dessin:
La lettre (A) représente une porte ouverte.
Les lettres (B et B') représentes les poignées de la porte.
La lettre (C) représente le champ de la porte.
La lettre (D) représente une corde fermée en boucle, passée dans l'appareil et autour des poignées (B et B').
Ce moyen de fixation a plusieurs avantages, soliditer, faciliter d'emploi, rend l'appareil amovible et transportable, et permet de trouver facilement un point de fixation pour l'appareil.
Les lettres (E,F,G,H,P) représentes l'appareil de fixation à déblocage mécanique.
La lettre (E) représente la boucle exterieur de l'appareil, maintenue par la fixation axiale (P).
La lettre (F) représente un élément mécanique intermédiaire entre les éléments (G et H).
La lettre (G) représente une boucle pouvent coulisser sur (E) maintenue et/ou actionner par l'élément (F).
La lettre (H) représente un levier permettant d'actionner les éléments (F et G).

La lettre (P) représente l'axe du levier (H) et la fermeture de la boucle éxterieur (E).
Ces éléments sont maintenus par un rivet ou un boulon.
Les lettres (I,M,N,O,R) indique les sens de déplacements.
La lettre (L) représente un drap de lit replier et fixé dans l'appareil, par les coins (K).

Méthode d'utilisations de l'invention :
Ouvrir la porte (A).
Passer la corde (D) dans l'appareil et passer les boucles de la corde (D) autours des poignées de porte (B,B').
Reculer la boucle (G) vers l'arrière de l'appareil en agissant sur le levier (H) dans le sens de (I).
Déposer votre panier à linge sur le sol face a l'appareil pour éviter de les salir.
Prendre le draps à plier (L) hors du panier et éffectuer mannuellement, sans l'appareil, le nombre de pliage nécéssaire en largeur (R).
Passer les coins du drap autour de la boucle (G) et derrière l'élément (E).
Exercer une traction du drap (L) dans le sens de (N).
Les coins du drap seront alors solidement fixer et maintenus dans l'appareil, comme dans une boucle de cinture, et permettra d'éfectuer le ou les pliages necessaires en largeur avec l'autre côté du drap, et dans les mèmes sens que le premier pliage, ainssi que les tractions nécéssaires dans le sens de (N) pour obtenir un bon pliage.
On plie ensuite le drap en longeur dans le sens de (M) de manière à terminer le pliage comme le montre le dessin.
Maintenir le drap tendu à l'aide des deux mains, et déplacer l'ensemble vers le bas dans le sens de (O) jusqu'a ce que le levier (H) soit contre le champ (C) de la porte.
Continuer le mouvement dans le sens de (O) de manière à actioner le levier (H)dans le sens de (I), la boucle (G) coulisse en arrière, déblocant les coins (K) du drap.

Il ne reste plus qu'a déposer le drap pliés, et recommencer l'opération avec un autre, ou de retirer les boucles de la corde des poignées de la porte, pour transporter et ranger l'appareil.

L'appareil peut également être utiliser pour le pliage manuel d'une couverture, tenture, rideau, nape de table, coupon de tissus et éventuellement d'un tapis léger.
Il est prévus, outre le modèle decrit dans ce brevet, des réalisations possible d'autres formes ou modèles d'appareil, qui sont destinées à la mème finaliter d'utilisation que celle décrite dans ce brevet.
Ces formes ou modèles répondes tous au critères des revendications suiventes ;

REVENDICATIONS :

I) Appareil composer d'un corp rigide principal et fixe en forme générale de boucle et/ou d'un U et/ou d'un L.

2) Appareil selon la revendication I,et munis d'au moins un levier, dont l'axe et point d'apuis sont maintenu à l'appareil.

3) Appareil selons les revendications I et 2, et munis d'un élément mobiles, pouvent faire partie integrante du levier et/ou indépendante, mais pouvant être actionné par le levier.

4) Appareil selons les revendications I, 2 et 3, et destiner à être fixé, et/ou maintenus, et/ou acrocher en hauteurs, à un ou plusieurs points de fixation existent, à l'aides d'un élément souples, par exemple une corde, et toujours près d'une parois verticale, permetant d'actioner le levier de l'appareil contre cette parois.

5) Appareil selons les revendications I, 2, 3 et 4, et destiner à fixer et/ou maintenir les coins d'un drap de lit ou autres, autours de l'élément mobiles et le corp principale de l'appareil dans le but de permetre à un être humain, de pouvoir éfectuer seul et manuelement, l'operation de pliage de ce drap ou autres, et de lui permetre de débloquer de l'appareil les coins maintenu sans devoir relacher les mains du drap de lit, ou autres.

Bruxelles, le 5 septembre I985

903189

JASMES, Claude.

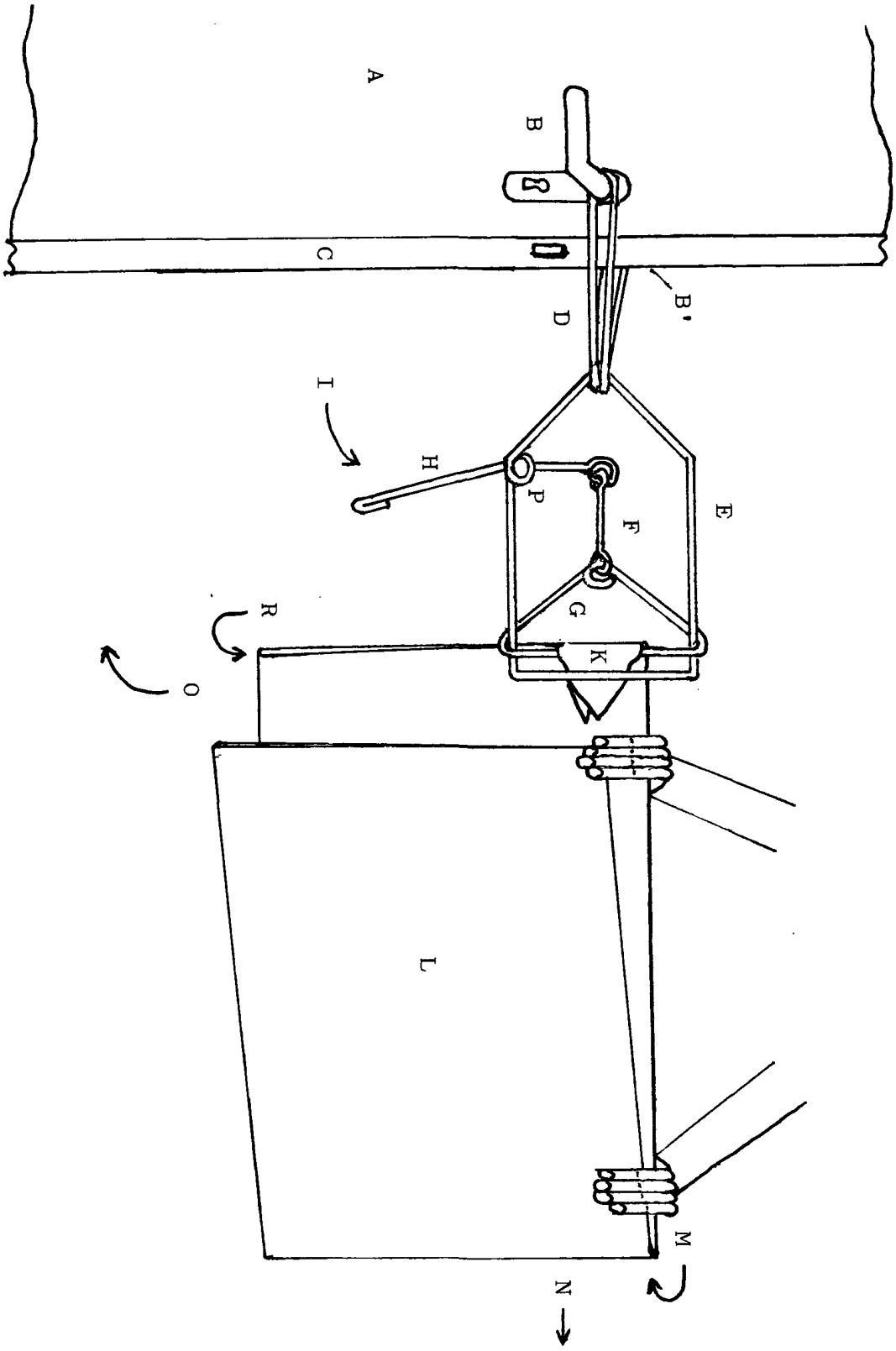

Bruxelles, le 5 Septembre I985.