(19)中华人民共和国国家知识产权局

(12)实用新型专利

(10)授权公告号 CN 207803919 U
(45)授权公告日 2018.09.04

(21)申请号 201720585109.5

(22)申请日 2017.05.24

(73)专利权人 倪彦良
地址 111300 辽宁省辽阳市灯塔市西大窑镇岔沟村354号

(72)发明人 倪彦良

(74)专利代理机构 北京权智天下知识产权代理事务所(普通合伙) 11638
代理人 李海燕

(51)Int.Cl.
A47F 5/10(2006.01)

权利要求书1页 说明书3页 附图2页

(54)实用新型名称

一种市场营销专用的促销台

(57)摘要

本实用新型公开了一种市场营销专用的促销台，包括：展示结构，其设置在地面上，所述展示结构包括用于展示商品的展示板、分别固定在所述展示板的底部四角和顶部四角的转轴座以及四根位于所述展示板底部且分别卡设在所述转轴座上的第一支杆；用于对展示板遮阳的遮阳结构，其包括四根位于所述展示板顶部且分别卡设在所述转轴座上的第二支杆和与四根所述第二支杆自由端可拆卸连接的遮阳板。本实用新型提供的一种市场营销专用的促销台，其不仅可折叠，能遮阳，且结构简单，运输方便。

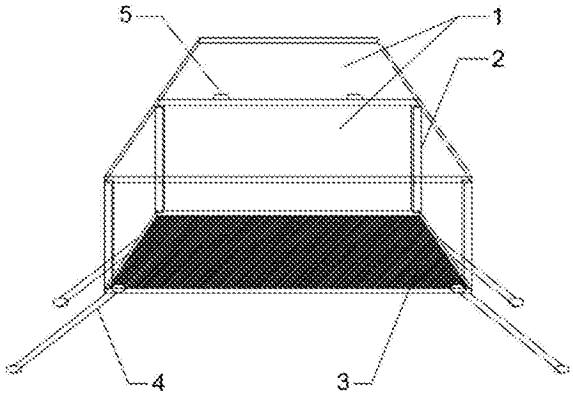

CN 207803919 U

1.一种市场营销专用的促销台，其特征在于，包括：

展示结构，其设置在地面上，所述展示结构包括用于展示商品的展示板、分别固定在所述展示板的底部四角和顶部四角的转轴座以及四根位于所述展示板底部且分别卡设在所述转轴座上的第一支杆；

用于对展示板遮阳的遮阳结构，其包括四根位于所述展示板顶部且分别卡设在所述转轴座上的第二支杆和与四根所述第二支杆自由端可拆卸连接的遮阳板。

2.根据权利要求1所述的一种市场营销专用的促销台，其特征在于，所述第二支杆的上端设有第一永磁体，所述遮阳板的下表面设有第二永磁体。

3.根据权利要求1所述的一种市场营销专用的促销台，其特征在于，所述第一支杆和所述第二支杆的长度均为所述展示板长度的一半。

4.根据权利要求1所述的一种市场营销专用的促销台，其特征在于，所述展示板为不锈钢板或木质板，且其表面设有用于放置展品的展示区。

5.根据权利要求1所述的一种市场营销专用的促销台，其特征在于，所述遮阳板由非透明的热固性塑料制成，且其长度与宽度均大于所述展示板的长度与宽度。

6.根据权利要求1所述的一种市场营销专用的促销台，其特征在于，所述遮阳板由两块大小相同的小板通过门叶相接组成。

一种市场营销专用的促销台

技术领域

[0001] 本实用新型涉及促销台领域，更具体地说，本实用新型涉及一种市场营销专用的促销台。

背景技术

[0002] 市场营销是在创造、沟通、传播和交换产品中，为顾客、客户、合作伙伴以及整个社会带来价值的活动、过程和体系，促销台是一个向公众和顾客展示产品的平台，目前市场营销所用的促销台都是一个桌子加一块布，这种普通的促销台结构简单，呆板，不能吸引消费者的眼球，促销台结构庞大，不能折叠，存在不便于移动和存放占用面积较大等难题，促销台结构安排不合理，不能将商品摆放混乱，而且没有广告宣传装置，不能及时向预消费者提供商品信息，从而给消费者和促销人员带来麻烦和业绩不达标等问题，除此之外，在有强烈阳光照射的夏季，现有的促销台不适用于室外，为此，我们提出一种市场营销专用的促销台。

实用新型内容

[0003] 本实用新型的一个目的是解决至少上述问题，并提供至少后面将说明的优点。

[0004] 本实用新型还有一个目的是提供了一种不仅可折叠，能遮阳，且结构简单，运输方便的市场营销专用的促销台。

[0005] 为了实现上述目的，本实用新型提供了一种市场营销专用的促销台，其包括：

[0006] 展示结构，其设置在地面上，所述展示结构包括用于展示商品的展示板、分别固定在所述展示板的底部四角和顶部四角的转轴座以及四根位于所述展示板底部且分别卡设在所述转轴座上的第一支杆；

[0007] 用于对展示板遮阳的遮阳结构，其包括四根位于所述展示板顶部且分别卡设在所述转轴座上的第二支杆和与四根所述第二支杆自由端可拆卸连接的遮阳板。

[0008] 优选的是，所述第二支杆的上端设有第一永磁体，所述遮阳板的下表面设有第二永磁体。

[0009] 优选的是，所述第一支杆和所述第二支杆的长度均为所述展示板长度的一半。

[0010] 优选的是，所述展示板为不锈钢板或木质板，且其表面设有用于放置展品的展示区。

[0011] 优选的是，所述遮阳板由非透明的热固性塑料制成，且其长度与宽度均大于所述展示板的长度与宽度。

[0012] 优选的是，所述遮阳板由两块大小相同的小板通过门叶相接组成。

[0013] 本实用新型至少包括以下有益效果：

[0014] 1、本实用新型所述的一种市场营销专用的促销台，其为可折叠的结构，且折叠方法简单，便于搬动和运输，且占用更少的空间。

[0015] 2、本实用新型所述的一种市场营销专用的促销台，其设置有遮阳板，适用于在阳

光强烈的夏天进行室外营销。

[0016] 3、本实用新型所述的一种市场营销专用的促销台，其结构简单，设计合理，且制造成本低，适合推广使用。

[0017] 本实用新型的其它优点、目标和特征将部分通过下面的说明体现，部分还将通过对本实用新型的研究和实践而为本领域的技术人员所理解。

附图说明

[0018] 图1为本实用新型所述的市场营销专用的促销台的结构示意图；

[0019] 图2为本实用新型所述的市场营销专用的促销台的正视图。

[0020] 图中1、遮阳板，2、第二支杆，3、展示板，4、第一支杆，5、门叶，6、转轴座，7、第一永磁体，8、第二永磁体。

具体实施方式

[0021] 下面结合附图以及实施例对本实用新型做进一步的详细说明，以令本领域技术人员参照说明书文字能够据以实施。

[0022] 应当理解，本文所使用的诸如“具有”、“包含”以及“包括”术语并不排除一个或多个其它元件或其组合的存在或添加。

[0023] 如图1和图2所示，本实用新型其中一个实施例中提供了一种市场营销专用的促销台，包括：

[0024] 展示结构，其设置在地面上，所述展示结构包括用于展示商品的展示板3、分别固定在所述展示板3的底部四角和顶部四角的转轴座6以及四根位于所述展示板3底部且分别卡设在所述转轴座6上的第一支杆4；

[0025] 用于对展示板3遮阳的遮阳结构，其包括四根位于所述展示板3顶部且分别卡设在所述转轴座6上的第二支杆2和与四根所述第二支杆2自由端可拆卸连接的遮阳板1。

[0026] 进一步地，所述第二支杆2的上端设有第一永磁体7，所述遮阳板1的四个角设有第二永磁体8。

[0027] 进一步地，所述第一支杆4和所述第二支杆2的长度均为所述展示板3长度的一半。

[0028] 进一步地，所述展示板3为不锈钢板或木质板，且其表面设有用于放置展品的展示区。

[0029] 进一步地，所述遮阳板1由非透明的热固性塑料制成，且其长度与宽度均大于所述展示板3的长度与宽度。

[0030] 进一步地，所述遮阳板1由两块大小相同的小板通过门叶5相接组成。

[0031] 根据上述描述，需要对本实用新型进行折叠时，首先将所述遮阳板1与四根所述第二支杆2分开，通过所述转轴座6将四根所述第二支杆2从竖直状态旋转为水平状态且紧贴在所述展示板3上表面，其次，将所述遮阳板1水平放置在折叠后的四根第二支杆2上，最后，通过所述转轴座6将四根所述第一支杆4从竖直状态旋转为水平状态并紧贴所述展示板3的下表面，完成折叠过程。

[0032] 尽管本实用新型的实施方案已公开如上，但其并不仅仅限于说明书和实施方式中所列运用，它完全可以被适用于各种适合本实用新型的领域，对于熟悉本领域的人员而言，

可容易地实现另外的修改，因此在不背离权利要求及等同范围所限定的一般概念下，本实用新型并不限于特定的细节与这里示出与描述的图例。

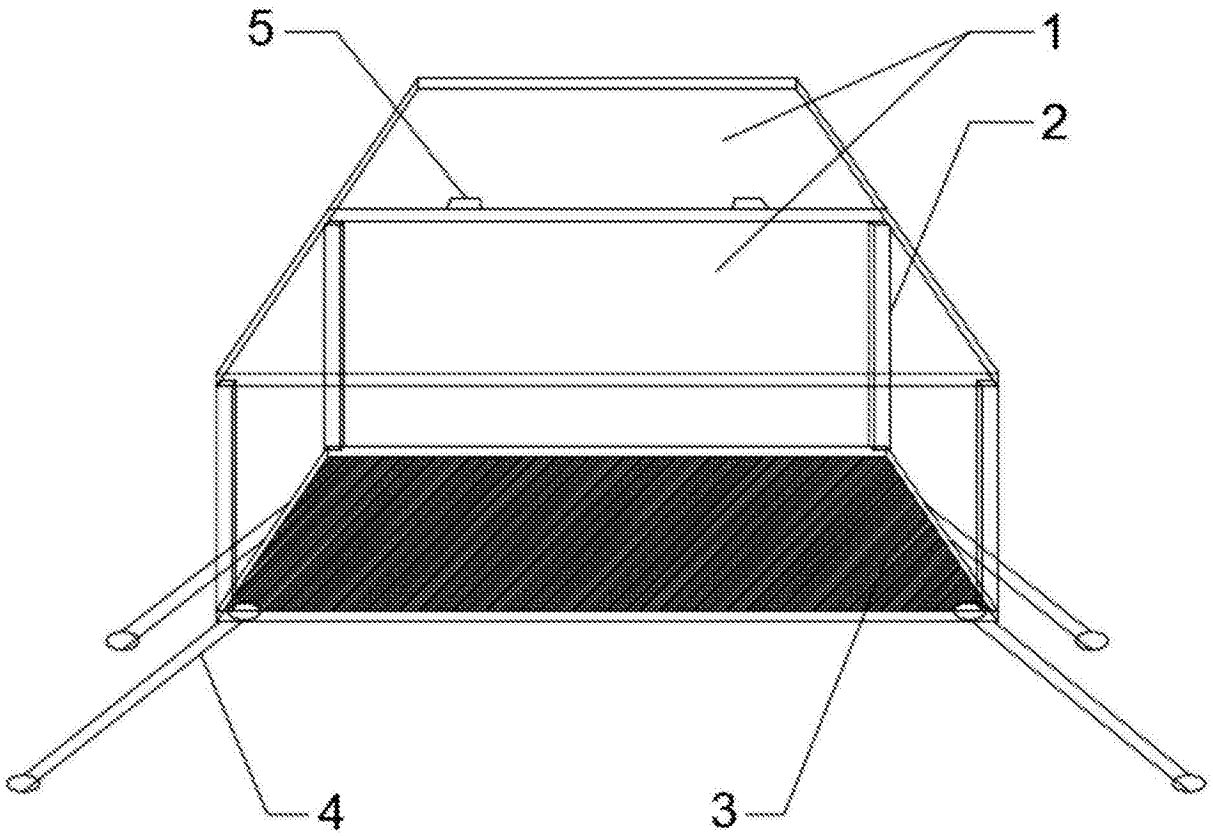

图1

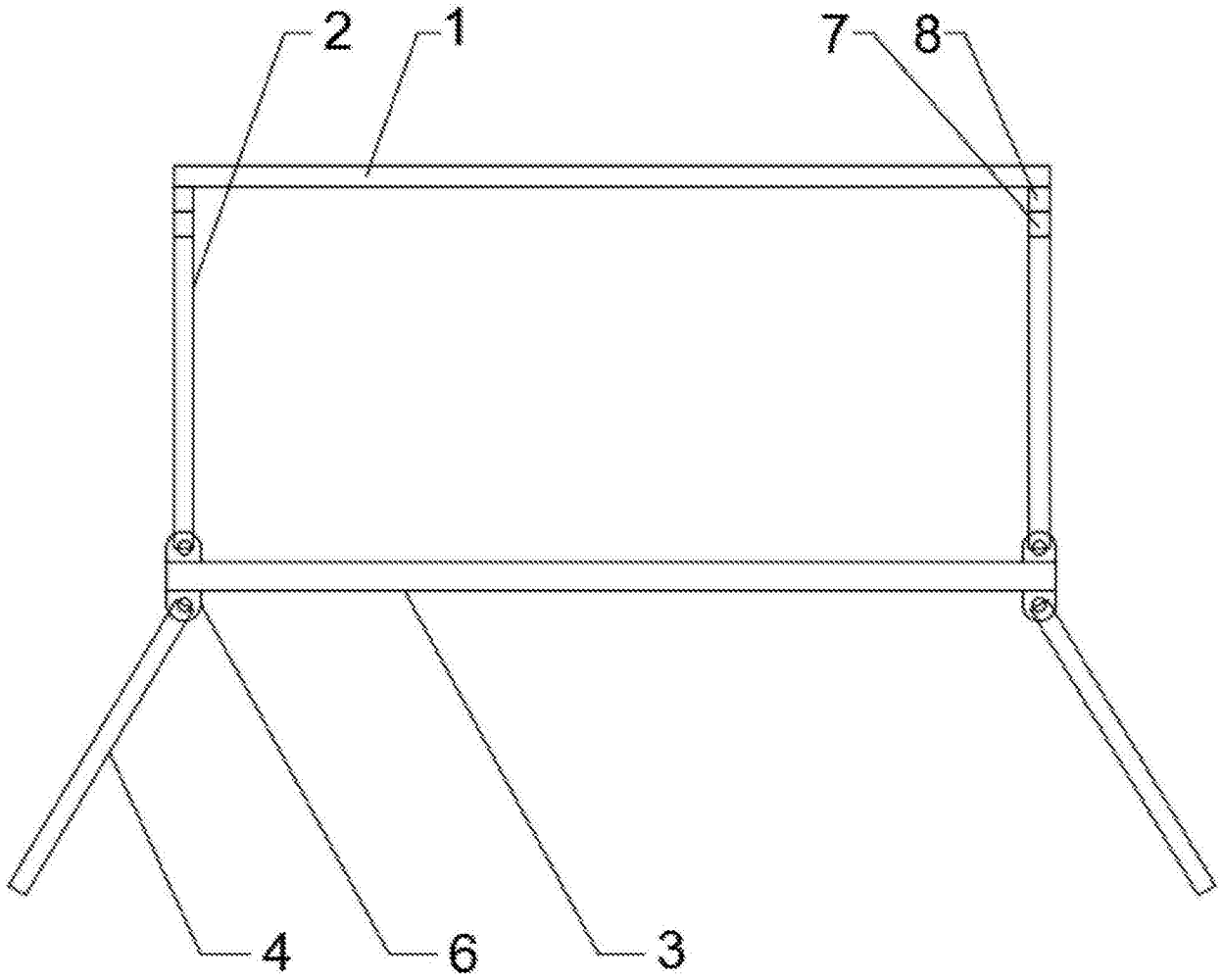

图2