(19)中华人民共和国国家知识产权局

(12)实用新型专利

(10)授权公告号 CN 208384508 U
(45)授权公告日 2019.01.15

(21)申请号 201820929909.9

(22)申请日 2018.06.15

(73)专利权人 林玉峰
地址 225500 江苏省泰州市姜堰区嘉中名苑6号楼1601室

(72)发明人 林玉峰

(51)Int.Cl.
G06F 1/20(2006.01)

(ESM)同样的发明创造已同日申请发明专利

权利要求书1页 说明书3页 附图2页

(54)实用新型名称

一种具有防尘功能的电脑散热器

(57)摘要

本实用新型公开了电脑散热器技术领域的一种具有防尘功能的电脑散热器，包括散热器主架，所述散热器主架左右两侧外壁均开设有除尘水箱，所述散热器主架内腔底部左右两侧均设置有散热风扇，所述散热器主架内腔设置有隔板，所述隔板顶部左侧设置有固定装置，所述散热器主架左侧外壁设置有抽气泵，所述隔板顶部右侧滑动连接有推板，所述推板右侧设置有推杆，所述推杆右侧设置有把手；该装置结构简单，装置通过除尘水箱中的液体，防止灰尘从底部进入电脑内部；通过固定在电脑散热孔上的固定装置、抽气泵和右侧推板等装置，直接对电脑内部进行散热，同时也能根据不同电脑的宽度和厚度来调节装置，使固定更加彻底，增加了装置的实用性。

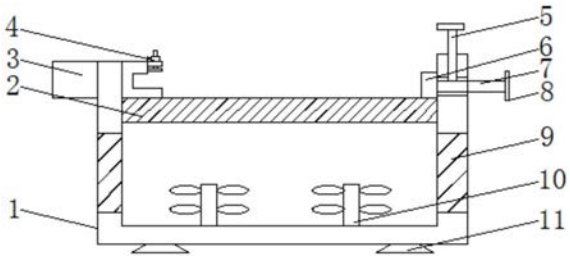

CN 208384508 U

1.一种具有防尘功能的电脑散热器，包括散热器主架(1)，其特征在于：所述散热器主架(1)底部前端左右两侧均设置有吸盘(11)，所述散热器主架(1)底部后端左右两侧均开设有支撑槽(12)，所述支撑槽(12)内壁左右两侧均设置有转轴(14)，两组所述转轴(14)之间设置有伸缩支撑杆(13)，所述散热器主架(1)左右两侧外壁均开设有除尘水箱(9)，所述散热器主架(1)内腔底部左右两侧均设置有散热风扇(10)，所述散热器主架(1)内腔设置有隔板(2)，且所述隔板(2)的高度高于除尘水箱(9)的高度，且所述隔板(2)上开设有散热孔洞，所述隔板(2)顶部左侧设置有固定装置(4)，所述散热器主架(1)左侧外壁设置有抽气泵(3)，且所述抽气泵(3)的抽气管贯穿散热器主架(1)的左侧外壁与固定装置(4)左侧外壁连接，所述隔板(2)顶部右侧滑动连接有推板(6)，所述推板(6)右侧设置有推杆(7)，且所述推杆(7)贯穿散热器主架(1)右侧外壁并延伸至散热器主架(1)的外部，所述推杆(7)右侧设置有把手(8)，所述散热器主架(1)右侧外壁顶端开设有螺纹管道，且所述散热器主架(1)右侧外壁顶端设置有与螺纹管道相匹配第一螺栓(5)。

2.根据权利要求1所述的一种具有防尘功能的电脑散热器，其特征在于：所述除尘水箱(9)内侧外壁顶部开设有出气口(93)，且所述除尘水箱(9)外侧外壁顶部开设有进气口(91)，且所述进气口(91)与出气口(93)处于同一水平线，所述除尘水箱(9)内腔顶部设置有挡板(92)，且所述挡板(92)顶部与除尘水箱(9)内腔顶部固定连接，所述除尘水箱(9)内腔液面的高度低于进气口(91)的高度。

3.根据权利要求1所述的一种具有防尘功能的电脑散热器，其特征在于：所述固定装置(4)包括固定块(46)，所述固定块(46)右侧开设有电脑散热孔固定槽(45)，所述固定块(46)顶部设置有固定杆(41)，且所述固定杆(41)底部贯穿固定块(46)顶部延伸至电脑散热孔固定槽(45)内腔，所述固定杆(41)底部固定连接有固定板(44)，所述固定杆(41)外壁套接有套管(43)，且所述套管(43)底部与固定块(46)顶部固定连接，所述套管(43)内腔开设有螺纹管道，切所述套管(43)左侧外壁设置有与螺纹管道相匹配的第二螺栓(42)。

4.根据权利要求1所述的一种具有防尘功能的电脑散热器，其特征在于：所述隔板(2)顶部设置有过滤网，且所述除尘水箱(9)外侧均设置有过滤网。

5.根据权利要求3所述的一种具有防尘功能的电脑散热器，其特征在于：所述固定板(44)底部设置有橡胶垫，且所述电脑散热孔固定槽(45)内腔底部设置有橡胶垫。

一种具有防尘功能的电脑散热器

技术领域

[0001] 本实用新型涉及电脑散热器技术领域，具体为一种具有防尘功能的电脑散热器。

背景技术

[0002] 笔记本电脑因其体积较小，方便携带和使用等优点越来越成为人们生活和工作中不可或缺的工具。随着笔记本电脑硬件、软件等各方面技术的发展，如今的笔记本电脑也越来越追求高运行速度、高显示效果，因此用户选用的配置也越来越高。对应于高配置的笔记本电脑，各硬件工作时产生的热量也越高，尤其是CPU、主板、显卡等硬件产生大量热量，如不及时散发，很容易造成笔记本电脑过热，影响笔记本电脑的正常使用，严重时甚至烧坏笔记本电脑；现有的电脑散热器一般是由金属或者塑料外壳加上内置的2-4个风扇构成，只能对的笔记本电脑的底座进行散热，散热效果一般，难以满足散热要求，并且由于空气中的灰尘较多，散热器的通风扇上往往容易沾满了灰尘，使用沾满灰尘的散热器，反而还更容易使得散热器本身沾染的大量灰尘进入笔记本电脑内部，破坏笔记本电脑内部的硬件设施。

实用新型内容

[0003] 本实用新型的目的在于提供一种具有防尘功能的电脑散热器，以解决上述背景技术中提出的问题。

[0004] 为实现上述目的，本实用新型提供如下技术方案：一种具有防尘功能的电脑散热器，包括散热器主架，所述散热器主架底部前端左右两侧均设置有吸盘，所述散热器主架底部后端左右两侧均开设有支撑槽，所述支撑槽内壁左右两侧均设置有转轴，两组所述转轴之间设置有伸缩支撑杆，所述散热器主架左右两侧外壁均开设有除尘水箱，所述散热器主架内腔底部左右两侧均设置有散热风扇，所述散热器主架内腔设置有隔板，且所述隔板的高度高于除尘水箱的高度，且所述隔板上开设有散热孔洞，所述隔板顶部左侧设置有固定装置，所述散热器主架左侧外壁设置有抽气泵，且所述抽气泵的抽气管贯穿散热器主架的左侧外壁与固定装置左侧外壁连接，所述隔板顶部右侧滑动连接有推板，所述推板右侧设置有推杆，且所述推杆贯穿散热器主架右侧外壁并延伸至散热器主架的外部，所述推杆右侧设置有把手，所述散热器主架右侧外壁顶端开设有螺纹管道，且所述散热器主架右侧外壁顶端设置有与螺纹管道相匹配第一螺栓。

[0005] 优选的，所述除尘水箱内侧外壁顶部开设有出气口，且所述除尘水箱外侧外壁顶部开设有进气口，且所述进气口与出气口处于同一水平线，所述除尘水箱内腔顶部设置有挡板，且所述挡板顶部与除尘水箱内腔顶部固定连接，所述除尘水箱内腔液面的高度低于进气口的高度。

[0006] 优选的，所述固定装置包括固定块，所述固定块右侧开设有电脑散热孔固定槽，所述固定块顶部设置有固定杆，且所述固定杆底部贯穿固定块顶部延伸至电脑散热孔固定槽内腔，所述固定杆底部固定连接有固定板，所述固定杆外壁套接有套管，且所述套管底部与固定块顶部固定连接，所述套管内腔开设有螺纹管道，切所述套管左侧外壁设置有与螺纹

管道相匹配的第二螺栓。

[0007] 优选的，所述隔板顶部设置有过滤网，且所述除尘水箱外侧均设置有过滤网。

[0008] 优选的，所述固定杆底部设置有橡胶垫，且所述电脑散热孔固定槽内腔底部设置有橡胶垫。

[0009] 与现有技术相比，本实用新型的有益效果是：该装置结构简单、操作方便，装置通过除尘水箱中的液体，很好的过滤了空气中附带的灰尘，防止灰尘从底部进入电脑内部；通过装置底部的吸盘和伸缩支撑杆，很好的固定散热器，防止散热器移动，同时也能调节装置高度达到所需要的高度，使用更加方便、舒服；通过固定在电脑散热孔上的固定装置、抽气泵和右侧推板等装置，直接对电脑内部进行散热，使散热更加彻底，保护了电脑的安全，同时也能根据不同电脑的宽度和厚度来调节装置，使固定更加彻底，减小了灰尘从散热孔进入电脑内部的机率，增加了装置的实用性。

附图说明

[0010] 图1为本实用新型结构示意图；

[0011] 图2为本实用新型散热器主架仰视图；

[0012] 图3为本实用新型除尘水箱结构图；

[0013] 图4为本实用新型固定装置结构图。

[0014] 图中：1散热器主架、2隔板、3抽气泵、4固定装置、41固定杆、42第二螺栓、43套管、44固定板、45电脑散热孔固定槽、46固定块、5第一螺栓、6推板、7推杆、8把手、9除尘水箱、91进气口、92隔板、93出气口、10散热风扇、11吸盘、12支撑槽、13伸缩支撑杆、14转轴。

具体实施方式

[0015] 下面将结合本实用新型实施例中的附图，对本实用新型实施例中的技术方案进行清楚、完整地描述，显然，所描述的实施例仅仅是本实用新型一部分实施例，而不是全部的实施例。基于本实用新型中的实施例，本领域普通技术人员在没有做出创造性劳动前提下所获得的所有其他实施例，都属于本实用新型保护的范围。

[0016] 请参阅图1-4，本实用新型提供一种技术方案：一种具有防尘功能的电脑散热器，包括散热器主架1，散热器主架1底部前端左右两侧均设置有吸盘11，散热器主架1底部后端左右两侧均开设有支撑槽12，支撑槽12内壁左右两侧均设置有转轴14，两组转轴14之间设置有伸缩支撑杆13，散热器主架1左右两侧外壁均开设有除尘水箱9，散热器主架1内腔底部左右两侧均设置有散热风扇10，散热器主架1内腔设置有隔板2，且隔板2的高度高于除尘水箱9的高度，且隔板2上开设有散热孔洞，隔板2顶部左侧设置有固定装置4，散热器主架1左侧外壁设置有抽气泵3，且抽气泵3的抽气管贯穿散热器主架1的左侧外壁与固定装置4左侧外壁连接，隔板2顶部右侧滑动连接有推板6，推板6右侧设置有推杆7，且推杆7贯穿散热器主架1右侧外壁并延伸至散热器主架1的外部，推杆7右侧设置有把手8，散热器主架1右侧外壁顶端开设有螺纹管道，且散热器主架1右侧外壁顶端设置有与螺纹管道相匹配第一螺栓5。

[0017] 其中，除尘水箱9内侧外壁顶部开设有出气口93，且除尘水箱9外侧外壁顶部开设有进气口91，且进气口91与出气口93处于同一水平线，除尘水箱9内腔顶部设置有挡板92，

且挡板92顶部与除尘水箱9内腔顶部固定连接，除尘水箱9内腔液面的高度低于进气口91的高度，防止液体溢出造成危险；

[0018] 固定装置4包括固定块46，固定块46右侧开设有电脑散热孔固定槽45，固定块46顶部设置有固定杆41，且固定杆41底部贯穿固定块46顶部延伸至电脑散热孔固定槽45内腔，固定杆41底部固定连接有固定板44，固定杆41外壁套接有套管43，且套管43底部与固定块46顶部固定连接，套管43内腔开设有螺纹管道，切套管43左侧外壁设置有与螺纹管道相匹配的第二螺栓42；

[0019] 隔板2顶部设置有过滤网，且除尘水箱9外侧均设置有过滤网，防止灰尘进入电脑内部，损坏电脑原件；

[0020] 固定板44底部设置有橡胶垫，且电脑散热孔固定槽45内腔底部设置有橡胶垫，更加彻底的固定散热孔，防止灰尘进入电脑内部。

[0021] 工作原理：该装置使用，先将散热器放在预定位置，通过吸盘11固定，根据需要的高度可以调节伸缩支撑杆13的高度，然后将电脑放在隔板2上，将电脑散热孔放在电脑散热孔固定槽45上，通过固定杆41使固定板44下降接触电脑表面，通过第二螺栓42和套管43固定电脑散热孔，同时推动把手8使推板6接触电脑侧面彻底固定电脑，防止电脑散热孔与固定装置产生空隙，减小了灰尘进入电脑内部的机率，增加了装置的实用性，通过左侧的抽气泵3抽取电脑内部产生的热量，同时隔板2底部的散热风扇10也增加了空气流通，增加了散热的效率，散热器左右两侧除尘水箱9内部液体很好的过滤了空气中附着的灰尘，保证了电脑内部的安全。

[0022] 尽管已经示出和描述了本实用新型的实施例，对于本领域的普通技术人员而言，可以理解在不脱离本实用新型的原理和精神的情况下可以对这些实施例进行多种变化、修改、替换和变型，本实用新型的范围由所附权利要求及其等同物限定。

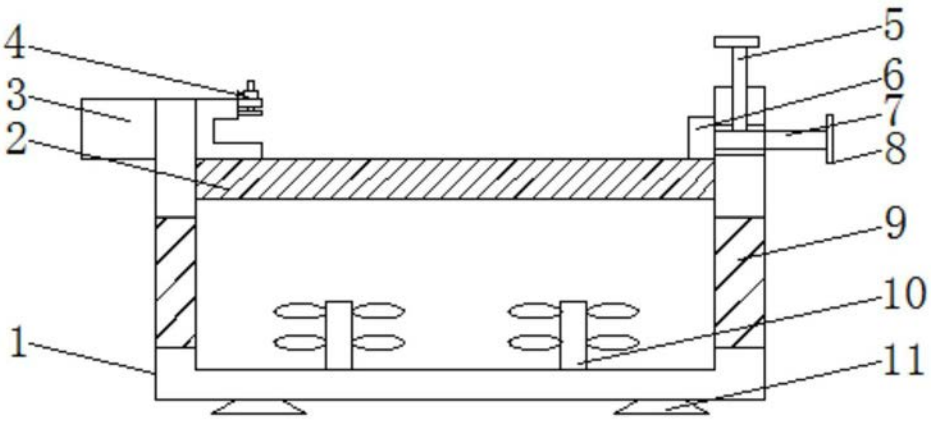

图1

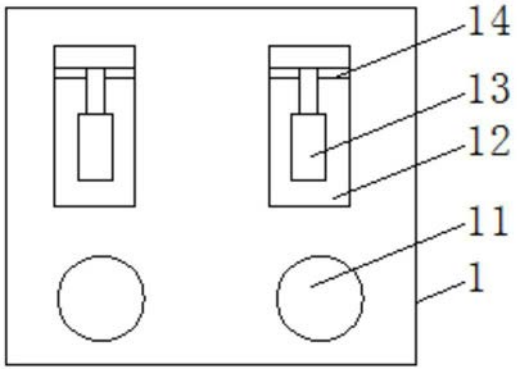

图2

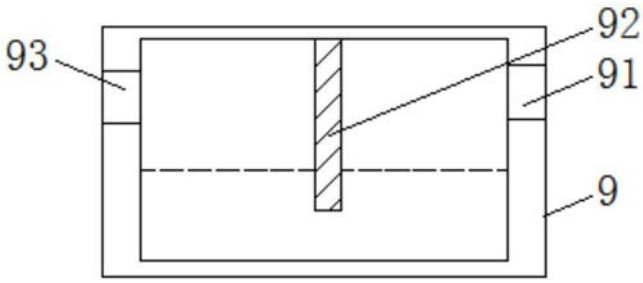

图3

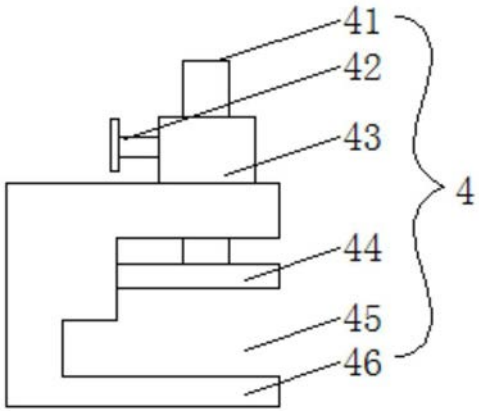

图4