(19)中华人民共和国国家知识产权局

(12)实用新型专利

(10)授权公告号 CN 209982123 U
(45)授权公告日 2020.01.21

(21)申请号 201920907148.1

(22)申请日 2019.06.17

(73)专利权人 新疆拓荒者信息科技有限公司
地址 830011 新疆维吾尔自治区乌鲁木齐市新市区北京南路府友巷40号1栋二层2单元202

(72)发明人 陈元福 马晓丽

(51)Int.Cl.
H02J 7/00(2006.01)

权利要求书1页 说明书3页 附图3页

(54)实用新型名称

一种背吸式充电宝

(57)摘要

本实用新型涉及充电宝技术领域，具体公开了一种背吸式充电宝，包括充电宝本体；所述充电宝本体包括上外壳以及下外壳，所述上外壳上开设有凹槽，凹槽内部设有磁铁；所述上外壳与下外壳之间设有电路板以及电池，电路板与电池之间电性连接；所述的背吸式充电宝结构设计合理，实用性强，操作简单，使用所述背吸式充电宝充电时，先将手机本体或手机壳背部贴上引磁片，接着将导线所连接的充电接头与手机本体的充电端口连接，最后将背吸式充电宝上的磁铁与所对应的引磁片吸合即可边使用手机本体边对手机本体充电，丝毫不影响使用者使用手机本体的游戏体验，值得在充电宝技术领域推广与使用。

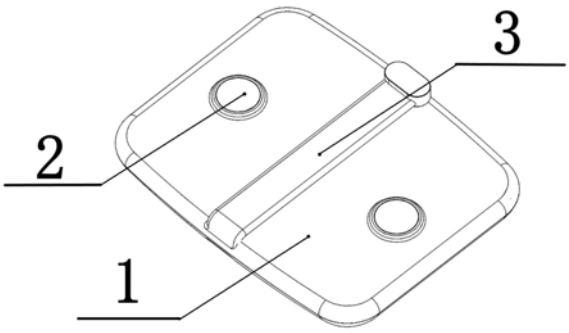

CN 209982123 U

1.一种背吸式充电宝，其包括：充电宝本体，其特征在于：所述充电宝本体包括上外壳(1)以及下外壳(7)，所述上外壳(1)上开设有凹槽(101)，凹槽(101)内部设有磁铁(2)；所述上外壳(1)与下外壳(7)之间设有电路板(8)以及电池(9)，电路板(8)与电池(9)之间电性连接。

2.根据权利要求1所述的背吸式充电宝，其特征在于：所述上外壳(1)表面平整光滑，上外壳(1)表面中间设有置放槽。

3.根据权利要求2所述的背吸式充电宝，其特征在于：所述置放槽内设有导线(3)，导线(3)一端连接充电接头(4)，导线(3)另一端电性连接电池(9)。

4.根据权利要求1所述的背吸式充电宝，其特征在于：所述上外壳(1)上以及下外壳(7)上均设有置放孔(5)，上外壳(1)上的置放孔(5)与下外壳(7)上的置放孔(5)之间相互贯通。

5.根据权利要求4所述的背吸式充电宝，其特征在于：所述下外壳(7)前端设有充电接口(6)，充电接口(6)与电路板(8)之间电性连接。

一种背吸式充电宝

技术领域

[0001] 本实用新型涉及充电宝技术领域，具体是一种背吸式充电宝。

背景技术

[0002] 如今的生活中，人们对生活质量的向往和追求也在不断的升高，特别是对于电子产品方面，手机就是其中之一，现在家家户户无论是在学习方面还是工作方面，都少不了手机的使用，因为手机的使用越来越频繁，总会导致关键时刻就没电，因此移动电源市场应运而生。

[0003] 移动电源，也叫充电宝、旅行充电器等，是一种集供电和充电功能于一体的便携式充电器，可以给手机、平板电脑等数码设备随时随地充电。充电宝一般由锂电芯作为储电单元，使用方便快捷。

[0004] 而现在市面上所售的充电宝为了获得较多的电量储存，一般充电宝体积较为庞大，庞大的体积虽然能够储备充足的电源，但是使用者使用起来极其不顺手，另外，充电宝体积庞大不仅外观不好看，而且携带也不便。

[0005] 针对上述背景技术中的问题，本实用新型旨在提供一种背吸式充电宝。

实用新型内容

[0006] 本实用新型的目的在于提供一种背吸式充电宝，以解决上述背景技术中提出的问题。

[0007] 为实现上述目的，本实用新型提供如下技术方案：

[0008] 一种背吸式充电宝，其包括：充电宝本体，所述充电宝本体包括上外壳以及下外壳，所述上外壳上开设有凹槽，凹槽内部设有磁铁；所述上外壳与下外壳之间设有电路板以及电池，电路板与电池之间电性连接。

[0009] 作为本实用新型进一步的方案：所述上外壳表面平整，上外壳表面中间设有置放槽。

[0010] 作为本实用新型进一步的方案：所述置放槽内设有导线，导线一端连接充电接头，导线另一端电性连接电池。

[0011] 作为本实用新型进一步的方案：所述上外壳上以及下外壳上均设有置放孔，上外壳上的置放孔与下外壳上的置放孔之间相互贯通。

[0012] 作为本实用新型进一步的方案：所述下外壳前端设有充电接口，充电接口与电路板之间电性连接。

[0013] 与现有技术相比，本实用新型的有益效果是：

[0014] 所述的背吸式充电宝体型较小，操作简单，实用性强，使用者使用所述背吸式充电宝充电时，先将手机本体或手机壳背部贴上引磁片，接着将导线所连接的充电接头与手机本体的充电端口连接接通电池，最后将背吸式充电宝上的磁铁与所对应的引磁片吸合即可边使用边充电，丝毫不影响使用者使用手机本体的游戏体验。

附图说明

[0015] 为了更清楚地说明本实用新型实施例中的技术方案，下面将对实施例或现有技术描述中所需要使用的附图作简单地介绍，显而易见地，下面描述中的附图仅仅是本实用新型的一些实施例。

[0016] 图1为本实用新型实施例的一种背吸式充电宝的结构示意图。

[0017] 图2为本实用新型实施例的一种背吸式充电宝的表面展示图。

[0018] 图3为本实用新型实施例的一种背吸式充电宝的背面展示图。

[0019] 图4为本实用新型实施例的一种背吸式充电宝的内部结构示意图。

[0020] 图5为本实用新型实施例的一种背吸式充电宝的使用状态示意图。

[0021] 图中：1-上外壳、101-凹槽、2-磁铁、3-导线、4-充电接头、5-置放孔、6-充电接口、7-下外壳、8-电路板、9-电池、10-手机本体。

具体实施方式

[0022] 为了使本实用新型所要解决的技术问题、技术方案及有益效果更加清楚明白，以下结合附图及实施例，对本实用新型进行进一步详细说明。当然，所描述的实施例仅仅是本实用新型一部分实施例，而不是全部的实施例。基于本实用新型中的实施例，本领域普通技术人员在没有做出创造性劳动前提下所获得的所有其他实施例，都属于本实用新型保护的范围。

[0023] 实施例1

[0024] 请参阅图1～5，本实用新型实施例1中，一种背吸式充电宝，其包括：充电宝本体，所述充电宝本体包括上外壳1以及下外壳7，所述上外壳1上开设有凹槽101，凹槽101内部设有磁铁2，在待充电的手机本体10上放置引磁片，通过将带充电的手机本体10放置磁片的位置与磁铁2处贴合，使手机本体10与所述背吸式充电宝紧密贴合进行充电；所述上外壳1与下外壳7之间设有电路板8以及电池9，电路板8与电池9之间电性连接。

[0025] 进一步地，所述上外壳1表面平整，表面平整的上外壳1利于与手机本体10贴合，所述上外壳1表面中间设有置放槽。

[0026] 具体地，所述置放槽内设有导线3，导线3一端连接充电接头4，导线3另一端电性连接电池9，充电接头4接通电源，通过导线3给电池9内部进行充电。

[0027] 进一步地，所述上外壳1上以及下外壳7上均设有置放孔5，上外壳1上的置放孔5与下外壳7上的置放孔5之间相互贯通，置放孔5在不使用所述背吸式充电宝时放置充电接头4。

[0028] 实施例2

[0029] 进一步地，所述下外壳7前端设有充电接口6，充电接口6与电路板8之间电性连接，充电接口6既可以在充电接头4发生故障时通过数据线接通电源给电池9进行充电，又可以接通数据线给电池9放电进而为手机本体10充电。

[0030] 本实用新型实施例的工作原理是：

[0031] 所述的背吸式充电宝结构设计合理，实用性强，其不仅体型较小，易于携带，而且操作简单，使用方便舒适；使用所述背吸式充电宝充电时，先将手机本体10或手机壳背部贴上引磁片，接着将导线3所连接的充电接头4与手机本体10的充电端口连接给手机本体10充

电，最后将背吸式充电宝上的磁铁2与手机本体10上所对应的引磁片吸合即可边使用边充电，丝毫不影响使用者使用手机本体10的游戏体验。

[0032] 在本实用新型的描述中，除非另有明确的规定和限定，术语“安装”、“相连”、“连接”应做广义理解，例如，可以是固定连接，也可以是可拆卸连接，或一体地连接；可以是机械连接，也可以是电连接；可以是直接相连，也可以通过中间媒介间接相连，可以是两个元件内部的连通。对于本领域的普通技术人员而言，可以具体情况理解上述术语在本实用新型中的具体含义。

[0033] 以上所述仅为本实用新型的较佳实施例而已，并不用以限制本实用新型，凡在本实用新型的精神和原则之内所作的任何修改、等同替换和改进等，均应包含在本实用新型的保护范围之内。

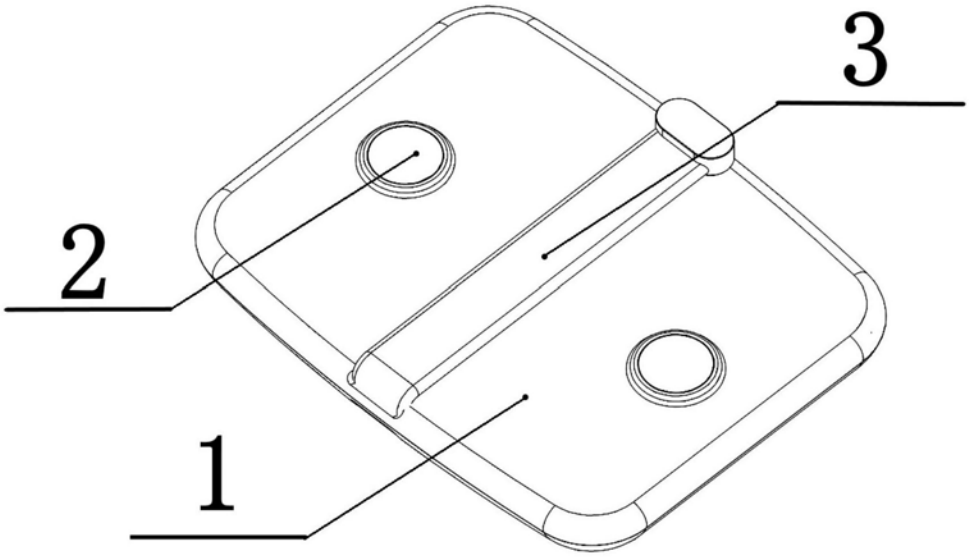

图1

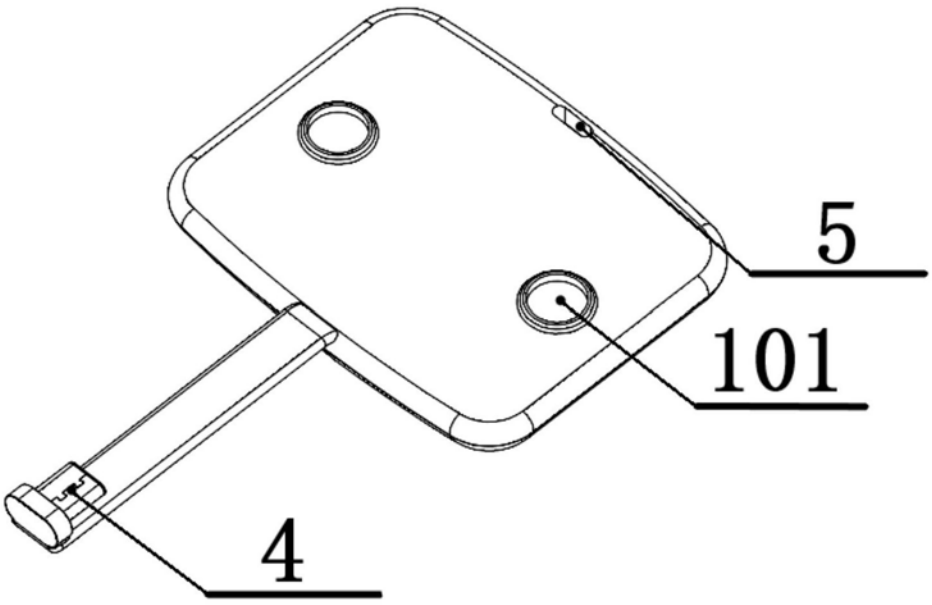

图2

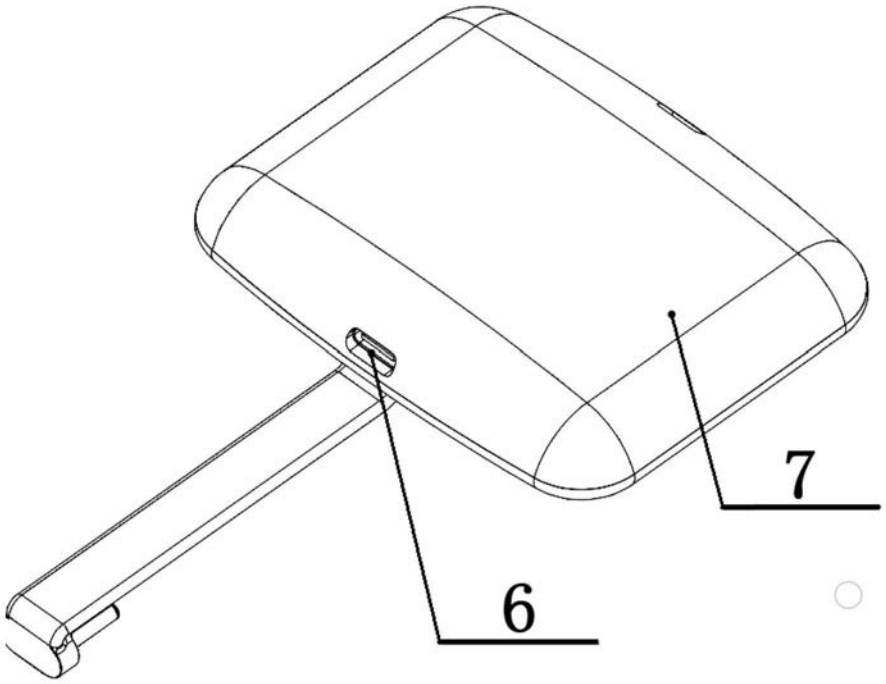

图3

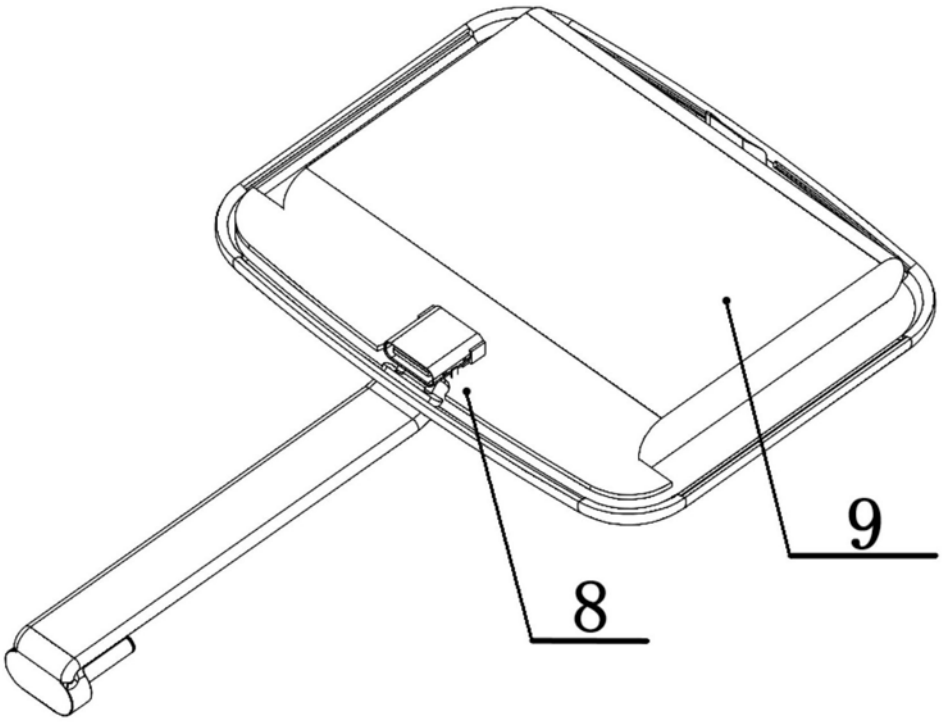

图4

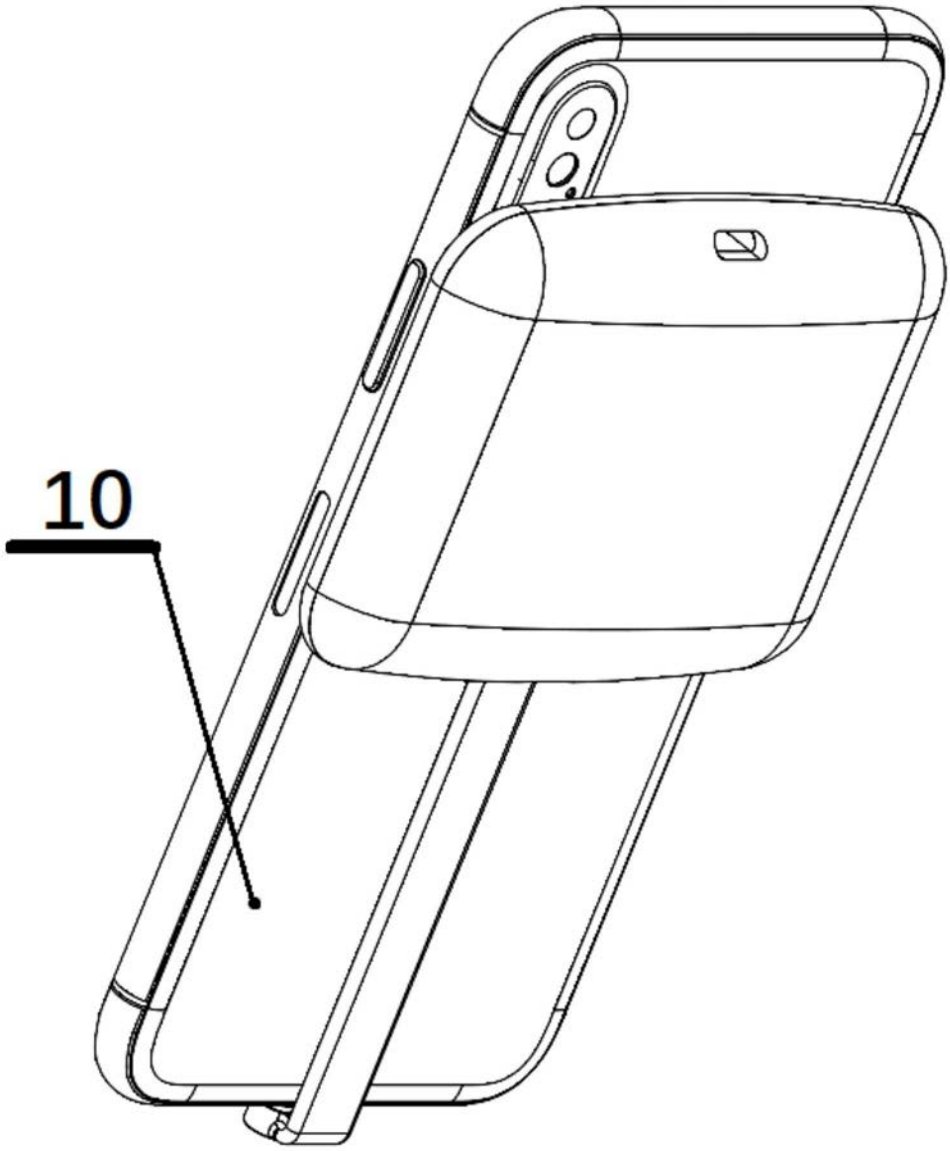

图5