(19)中华人民共和国国家知识产权局

(12)实用新型专利

(10)授权公告号 CN 215949248 U
(45)授权公告日 2022.03.04

(21)申请号 202122135766.9

(22)申请日 2021.09.06

(73)专利权人 芜湖海螺型材科技股份有限公司
地址 241009 安徽省芜湖市芜湖经济技术开发区港湾路38号

(72)发明人 李培 胡必祥 陈炜 朱鹏飞

(74)专利代理机构 芜湖安汇知识产权代理有限公司 34107
代理人 张永生

(51)Int.Cl.
E06B 3/36(2006.01)
E06B 3/66(2006.01)
E06B 7/23(2006.01)

权利要求书1页 说明书2页 附图1页

(54)实用新型名称

一种低能耗节能平开窗

(57)摘要

本实用新型公开了一种低能耗节能平开窗，包括窗框和设在窗框内的内平开窗扇，所述内平开窗扇中设有中空玻璃，所述窗框和内平开窗扇均为中空的型材结构，型材结构中设有一组独立的腔体结构，内平开窗扇与窗框内外配合处均设有密封胶条，内平开窗扇与窗框内外配合处之间形成内部腔体，内部腔体中设有隔断胶条。该低能耗节能平开窗结构设计合理，平开窗型材内形成较多独立腔体，中空玻璃采用三层玻璃，并且通过三道密封，其具有较好节能保温效果。

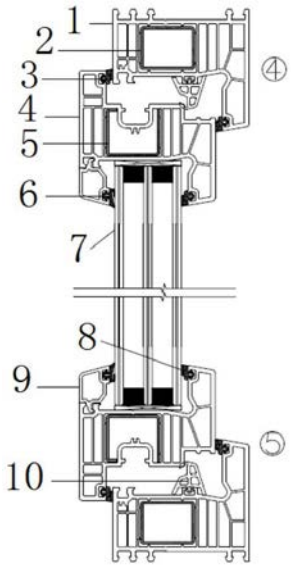

CN 215949248 U

1.一种低能耗节能平开窗，包括窗框和设在窗框内的内平开窗扇，所述内平开窗扇中设有中空玻璃，其特征在于：所述窗框和内平开窗扇均为中空的型材结构，型材结构中设有一组独立的腔体结构，内平开窗扇与窗框内外配合处均设有密封胶条，内平开窗扇与窗框内外配合处之间形成内部腔体，内部腔体中设有隔断胶条。

2.如权利要求1所述低能耗节能平开窗，其特征在于：所述隔断胶条为等压胶条，等压胶条设在窗框上。

3.如权利要求1所述低能耗节能平开窗，其特征在于：所述中空玻璃包括三层玻璃，三层玻璃形成两中空玻璃腔。

4.如权利要求1所述低能耗节能平开窗，其特征在于：所述型材结构内部设有内型钢，位于内型钢外侧的腔体结构数量大于位于内型钢内侧的腔体结构数量。

5.如权利要求2所述低能耗节能平开窗，其特征在于：所述等压胶条为中空结构的胶条结构，内平开窗扇上对应等压胶条端部设有配合台阶结构。

6.如权利要求4所述低能耗节能平开窗，其特征在于：所述型材结构内位于内型钢外侧的腔体结构为内外腔体叠层结构。

一种低能耗节能平开窗

技术领域

[0001] 本实用新型涉及平开窗技术领域，尤其是涉及一种低能耗节能平开窗。

背景技术

[0002] 在绿色发展理念下，建筑节能早已成为人们关注的一项重要议题。据统计，我国建筑能耗约占全社会能源消费量的1/3，而通过门窗损失的能量约占建筑物外围护结构能量损失的50％。因此，提高建筑门窗的性能、大力推广使用节能门窗是降低建筑能耗的重要途径。目前，市场上常用的平开窗节能保温效果不够理想，不能有效满足建筑高节能区域对门窗的应用需求。

实用新型内容

[0003] 针对现有技术不足，本实用新型所要解决的技术问题是提供一种低能耗节能平开窗，其具有较好节能保温效果。

[0004] 为了解决上述技术问题，本实用新型所采用的技术方案为：

[0005] 该低能耗节能平开窗，包括窗框和设在窗框内的内平开窗扇，所述内平开窗扇中设有中空玻璃，所述窗框和内平开窗扇均为中空的型材结构，型材结构中设有一组独立的腔体结构，内平开窗扇与窗框内外配合处均设有密封胶条，内平开窗扇与窗框内外配合处之间形成内部腔体，内部腔体中设有隔断胶条。

[0006] 进一步的或优选的：

[0007] 所述隔断胶条为等压胶条，等压胶条设在窗框上。

[0008] 所述中空玻璃包括三层玻璃，三层玻璃形成两中空玻璃腔。

[0009] 所述型材结构内部设有内型钢，位于内型钢外侧的腔体结构数量大于位于内型钢内侧的腔体结构数量。

[0010] 所述等压胶条为中空结构的胶条结构，内平开窗扇上对应等压胶条端部设有配合台阶结构。

[0011] 所述型材结构内位于内型钢外侧的腔体结构为内外腔体叠层结构。

[0012] 本实用新型与现有技术相比，具有以下优点：该低能耗节能平开窗结构设计合理，平开窗型材内形成较多独立腔体，中空玻璃采用三层玻璃，并且通过三道密封，其具有较好节能保温效果。

附图说明

[0013] 下面对本说明书各幅附图所表达的内容及图中的标记作简要说明：

[0014] 图1为本实用新型平开窗结构示意图。

[0015] 图2为沿图1中4-5的断面示意图。

[0016] 图3为沿图1中1-2-3的断面示意图。

[0017] 图中：

[0018] 1.窗框、2.窗框内型钢、3.窗扇密封胶条、4.内平开窗扇、5.窗扇内型钢、6.玻璃内密封胶条、7.中空玻璃、8.玻璃外密封胶条、9.玻璃压条、10.等压胶条、11.中梃、12.中梃内型钢。

具体实施方式

[0019] 下面对照附图，通过对实施例的描述，对本实用新型的具体实施方式作进一步详细的说明。

[0020] 如图1至图3所示，该低能耗节能平开窗，包括窗框1和设在窗框内的内平开窗扇4，内平开窗扇中设有中空玻璃7，窗框和内平开窗扇均为中空的型材结构，型材结构中设有一组独立的腔体结构，内平开窗扇与窗框内外配合处均设有密封胶条，内平开窗扇与窗框内外配合处之间形成内部腔体，内部腔体中设有隔断胶条。

[0021] 型材结构内部设有内型钢；具体为，窗框的型材腔体中设有窗框内型钢2，内平开窗扇的型材腔体中设有窗扇内型钢5；窗框中设有中梃11，中梃内设有中梃内型钢12，对独立腔体结构形成可靠的支撑，结构稳定可靠。

[0022] 内平开窗扇与窗框之间通过窗扇密封胶条3配合；具体为，内平开窗扇与窗框内侧配合处设有窗扇内密封胶条，内平开窗扇与窗框外侧配合处设有窗扇外密封胶条，窗框、内平开窗扇、窗扇内密封胶条以及窗扇外密封胶条之间形成内部腔体，隔断胶条为等压胶条，等压胶条将内部腔体分成内外两个独立腔体结构，其具有较好节能保温效果。

[0023] 等压胶条10通过卡接设在窗框上；进一步的，等压胶条为中空结构的胶条结构，内平开窗扇上对应等压胶条端部设有配合台阶结构。

[0024] 中空玻璃包括三层玻璃，三层玻璃形成两中空玻璃腔，内平开窗扇与中空玻璃外侧之前通过玻璃外密封胶条8配合，内平开窗扇内侧对应中空玻璃设有玻璃压条9，玻璃压条通过玻璃内密封胶条6与中空玻璃内侧配合。

[0025] 位于内型钢外侧的腔体结构数量大于位于内型钢内侧的腔体结构数量；进一步的，型材结构内位于内型钢外侧的腔体结构为内外腔体叠层结构，其具有较好节能保温效果。

[0026] 上述仅为对本实用新型较佳的实施例说明，上述技术特征可以任意组合形成多个本实用新型的实施例方案。

[0027] 上面结合附图对本实用新型进行了示例性描述，显然本实用新型具体实现并不受上述方式的限制，只要采用了本实用新型的构思和技术方案进行的各种非实质性的改进，或未经改进将本实用新型的构思和技术方案直接应用于其它场合的，均在本实用新型的保护范围之内。

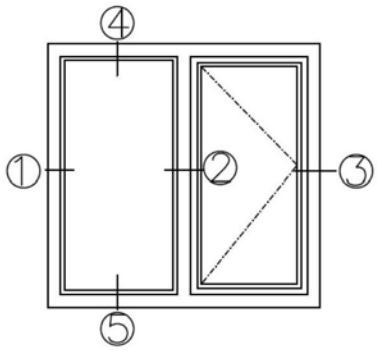

图1

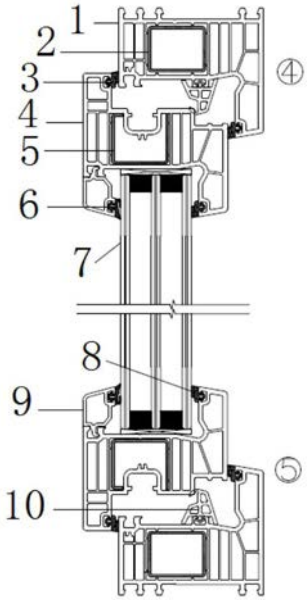

图2

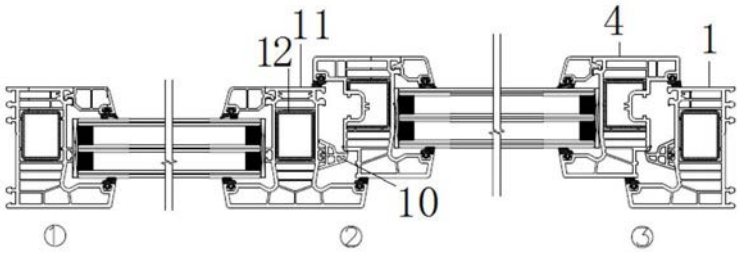

图3