(19)中华人民共和国国家知识产权局

(12)发明专利申请

(10)申请公布号 CN 104757793 A
(43)申请公布日 2015.07.08

(21)申请号 201510107318.4

(22)申请日 2015.03.11

(71)申请人 天津市仟佰億家具有限公司
地址 301700 天津市武清区南蔡村镇福安道88号

(72)发明人 银国清

(74)专利代理机构 天津市鼎和专利商标代理有限公司 12101
代理人 崔立增

(51)Int.Cl.
A47B 85/00(2006.01)

权利要求书1页 说明书2页 附图1页

(54)发明名称

具有餐桌功能的办公桌

(57)摘要

本发明属于办公用品技术领域，尤其涉及具有餐桌功能的办公桌。包括相对的两个端部框架，两者采用多个长螺栓固定连接，构成办公桌的支架，在两个端部框架的顶部之间架设固接有水平的桌面；每个端部框架的底部均设有向前和向后延伸的支腿、前部的上端设有向斜上方延伸的安装板、后部的上端设有向后方延伸的侧护板；还包括外端设有收纳斗、两侧边缘设有滑槽的餐桌面板，在每个安装板的中部均安装有销轴，销轴的内端分位于两个滑槽内；在餐桌面板两侧边缘的中部设有第一插孔，在侧护板的外侧还铰接连接有顶部向内弯折的支撑杆，支撑杆升起后其弯折部插入第一插孔内对餐桌面板进行支撑。

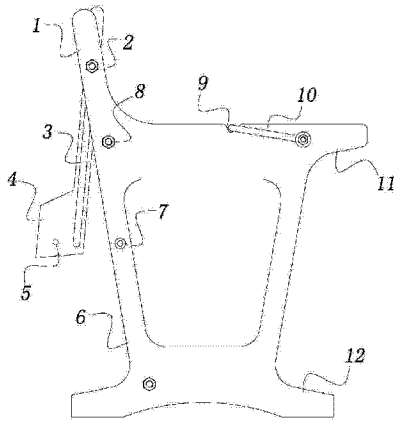

CN 104757793 A

1. 一种具有餐桌功能的办公桌，其特征在于：包括相对的两个端部框架 (6)，两者采用多个长螺栓 (8) 固定连接，构成办公桌的支架，在两个端部框架 (6) 的顶部之间架设固接有水平的桌面；每个端部框架 (6) 的底部均设有向前和向后延伸的支腿 (12)、前部的上端设有向斜上方延伸的安装板 (1)、后部的上端设有向后方延伸的侧护板 (11)；还包括外端设有收纳斗 (4)、两侧边缘设有滑槽 (3) 的餐桌面板，在每个安装板 (1) 的中部均安装有销轴 (2)，销轴 (2) 的内端分位于两个滑槽 (3) 内；在餐桌面板两侧边缘的中部设有第一插孔 (13)，在侧护板 (11) 的外侧还铰接连接有顶部向内弯折的支撑杆 (10)，支撑杆 (10) 升起后其弯折部插入第一插孔 (13) 内对餐桌面板进行支撑。

2. 如权利要求 1 所述的具有餐桌功能的办公桌，其特征在于：在端部框架 (6) 的顶部边缘设有供收起后的支撑杆 (10) 的弯折部落入的凹槽 (9)。

3. 如权利要求 1 所述的具有餐桌功能的办公桌，其特征在于：在收纳斗 (4) 的侧壁上设有第二插孔 (5)，在端部框架 (6) 的前侧边缘设有与第二插孔 (5) 的位置对应的锁定插销 (7)。

具有餐桌功能的办公桌

技术领域

[0001] 本发明属于办公用品技术领域，尤其涉及一种具有餐桌功能的办公桌。

背景技术

[0002] 现有的办公桌一般只具有传统的办公功能，在不太宽敞的空间中，如办公室或家庭的书房中，上述固定结构形式的办公桌较为占用空间。当需要就餐时，人们通常转移至餐桌进行，而上述办公桌占用的空间不能够进行充分利用。

发明内容

[0003] 本发明为解决公知技术中存在的技术问题而提供一种结构简单、操作便捷的具有餐桌功能的办公桌。

[0004] 本发明为解决公知技术中存在的技术问题所采取的技术方案是：具有餐桌功能的办公桌包括相对的两个端部框架，两者采用多个长螺栓固定连接，构成办公桌的支架，在两个端部框架的顶部之间架设固接有水平的桌面；每个端部框架的底部均设有向前和向后延伸的支腿、前部的上端设有向斜上方延伸的安装板、后部的上端设有向后方延伸的侧护板；还包括外端设有收纳斗、两侧边缘设有滑槽的餐桌面板，在每个安装板的中部均安装有销轴，销轴的内端分位于两个滑槽内；在餐桌面板两侧边缘的中部设有第一插孔，在侧护板的外侧还铰接连接有顶部向内弯折的支撑杆，支撑杆升起后其弯折部插入第一插孔内对餐桌面板进行支撑。

[0005] 本发明的优点和积极效果是：本发明提供了一种结构设计简单合理的具有餐桌功能的办公桌，与现有办公桌相比，本技术方案通过在办公桌支架的端部框架之间安装餐桌面板并设置餐桌面板能够沿销轴滑动、同时设置支撑杆对滑动升起的餐桌面板进行支撑，形成了一个位于办公桌桌面之上的餐桌桌面，满足使用者的就餐需要，操作也十分便捷省力。收纳斗的设置为餐具、食物的放置提供了一个空间，便于物品的收纳。

[0006] 优选地：在端部框架的顶部边缘设有供收起后的支撑杆的弯折部落入的凹槽。

[0007] 优选地：在收纳斗的侧壁上设有第二插孔，在端部框架的前侧边缘设有与第二插孔的位置对应的锁定插销。

附图说明

[0008] 图 1 是本发明的侧视结构示意图；

[0009] 图 2 是本发明转换为餐桌时的侧视结构示意图。

[0010] 图中：1、安装板； 2、销轴； 3、滑槽； 4、收纳斗； 5、第二插孔； 6、端部框架； 7、锁定插销； 8、长螺栓； 9、凹槽； 10、支撑杆； 11、侧护板； 12、支腿； 13、第一插孔。

具体实施方式

[0011] 为能进一步了解本发明的发明内容、特点及功效，兹例举以下实施例详细说明如

下：

[0012] 请参见图 1，本发明包括相对的两个端部框架 6，两者采用多个长螺栓 8 固定连接，构成办公桌的支架，在两个端部框架 6 的顶部之间架设固接有水平的桌面。

[0013] 每个端部框架 6 的底部均设有向前和向后延伸的支腿 12 用于提升稳定性、前部的上端设有向斜上方延伸的安装板 1、后部的上端设有向后方延伸的侧护板 11 用于提供侧方防护。上述端部框架 6 可以采用木质材质，这样安装板 1、侧护板 11 和支腿 12 可以与端部框架 6 一体成型得到；端部框架 6 也可以采用金属材质，这样安装板 1、侧护板 11 和支腿 12 可以采用焊接加工工艺与端部框架 6 固接。

[0014] 还包括外端设有收纳斗 4、两侧边缘设有滑槽 3 的餐桌面板，餐桌面板优选为木质材质，减轻重量以便于操作。在每个安装板 1 的中部均安装有销轴 2，销轴 2 的内端分位于两个滑槽 3 内。这样，通过拉动餐桌面板能够使其沿销轴 2 滑动，销轴 2 位于滑槽 3 的一端时，餐桌面板处于图 1 中的下垂状态，位于滑槽 3 的另一端时，餐桌面板升起至办公桌桌面之上。

[0015] 在餐桌面板两侧边缘的中部设有第一插孔 13，在侧护板 11 的外侧还铰接连接有顶部向内弯折的支撑杆 10，支撑杆 10 升起后其弯折部插入第一插孔 13 内对餐桌面板进行支撑。支撑杆 10 不进行支撑时折叠收纳在端部框架 6 的顶部，本实施例中在端部框架 6 的顶部边缘设有供收起后的支撑杆 10 的弯折部落入的凹槽 9，避免对使用者的衣物造成刮蹭和磨损。

[0016] 在收纳斗 4 的侧壁上设有第二插孔 5，在端部框架 6 的前侧边缘设有与第二插孔 5 的位置对应的锁定插销 7。餐桌面板处于图 1 中的下垂状态时，通过第二插孔 5 与锁定插销 7 之间的配合实现对餐桌面板的锁定，防止晃动。

[0017] 图 2 是转换为餐桌时的结构示意图，可以看出办公桌转换为餐桌的操作为：将锁定插销 7 向外拔出，向上提拉餐桌面板使其升起至高点，升起支撑杆 10 并使其弯折部插入第一插孔 13 进行支撑。

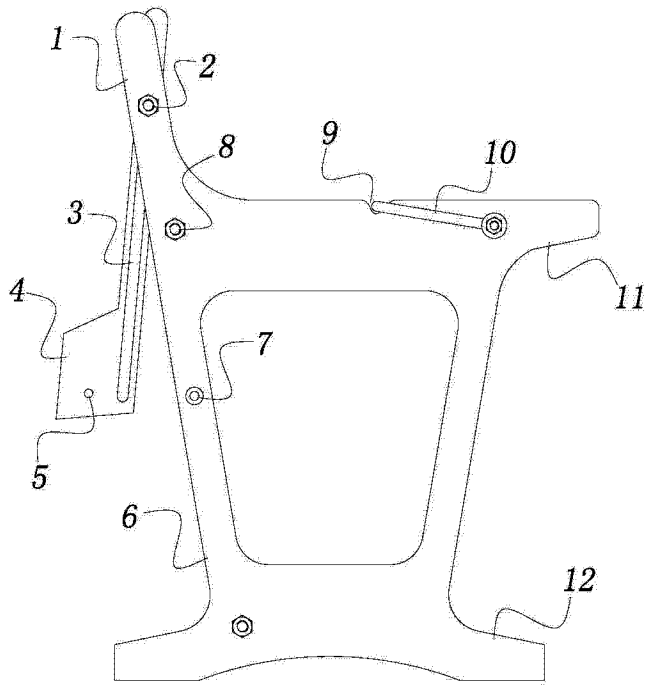

图 1

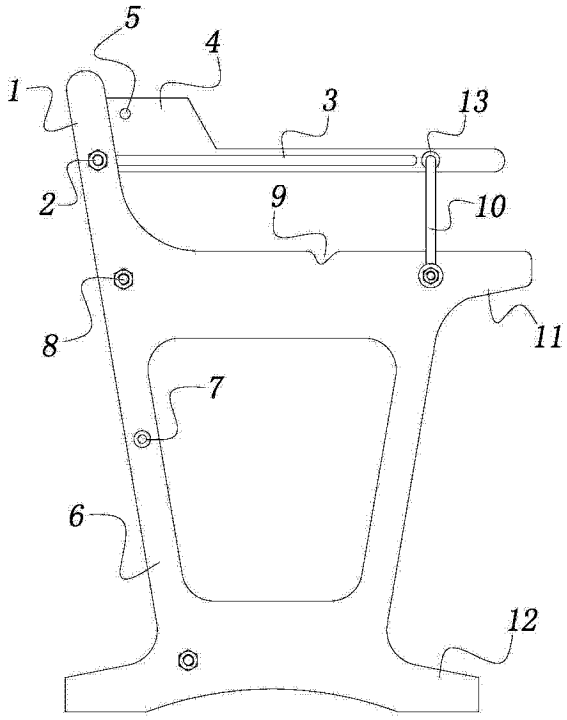

图 2