(19)中华人民共和国国家知识产权局

(12)实用新型专利

(10)授权公告号 CN 214777766 U
(45)授权公告日 2021.11.19

(21)申请号 202121272021.0

(22)申请日 2021.06.08

(73)专利权人 山东鸿禾塑料有限公司
地址 276500 山东省日照市莒县刘官庄镇富民路81号

(72)发明人 姜庆华

(74)专利代理机构 北京子焱知识产权代理事务所(普通合伙) 11932
代理人 徐思波

(51)Int.Cl.
*B65D 33/06*(2006.01)
*B65D 33/16*(2006.01)

权利要求书1页 说明书3页 附图3页

(54)实用新型名称

一种防尘易拉型保鲜袋

(57)摘要

本实用新型涉及塑料袋，具体是指一种防尘易拉型保鲜袋，包括袋体，其特征在于：袋体的上方设有塑料环，塑料环的上方对称设有提手，袋体上设置有插接槽，袋体的开口处上端连接有插接柱，插接柱与插接槽连接，插接柱上端分别设有第一密封条和第二密封条，第一密封条和第二密封条密封之后形成有用于开启袋体的易拉开启腔，第一密封条内侧设有外锁紧凸块，第二密封条内侧设有与外锁紧凸块配合的外锁紧凹槽，外锁紧凸块内形成有内锁紧凹槽，外锁紧凹槽外凸形成有与内锁紧凹槽配合的内锁紧凸棱，外锁紧凸块上设有限位凸条，外锁紧凹槽设有与限位凸条配合的限位沟槽，与现有的技术相比的优点在于：形成了双重咬合式锁紧密封，提高了袋体密封性能。

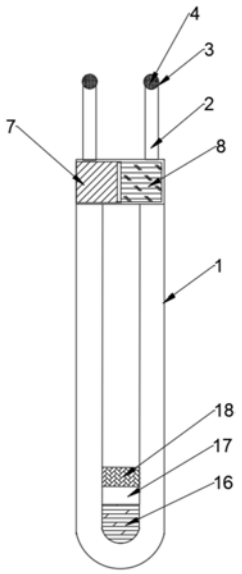


CN 214777766 U

1.一种防尘易拉型保鲜袋，包括袋体，其特征在于：所述袋体的上方设有塑料环，所述塑料环的上方对称设有提手，所述提手内圈设有海绵垫，所述袋体上设置有插接槽，所述袋体的开口处上端连接有插接柱，所述插接柱与所述插接槽连接，所述插接柱上端分别设有第一密封条和第二密封条，所述第一密封条和第二密封条密封之后形成有用于开启袋体的易拉开启腔，所述第一密封条内侧设有外锁紧凸块，所述第二密封条内侧设有与外锁紧凸块配合的外锁紧凹槽。

2.根据权利要求1所述的一种防尘易拉型保鲜袋，其特征在于：所述外锁紧凸块内凹形成有内锁紧凹槽，所述外锁紧凹槽外凸形成有与所述内锁紧凹槽配合的内锁紧凸棱，所述外锁紧凸块上设有限位凸条，所述外锁紧凹槽设有与该限位凸条配合的限位沟槽。

3.根据权利要求1所述的一种防尘易拉型保鲜袋，其特征在于：所述袋体内底端设有吸水棉，所述吸水棉上端设有积液腔，所述积液腔上端设有格兰。

4.根据权利要求1所述的一种防尘易拉型保鲜袋，其特征在于：所述第一密封条和第二密封条外侧壁设有均设有导向杆。

5.根据权利要求1所述的一种防尘易拉型保鲜袋，其特征在于：所述插接柱与插接槽粘接，所述插接柱与插接槽热熔融接。

6.根据权利要求1所述的一种防尘易拉型保鲜袋，其特征在于：所述第一密封条和第二密封条均为硅胶条。

7.根据权利要求1所述的一种防尘易拉型保鲜袋，其特征在于：所述袋体为自立式袋体。

8.根据权利要求1所述的一种防尘易拉型保鲜袋，其特征在于：所述外锁紧凸块上设有外锁紧凸条，所述外锁紧凹槽上设有与该外锁紧凸条配合的外锁紧沟槽。

# 一种防尘易拉型保鲜袋

## 技术领域

[0001] 本实用新型涉及塑料袋，具体是指一种防尘易拉型保鲜袋。

## 背景技术

[0002] 保鲜袋，主要指用食品保鲜膜制作的主要用于保藏蔬菜、水果、谷物、熟食等其他食物的袋子，在日常生活中使用非常广泛。保鲜袋按制作材质分为聚乙烯(PE)、聚氯乙烯(PVC)、聚偏二氯乙烯(PVDC)等种类。

[0003] 保鲜袋用于存放物品，能够防止食品直接相互串味，减少食品的水分挥发，保证食品的干净整洁，现有的保鲜袋的袋口处没有任何防护措施，容易有灰尘飘入，存在食品卫生安全隐患。

## 发明内容

[0004] 本实用新型要解决的技术问题是克服以上技术缺陷，提供一种双重封闭性的防尘易拉型保鲜袋。

[0005] 为解决上述技术问题，本实用新型提供的技术方案为：包括袋体，其特征在于：所述袋体的上方设有塑料环，所述塑料环的上方对称设有提手，所述提手内圈设有海绵垫，所述袋体上设置有插接槽，所述袋体的开口处上端连接有插接柱，所述插接柱与所述插接槽连接，所述插接柱上端分别设有第一密封条和第二密封条，所述第一密封条和第二密封条密封之后形成有用于开启袋体的易拉开启腔，所述第一密封条内侧设有外锁紧凸块，所述第二密封条内侧设有与外锁紧凸块配合的外锁紧凹槽。

[0006] 作为改进，所述外锁紧凸块内凹形成有内锁紧凹槽，所述外锁紧凹槽外凸形成有与所述内锁紧凹槽配合的内锁紧凸棱，所述外锁紧凸块上设有限位凸条，所述外锁紧凹槽设有与该限位凸条配合的限位沟槽。

[0007] 作为改进，所述袋体内底端设有吸水棉，所述吸水棉上端设有积液腔，所述积液腔上端设有格兰。

[0008] 作为改进，所述第一密封条和第二密封条外侧壁设有均设有导向杆，所述插接柱与插接槽粘接。

[0009] 作为改进，所述插接柱与插接槽热熔融接。

[0010] 作为改进，所述第一密封条和第二密封条均为硅胶条。

[0011] 作为改进，所述袋体为自立式袋体。

[0012] 作为改进，所述外锁紧凸块上设有外锁紧凸条，所述外锁紧凹槽上设有与该外锁紧凸条配合的外锁紧沟槽。

[0013] 有益效果，本实用新型与现有的技术相比的优点在于：通过外锁紧凸块和外锁紧凹槽的咬合以及通过内锁紧凹槽与内锁紧凸棱的咬合，形成双重咬合式锁紧密封，提高了袋体密封性能，并且该保鲜袋不容易因袋体受压或弯折而导致密封结构失严，密封效果好，不易弯折破损，尤其适用于液体食品的盛放和保鲜，同时袋体内设有格兰、空腔、吸水棉，有

效的把食品与积水分隔开,放置细菌的滋生。

## 附图说明

[0014] 图1是本实用新型一种防尘易拉型保鲜袋侧面结构示意图。

[0015] 图2是本实用新型第一密封条与第二密封条形成的易拉开启腔结构示意图。

[0016] 图3是本实用新型第一密封条剖视图。

[0017] 图4是本实用新型第二密封条剖视图。

[0018] 如图所示:袋体1,塑料环2,提手3,海绵垫4,插接槽5,插接柱6,第一密封条7,第二密封条8,易拉开启腔9,外锁紧凸块10,外锁紧凹槽11,内锁紧凹槽12,内锁紧凸棱13,限位凸条14,限位沟槽15,吸水棉16,积液腔17,格兰18,外锁紧凸条19,外锁紧沟槽20,导向杆21。

## 具体实施方式

[0019] 下面结合附图对实用新型作进一步说明。

[0020] 一种防尘易拉型保鲜袋,包括袋体1,其特征在于:所述袋体1的上方设有塑料环2,所述塑料环2的上方对称设有提手3,所述提手3内圈设有海绵垫4,所述袋体1上设置有插接槽5,所述袋体1的开口处上端连接有插接柱6,所述插接柱6与所述插接槽5连接,所述插接柱6上端分别设有第一密封条7和第二密封条8,所述第一密封条7和第二密封条8密封之后形成有用于开启袋体1的易拉开启腔9,所述第一密封条7内侧设有外锁紧凸块10,所述第二密封条8内侧设有与外锁紧凸块10配合的外锁紧凹槽11。

[0021] 所述外锁紧凸块10内凹形成有内锁紧凹槽12,所述外锁紧凹槽11外凸形成有与所述内锁紧凹槽12配合的内锁紧凸棱13,所述外锁紧凸块10上设有限位凸条14,所述外锁紧凹槽11设有与该限位凸条14配合的限位沟槽15。

[0022] 所述袋体1内底端设有吸水棉16,所述吸水棉16上端设有积液腔17,所述积液腔17上端设有格兰18。

[0023] 所述第一密封条7和第二密封条8外侧壁设有均设有导向杆21。

[0024] 所述插接柱6与插接槽5粘接,所述插接柱6与插接槽5热熔融接。

[0025] 所述第一密封条7和第二密封条8均为硅胶条。

[0026] 所述袋体1为自立式袋体。

[0027] 所述外锁紧凸块10上设有外锁紧凸条19,所述外锁紧凹槽11上设有与该外锁紧凸条19配合的外锁紧沟槽20。

[0028] 本实用新型在具体实施时,

[0029] 插接柱6和插接槽5粘接,当然也可采用热熔融合固定,以保证第一密封条7、第二密封条8与袋体1之间连接的稳定性和牢固性,第一密封条7和第二密封条8采用双重咬合式密封,具体结构为:第一密封条7具有外锁紧凸块8,第二密封条8具有与该外锁紧凸块10咬合形成第一重密封的外锁紧凹槽11,且该外锁紧凸块10内凹形成内锁紧凹槽27,外锁紧凹槽11外凸形成有与上述内锁紧凹槽12咬合的内锁紧凸棱13,此为第二重密封;通过双重咬合式密封,能提高袋口密封的严实性,同时该锁紧密封结构不易因为袋体受压或弯折而变形或破损,侧封平整,不容易导致泄漏,尤其适用于液体食品的盛放和保鲜。

[0030] 外锁紧凸块10还具有外锁紧凸条19，外锁紧凹槽11上具有与该外锁紧凸条19配合锁紧的外锁紧沟槽20，在此基础上，为进一步提高密封性能，在袋体密封时，为进一步提高两密封条密封契合性，所述外锁紧凸块10具有限位凸条14，外锁紧凹槽11上具有与该限位凸条14配合的限位沟槽15，第一密封条7和第二密封条8密封后形成有易拉开启腔9，为方便开启袋体1，同时为进一步方便打开，在第一密封条7和第二密封条8外侧壁设有均设有导向杆21，需要解除袋体密封状态时，只需要沿空腔拉动袋体1侧壁或者延导向杆21拉动即可，相较于传统的拉链式密封条而言，开启更为省力，也不容易破坏密封条。

[0031] 袋体1上端设有塑料环2，塑料环2上方设有提手3，通过提手便于将袋体1提起，提手3内侧设有的海绵垫4，防止袋体1内的物体过重，勒伤手指，方便人们使用，袋体1内部设有格兰18，格兰18下方设有积液腔17，积液腔17下方设有吸水棉16，有效的对袋体1内的积水进行吸附，同时格兰18很好的把袋体1内的物品与积水分离，有效的保护了物品上细菌的滋生。

[0032] 以上对本实用新型及其实施方式进行了描述，这种描述没有限制性，附图中所示的也只是本实用新型的实施方式之一，实际的结构并不局限于此。总而言之如果本领域的普通技术人员受其启示，在不脱离本实用新型创造宗旨的情况下，不经创造性的设计出与该技术方案相似的结构方式及实施例，均应属于本实用新型的保护范围。

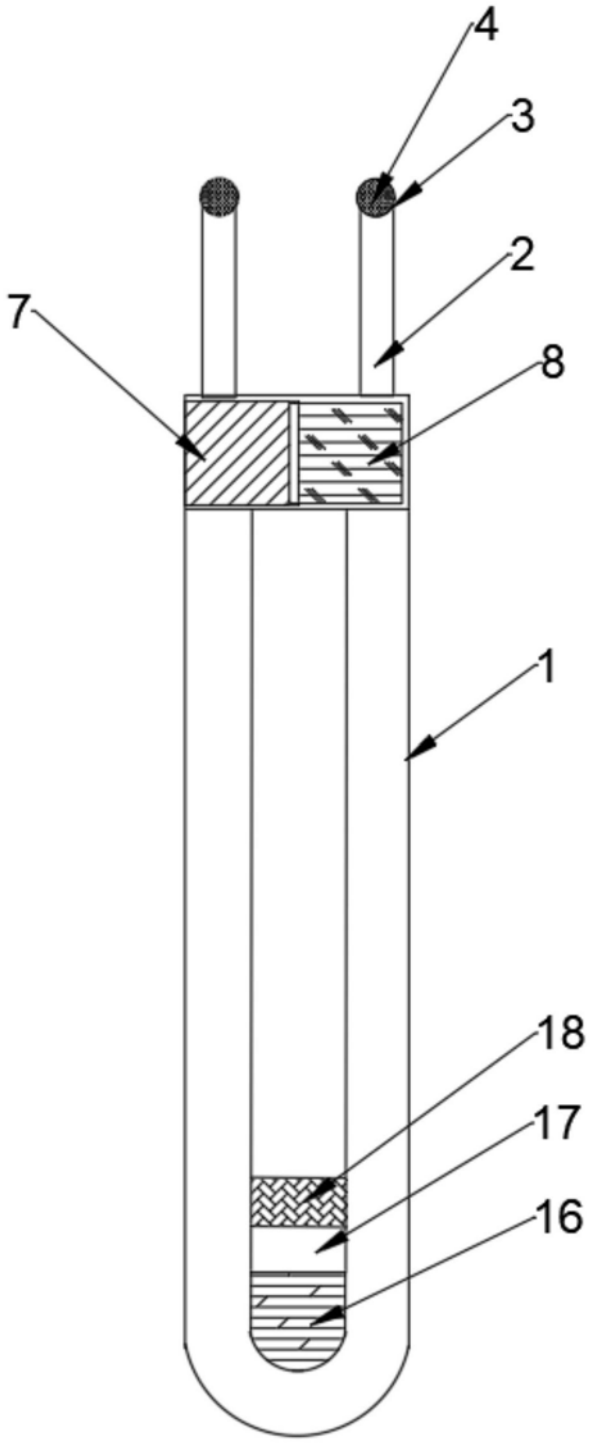


图1

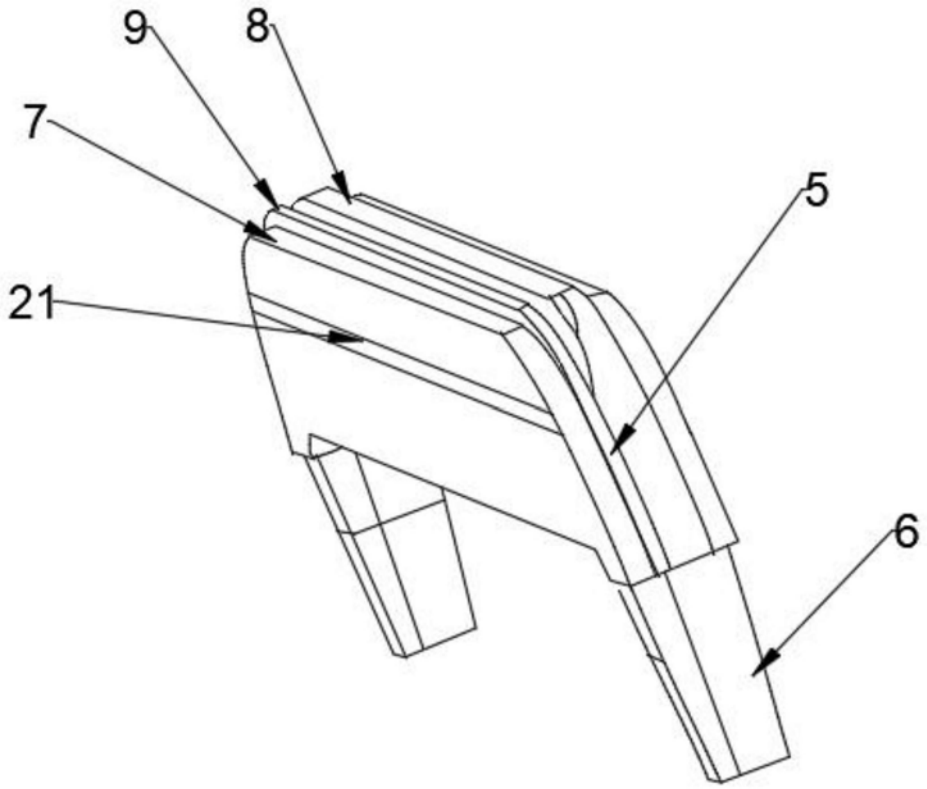


图2

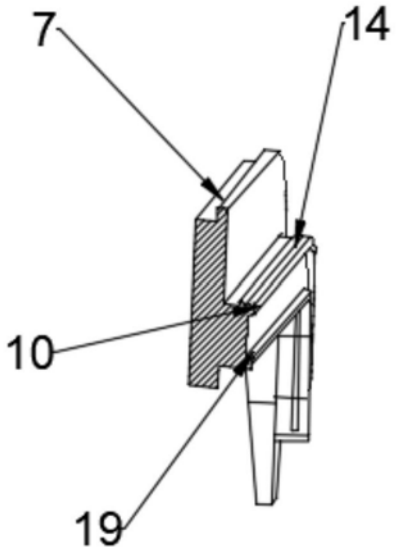


图3

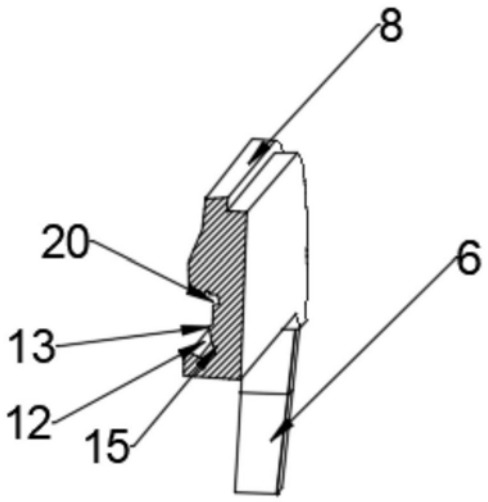


图4