(19)国家知识产权局

(12)实用新型专利

(10)授权公告号 CN 219537818 U
(45)授权公告日 2023.08.18

(21)申请号 202320793847.4

(22)申请日 2023.04.11

(73)专利权人 福建艾维尔股份有限公司
地址 350100 福建省福州市闽侯县白沙镇白沙村埕元816号

(72)发明人 杨国太 陆龄 王金统

(51)Int.Cl.
A47B 79/00(2006.01)
A47B 51/00(2006.01)
A47B 46/00(2006.01)
A47B 96/02(2006.01)

权利要求书1页 说明书3页 附图4页

(54)实用新型名称

一种床头柜

(57)摘要

本申请公开了一种床头柜,涉及家具的技术领域,包括柜体,上下滑动设置于柜体内的置物架,以及用于驱动置物架上下滑动的驱动件,所述置物架包括垂直地面的竖板,以及沿竖板长度方向间隔设置的多个横板,所述横板水平设置,本申请具有能够方便使用床头柜的储物空间的效果。

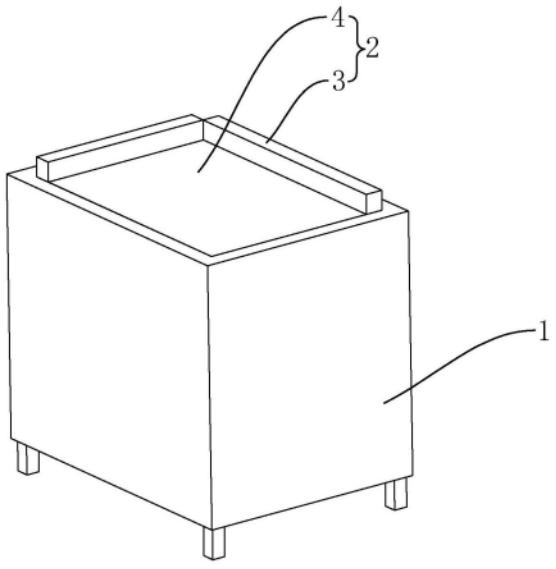

CN 219537818 U

1.一种床头柜,其特征在于:包括柜体(1),上下滑动设置于柜体(1)内的置物架(2),以及用于驱动置物架(2)上下滑动的驱动件(5),所述置物架(2)包括垂直地面的竖板(3),以及沿竖板(3)长度方向间隔设置的多个横板(4),所述横板(4)水平设置;

所述竖板(3)设置有两个且两个竖板(3)相互垂直,两个所述竖板(3)之间设置有驱动块(32),所述驱动件(5)为气缸(51),所述气缸(51)的伸缩轴与所述驱动块(32)相固定。

2.根据权利要求1所述的一种床头柜,其特征在于:两个所述竖板(3)远离所述驱动块(32)的一端均设置有导向块(31),所述柜体(1)内开设有供导向块(31)滑动的导向槽(11),所述导向块(31)与所述导向槽(11)一一对应。

3.根据权利要求2所述的一种床头柜,其特征在于:所述柜体(1)内垂直地面设置有到导向杆(12),所述导向杆(12)滑动穿设过导向块(31),所述导向杆(12)与所述导向块(31)一一对应。

4.根据权利要求3所述的一种床头柜,其特征在于:所述横板(4)包括位于最上方的顶板(41),位于最下方的底板(42),和位于顶板(41)和底板(42)之间的多个置物板(43),两个所述竖板(3)具有延伸出顶板(41)的部分。

5.根据权利要求4所述的一种床头柜,其特征在于:所述置物板(43)内转动设置有加长板(431),所述置物板(43)上开设有供加长板(431)转动的容纳槽(432),所述置物板(43)上设置有限制加长板(431)转动的定位件(6)。

6.根据权利要求5所述的一种床头柜,其特征在于:所述定位件(6)为滑动设置于置物板(43)上的定位杆(61),所述加长板(431)上开设有供定位杆(61)穿设的定位孔(433),所述定位孔(433)于加长板(431)上开设有两个,当所述加长板(431)转动收纳于容纳槽(432)内,或是加长板(431)转动展开于置物板(43)外时,所述定位杆(61)均能穿设过对应的所述定位孔(433),所述置物板(43)上还设置有驱动定位杆(61)抵紧所述容纳槽(432)侧壁的弹性件(7)。

7.根据权利要求6所述的一种床头柜,其特征在于:所述弹性件(7)为弹簧(71),所述定位杆(61)上设置有握持块(611),所述弹簧(71)设置于所述握持块(611)与所述置物板(43)之间,当所述定位杆(61)穿设过定位孔(433)并抵接于所述容纳槽(432)侧壁时,所述弹簧(71)处于被拉伸状态。

一种床头柜

技术领域

[0001] 本申请涉及家具的技术领域，尤其是涉及一种床头柜。

背景技术

[0002] 床头柜是放置在床头的一种家具，它通常用于放置灯、闹钟、手机、眼镜、抽纸、水杯等日常用品，也可以用来存放一些私人物品，如药品、钥匙、书籍等。

[0003] 现有的床头柜一般是一个小型柜子，柜子上表面用于放置日常用品，柜子内部滑动设置有两个抽屉，用于放置物品，为了抽屉能够拉出，一般抽屉的抽拉方向朝向床尾部分设置。

[0004] 针对上述中的相关技术，床头柜一般是用于放置日常物品，为了在床上时也能方便取用，但相关技术中的床头柜，由于抽屉抽拉的朝向问题，在床上时并不方便开合抽屉，真正方便使用的空间只有柜体上表面，而柜体上表面空间较小，可容纳物品较少，难以满足日常使用需求，所以相关技术中的床头柜存在使用不方便的问题。

实用新型内容

[0005] 为了方便使用床头柜的储物空间，本申请提供一种床头柜。

[0006] 本申请提供一种床头柜，采用如下的技术方案：

[0007] 一种床头柜，包括柜体，上下滑动设置于柜体内的置物架，以及用于驱动置物架上下滑动的驱动件，所述置物架包括垂直地面的竖板，以及沿竖板长度方向间隔设置的多个横板，所述横板水平设置。

[0008] 通过采用上述技术方案，当置物架位于柜体内时，可以使用置物架上表面用于置物，当通过驱动件驱动置物架向上滑动出柜体时，能够使用置物架上的横板进行储物，从而能够方便使用置物架上的置物空间。

[0009] 可选的，所述竖板设置有两个且两个竖板相互垂直，两个所述竖板之间设置有驱动块，所述驱动件为气缸，所述气缸的伸缩轴与所述驱动块相固定。

[0010] 通过采用上述技术方案，气缸能够简单且稳定地实现驱动置物架上下滑动。

[0011] 可选的，两个所述竖板远离所述驱动块的一端均设置有导向块，所述柜体内开设有供导向块滑动的导向槽，所述导向块与所述导向槽一一对应。

[0012] 通过采用上述技术方案，导向块于导向槽内滑动，既能增加置物架上下滑动的稳定性，还能限制置物架脱出柜体。

[0013] 可选的，所述柜体内垂直地面设置有到导向杆，所述导向杆滑动穿设过导向块，所述导向杆与所述导向块一一对应。

[0014] 通过采用上述技术方案，导向块沿着导向杆滑动，能进一步提高置物架上下滑动时的稳定性。

[0015] 可选的，所述横板包括位于最上方的顶板，位于最下方的底板，和位于顶板和底板之间的多个置物板，两个所述竖板具有延伸出顶板的部分。

[0016] 通过采用上述技术方案，竖板延伸出定板的部分，可以限制物品从竖板所在的位置掉落，提高物品放置的安全性。

[0017] 可选的，所述置物板内转动设置有加长板，所述置物板上开设有供加长板转动的容纳槽，所述置物板上设置有限制加长板转动的定位件。

[0018] 通过采用上述技术方案，加长板转动出置物板，并通过定位件固定，能够增大置物板上的置物空间。

[0019] 可选的，所述定位件为滑动设置于置物板上的定位杆，所述加长板上开设有供定位杆穿设的定位孔，所述定位孔于加长板上开设有两个，当所述加长板转动收纳于容纳槽内，或是加长板转动展开于置物板外时，所述定位杆均能穿设过对应的所述定位孔，所述置物板上还设置有驱动定位杆抵紧所述容纳槽侧壁的弹性件。

[0020] 通过采用上述技术方案，将定位杆穿设过定位孔，能够限制加长板转动，从而能够稳定地实用加长板上的置物空间。

[0021] 可选的，所述弹性件为弹簧，所述定位杆上设置有握持块，所述弹簧设置于所述握持块与所述置物板之间，当所述定位杆穿设过定位孔并抵接所述容纳槽侧壁时，所述弹簧处于被拉伸状态。

[0022] 通过采用上述技术方案，当定位杆穿设过定位孔并抵接于容纳槽侧壁时，弹簧处于被拉伸状态，能够提供定位杆抵紧容纳槽侧壁的弹力，从而增大对加长板固定的稳定性。

[0023] 综上所述，本申请包括以下至少一种有益效果：

[0024] 1.通过将置物架上下滑动出柜体，能够方便充分使用置物架上的空间，即能够方便充分使用床头柜的空间；

[0025] 2.通过将加长板转动出置物板，并由固定杆固定，即可增大置物板上的使用空间。

附图说明

[0026] 图1是本申请实施例的结构示意图；

[0027] 图2是置物架的结构示意图；

[0028] 图3是柜体的剖视结构示意图；

[0029] 图4是定位件的爆炸结构示意图。

[0030] 附图标记说明：1、柜体；11、导向槽；12、导向杆；2、置物架；3、竖板；31、导向块；32、驱动块；4、横板；41、顶板；42、底板；43、置物板；431、加长板；432、容纳槽；433、定位孔；5、驱动件；51、气缸；6、定位件；61、定位杆；611、握持块；7、弹性件；71、弹簧。

具体实施方式

[0031] 以下结合附图1-4对本申请作进一步详细说明。

[0032] 本申请实施例公开一种床头柜。参照图1和图2，床头柜包括柜体1和上下滑动设置于柜体1内的置物架2，置物架2包括两个垂直地面的竖板3，使用床头柜时，其中一个竖板3位于靠近墙体位置，另一个竖板3第一个竖板3远离床头的一端，从而方便于床上使用置物架2。置物架2还包括沿竖板3方向间隔设置的多个横板4，横板4通过螺钉等方式固定于竖板3上。当置物架2位于柜体1内时，可以使用柜体1上表面用于置物，当向上滑动置物架2于柜体1上方时，可以方便地使用整个置物架2上的置物空间，从而满足日常需求，且于置物架2

上取用物品方便快捷。

[0033] 参照图2和图3，床头柜还包括用于驱动置物架2上下滑动的驱动件5。两个竖板3之间固定有驱动块32，驱动块32位于两个竖板3上端位置，驱动块32横截面为矩形，驱动件5为气缸51，气缸51通过螺栓等方式固定于柜内，且气缸51的伸缩轴垂直地面设置。气缸51的伸缩轴的上表面上与驱动块32下表面相固定，启动气缸51，气缸51的伸缩轴能够带动驱动块32上下移动柜，从而带动整个置物架2上下移动。为了方便对床头柜进行使用，柜体1上表面设置有用于启动气缸51的按钮(图中未示出)。

[0034] 参照图2和图3，两个竖板3远离驱动块32的一端均固定连接有导向块31，导向块31横截面为矩形，柜体1内开设有两个供导向块31上下滑动的导向槽11，导向槽11与柜体1内部空间相贯通，导向块31设置有两个并与两个导向槽11一一对应。柜体1内垂直地面固定设置有到导向杆12，导向杆12位于导向槽11内，且导向块31滑动穿设过导向块31，导向杆12与所述导向块31一一对应，当气缸51驱动置物架2上下移动时，导向块31于导向槽11内，沿着导向杆12上下滑动。

[0035] 参照图2和图4，横板4包括位于最上方的顶板41，位于最下方的底板42，和位于顶板41和底板42之间的多个置物板43，本实施例中置物板43设置有两个。两个竖板3具有延伸出顶板41的部分，从而减少顶板41上物品掉落的可能。置物板43内通过转动轴转动连接有加长板431，置物板43上开设有供加长板431转动的容纳槽432，加长板431能够转动后完全置于容纳槽432内，或是转动出容纳槽432并转动至与置物板43位于同一直线上，从而加大置物架2放置物品的空间。

[0036] 参照图2和图4，置物板43上设置有限制加长板431转动的定位件6，定位件6为滑动设置于置物板43下表面的定位杆61，加长板431上开设有供定位杆61穿设的定位孔433，定位孔433于加长板431上开设有两个，当加长板431转动收纳于容纳槽432内时，定位杆61能够穿设过其中一个定位孔433；当加长板431转动展开于置物板43外时，定位杆61能穿设过另外一个定位孔433，从而能够限制加长板431滑动。

[0037] 参照图2和图4，置物板43上还设置有驱动定位杆61抵紧所述容纳槽432侧壁的弹性件7。弹性件7为弹簧71，定位杆61远离置物板43的一侧侧壁上固定有握持块611，弹簧71固定于握持块611与述置物板43之间，且定位杆61穿设过弹簧71，当定位杆61穿设过定位孔433并抵接于容纳槽432侧壁时，弹簧71处于被拉伸状态，从而能够提供定位杆61抵紧容纳槽432侧壁的弹力。

[0038] 本申请实施例一种床头柜的实施原理为：需要使用置物架2时，启动气缸51，向上滑动置物架2即可，当需要更多置物空间时，可以先向下滑动定位杆61，转出加长板431，然后再放开定位杆61，将加长板431固定即可；当无需使用置物架2时，可以将置物架2收纳于柜体1内，从而不影响室内空间使用。

[0039] 以上均为本申请的较佳实施例，并非依此限制本申请的保护范围，故：凡依本申请的结构、形状、原理所做的等效变化，均应涵盖于本申请的保护范围之内。

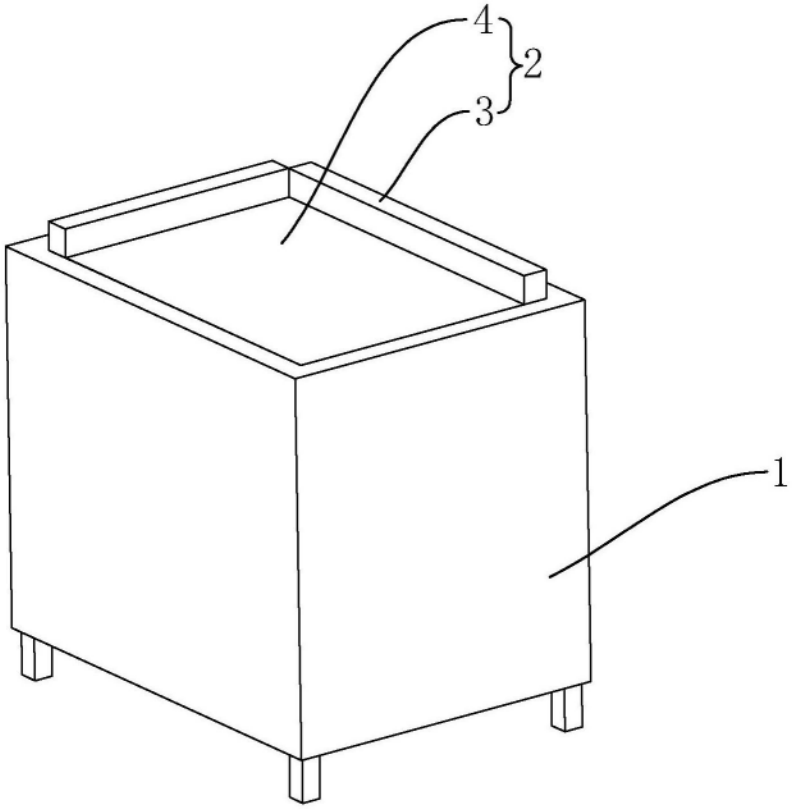

图1

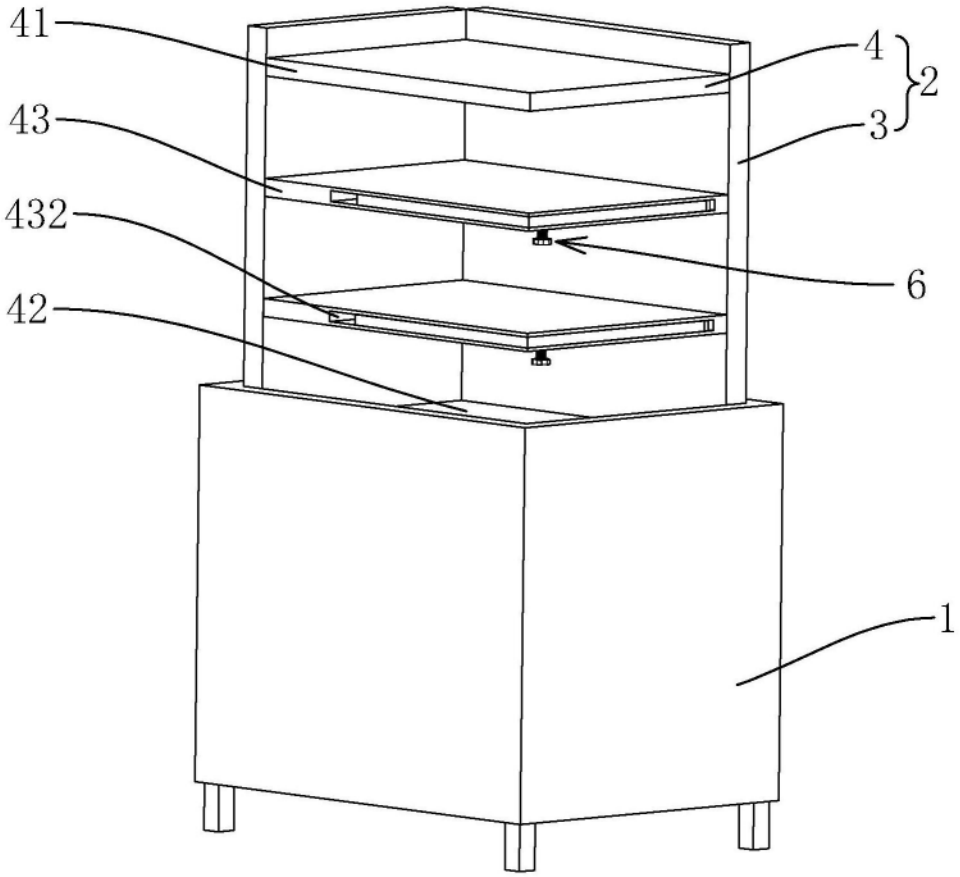

图2

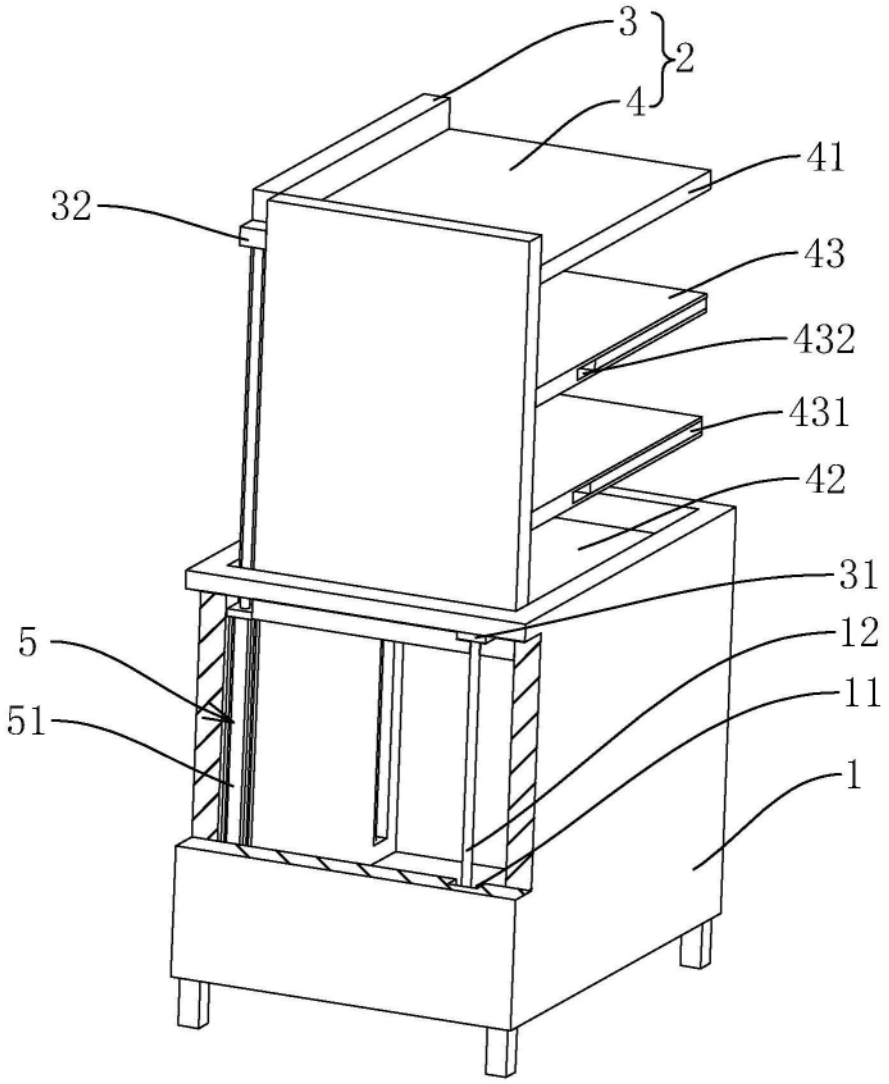

图3

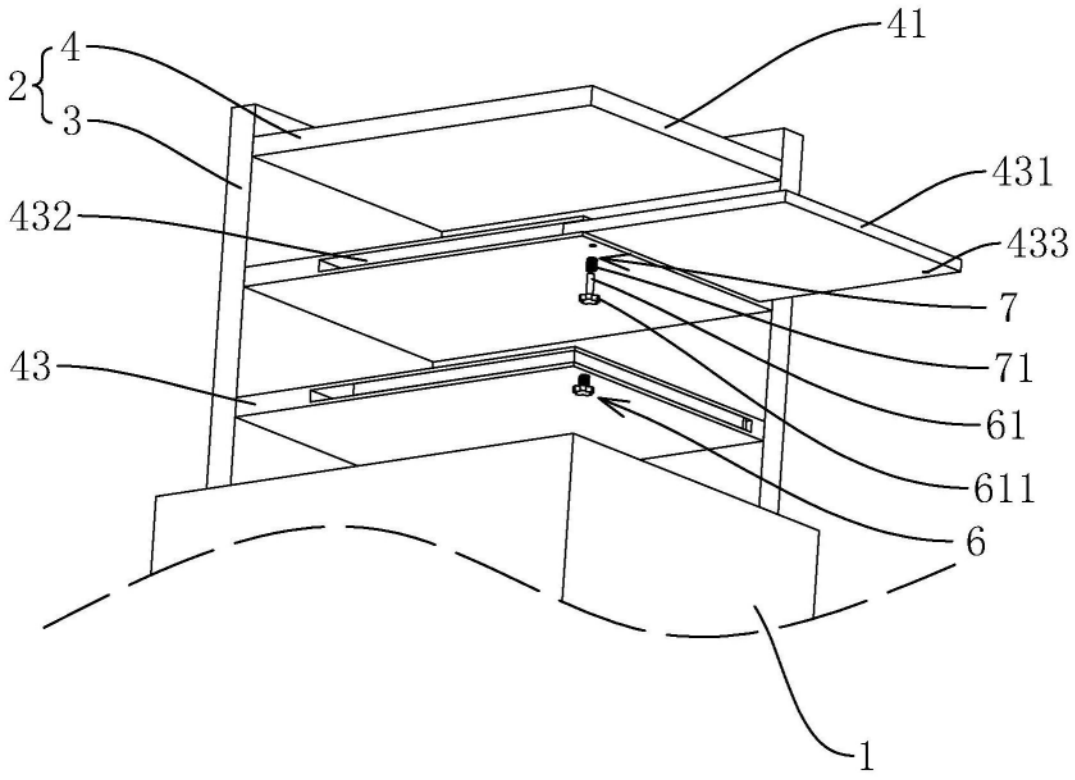

图4