(19)中华人民共和国国家知识产权局

(12)实用新型专利

(10)授权公告号 CN 202437896 U
(45)授权公告日 2012.09.19

(21)申请号 201120558528.2

(22)申请日 2011.12.28

(73)专利权人 三峡大学第一临床医学院
地址 443000 湖北省宜昌市夷陵大道 183 号

(72)发明人 田玉凤 邓红艳 徐海英 李晓颖 胡劲进

(74)专利代理机构 宜昌市三峡专利事务所 42103
代理人 成钢

(51)Int.Cl.
A61M 16/00(2006.01)
A61G 7/05(2006.01)

权利要求书 1 页 说明书 1 页 附图 3 页

(54)实用新型名称

氧气瓶简易固定装置

(57)摘要

一种氧气瓶简易固定装置，固定带环绕钢瓶和固定柱后，固定带两端的卡扣和卡舌连接。所述的固定带中，带体一端穿过卡扣的环和至少一个压紧环与环绕带体的端头环连接；带体另一端穿过卡舌的环和至少一个压紧环与环绕带体的端头环连接；所述的卡扣和卡舌为互相配合的卡接结构。本实用新型提供的一种氧气瓶简易固定装置，可以方便的在有固定柱的地方固定住钢瓶，与气瓶搬运车相比，极大的降低了成本，且操作方便。

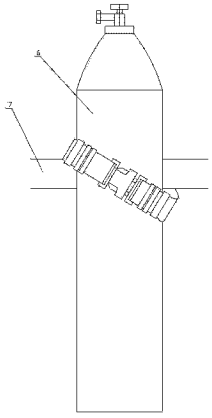

CN 202437896 U

1. 一种氧气瓶简易固定装置，其特征在于：固定带环绕钢瓶（6）和固定柱（7）后，固定带两端的卡扣（4）和卡舌（5）连接。

2. 根据权利要求 1 所述的一种氧气瓶简易固定装置，其特征在于：所述的固定带中，带体（3）一端穿过卡扣（4）的环和至少一个压紧环（2）与环绕带体的端头环（1）连接；

带体（3）另一端穿过卡舌（5）的环和至少一个压紧环（2）与环绕带体的端头环（1）连接；

所述的卡扣（4）和卡舌（5）为互相配合的卡接结构。

氧气瓶简易固定装置

技术领域

[0001] 本实用新型涉及一种辅助医疗器械，特别是一种氧气瓶简易固定装置。

背景技术

[0002] 现有医院中，氧气瓶的固定多采用气瓶搬运车固定，如图 3 中所示，气瓶搬运车的结构复杂，成本较高，对于条件有限的医院，给每个钢瓶配置一台气瓶搬运车资金压力较大。而在走廊加床或者床头的位置，如果钢瓶不加以固定，存在安全隐患。

发明内容

[0003] 本实用新型所要解决的技术问题是提供一种氧气瓶简易固定装置，可以以较低的成本实现钢瓶的固定，且操作简便。

[0004] 为解决上述技术问题，本实用新型所采用的技术方案是：一种氧气瓶简易固定装置，固定带环绕钢瓶和固定柱后，固定带两端的卡扣和卡舌连接。

[0005] 所述的固定带中，带体一端穿过卡扣的环和至少一个压紧环与环绕带体的端头环连接；

[0006] 带体另一端穿过卡舌的环和至少一个压紧环与环绕带体的端头环连接；

[0007] 所述的卡扣和卡舌为互相配合的卡接结构。

[0008] 本实用新型提供的一种氧气瓶简易固定装置，可以方便的在有固定柱的地方固定住钢瓶，与气瓶搬运车相比，极大的降低了成本，且操作方便。

附图说明

[0009] 下面结合附图和实施例对本实用新型作进一步说明。

[0010] 图 1 为本实用新型的整体结构示意图。

[0011] 图 2 为本实用新型中固定带的结构示意图。

[0012] 图 3 现有采用气瓶搬运车固定时的结构示意图。

具体实施方式

[0013] 如图 1 中，一种氧气瓶简易固定装置，固定带环绕钢瓶 6 和固定柱 7 后，固定带两端的卡扣 4 和卡舌 5 连接。

[0014] 如图 2 中，所述的固定带中，带体 3 一端穿过卡扣 4 的环和至少一个压紧环 2 与环绕带体的端头环 1 连接；

[0015] 带体 3 另一端穿过卡舌 5 的环和至少一个压紧环 2 与环绕带体的端头环 1 连接；

[0016] 所述的卡扣 4 和卡舌 5 为互相配合的卡接结构。

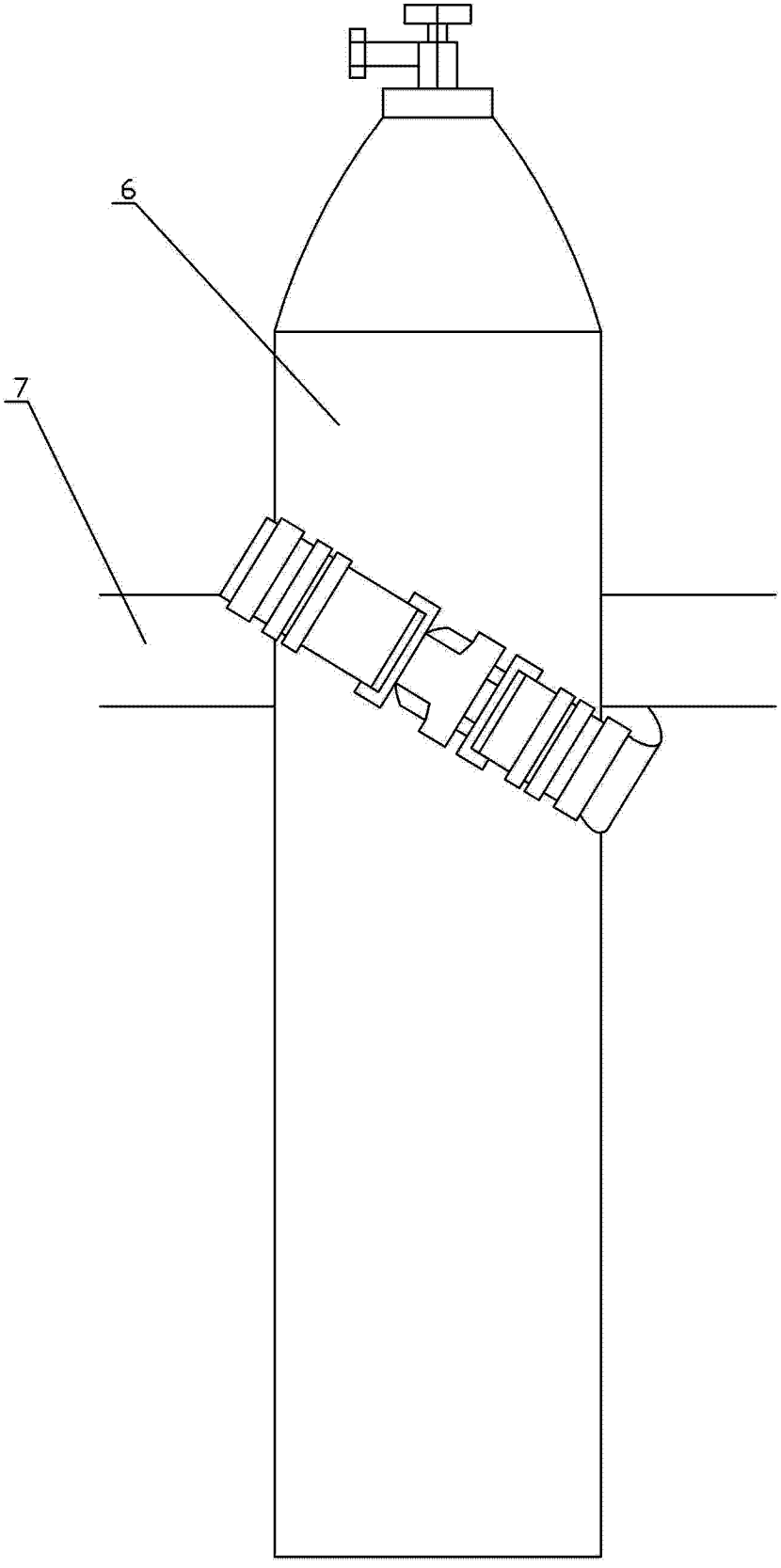

图 1

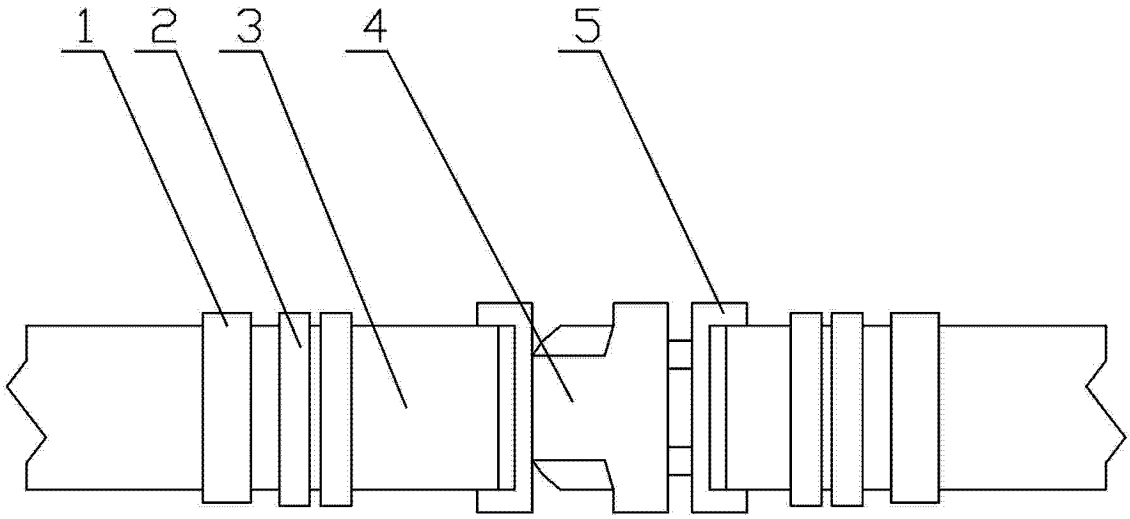

图 2

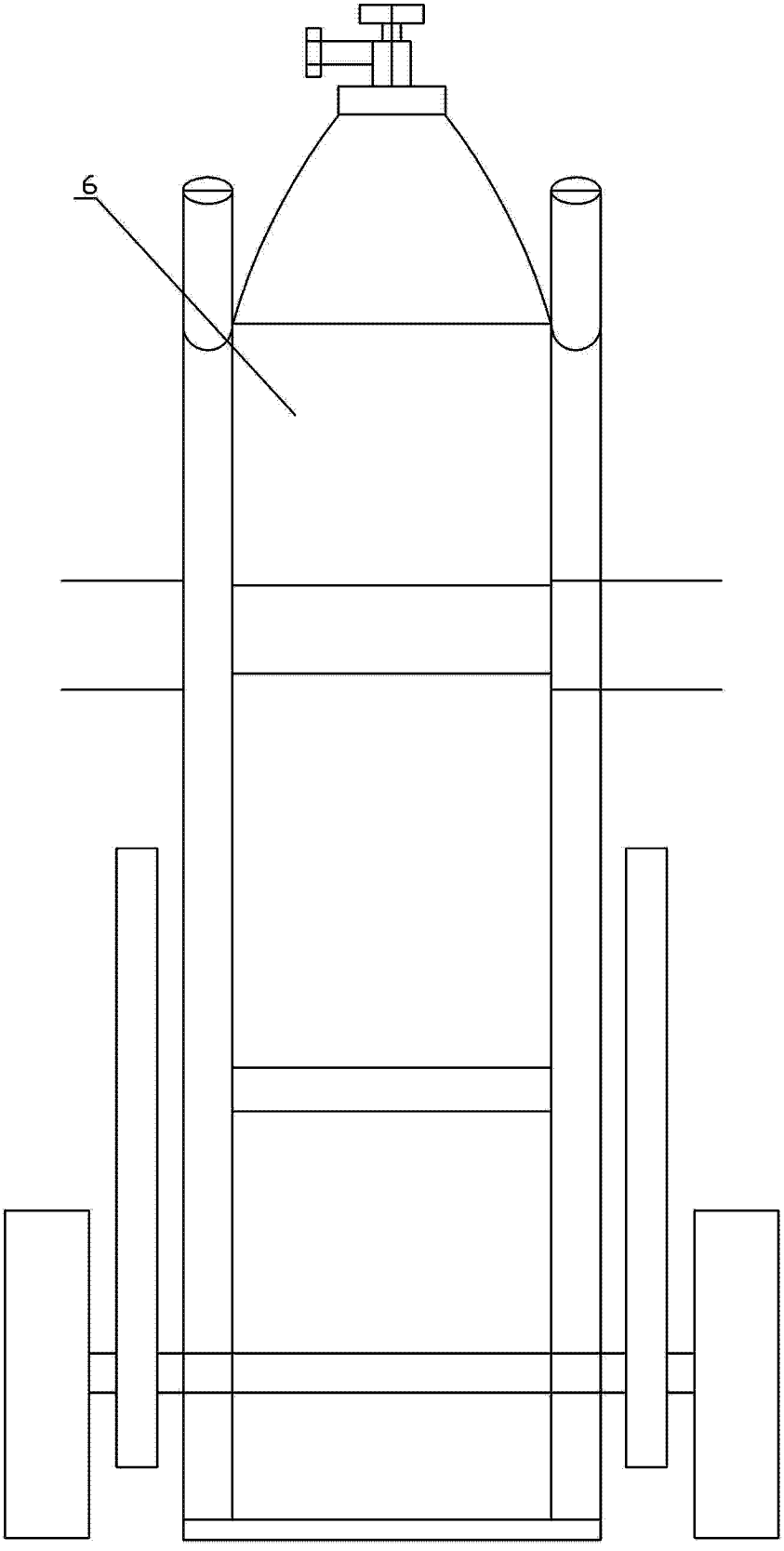

图 3