(19)中华人民共和国国家知识产权局

(12)实用新型专利

(10)授权公告号 CN 210244938 U
(45)授权公告日 2020.04.03

(21)申请号 201921231767.X

(22)申请日 2019.08.01

(73)专利权人 天津千弘之音科技有限公司
地址 300000 天津市河东区津塘路174号院内众创楼315-4

(72)发明人 韩志伟

(51)Int.Cl.
G09F 11/15(2006.01)
G09F 11/16(2006.01)
G09F 13/04(2006.01)

权利要求书1页 说明书3页 附图3页

(54)实用新型名称

一种可移动的文化艺术交流展览架

(57)摘要

本实用新型公开了一种可移动的文化艺术交流展览架，属于展览架领域，包括底座，所述底座的横截面为三角形，底座的下表面对称安装有移动轮，底座上表面焊接三根固定杆，三根固定杆的顶端固定有同一个水平设置的固定板，固定板上表面安装有蓄电池和保护罩，且保护罩位于蓄电池的外部，底座的上表面转动安装有三根展示辊，三根展示辊之间连接有展示布，底座内设置有空腔，底座底壁内表面的中间位置安装有电机，电机的输出轴上安装有齿轮一，底座底壁的内表面转动安装有三根转轴；本实用新型设计新颖，结构简单，可以使展览架周围的人都可以很好的观看到展示的内容，提高观看效果，值得推广。

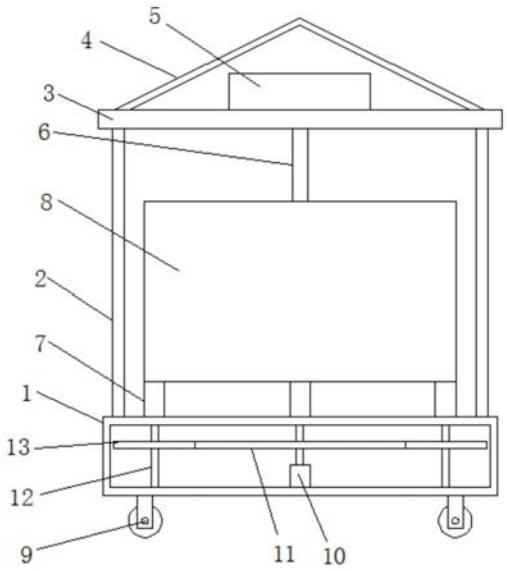

CN 210244938 U

1.一种可移动的文化艺术交流展览架,包括底座(1),其特征在于:所述底座(1)的横截面为三角形,底座(1)的下表面对称安装有移动轮(9),底座(1)上表面焊接三根固定杆(2),三根固定杆(2)的顶端固定有同一个水平设置的固定板(3),固定板(3)上表面安装有蓄电池(5)和保护罩(4),且保护罩(4)位于蓄电池(5)的外部,底座(1)的上表面转动安装有三根展示辊(7),三根展示辊(7)之间连接有展示布(8),底座(1)内设置有空腔,底座(1)底壁内表面的中间位置安装有电机(10),电机(10)的输出轴上安装有齿轮一(11),底座(1)底壁的内表面转动安装有三根转轴(12),转轴(12)上安装有齿轮二(13),三根转轴(12)的顶端贯穿底座(1)的顶壁分别连接在三根展示辊(7)上,固定板(3)下表面的中间位置焊接有安装杆(6),安装杆(6)的底端焊接有安装板(14),安装板(14)的侧壁上安装有多个LED灯(15)。

2.根据权利要求1所述的一种可移动的文化艺术交流展览架,其特征在于:所述移动轮(9)设置有四个,且四个移动轮(9)上均安装有刹车装置。

3.根据权利要求1所述的一种可移动的文化艺术交流展览架,其特征在于:所述蓄电池(5)通过导线与电机(10)和LED灯(15)连接,且导线上安装有开关。

4.根据权利要求1所述的一种可移动的文化艺术交流展览架,其特征在于:三根所述转轴(12)呈圆周分布在底座(1)底壁的内表面,且齿轮一(11)与齿轮二(13)啮合。

5.根据权利要求1所述的一种可移动的文化艺术交流展览架,其特征在于:所述安装板(14)的横截面为三角形结构,安装板(14)位于展示布(8)的内部,且多个LED灯(15)均匀的分布在安装板(14)的侧壁上。

一种可移动的文化艺术交流展览架

技术领域

[0001] 本实用新型属于展览架技术领域，具体涉及一种可移动的文化艺术交流展览架。

背景技术

[0002] 展览架用于展示文字及图画，传统的展览架分为固定式和移动式，固定式的展览架能稳定地安放在地面上而不会滑动，但不易挪动；移动式展览架方便挪动，但当展览的地面不平整或受到外力作用时会跑动。

[0003] 在公开(公告)号CN206119831U的一种移动式稳定展览架，涉及展架领域，包括架体、滚轮，架体底部设有不用滚轮时代替滚轮支撑展览架的固定件，固定件包括上下水平设置的上横杆和下横杆，滚轮滚动连接在下横杆，上下横杆之间平行固定两根竖杆，上下横杆和竖杆上分别设有相互连通的滑槽，滑槽内滑移连接有两个支脚，且支脚位于下横杆时滚轮不触地，其中一个支脚上铰接有固定杆，另一支脚上设有用于阻挡固定杆转动的固定块。该方案的展览架既可以移动，方便搬运挪动，又具有稳定性，在展览时能够固定位置，不会与地面发生相对移动，虽然该展览架可以移动且具有稳定性，但是展示架结构简单，展示时比较单一，不便于人们的观看。

实用新型内容

[0004] 本实用新型的目的在于提供一种可移动的文化艺术交流展览架，以解决上述背景技术中提出的问题。

[0005] 为实现上述目的，本实用新型提供如下技术方案：一种可移动的文化艺术交流展览架，包括底座，所述底座的横截面为三角形，底座的下表面对称安装有移动轮，底座上表面焊接三根固定杆，三根固定杆的顶端固定有同一个水平设置的固定板，固定板上表面安装有蓄电池和保护罩，且保护罩位于蓄电池的外部，底座的上表面转动安装有三根展示辊，三根展示辊之间连接有展示布，底座内设置有空腔，底座底壁内表面的中间位置安装有电机，电机的输出轴上安装有齿轮一，底座底壁的内表面转动安装有三根转轴，转轴上安装有齿轮二，三根转轴的顶端贯穿底座的顶壁分别连接在三根展示辊上，固定板下表面的中间位置焊接有安装杆，安装杆的底端焊接有安装板，安装板的侧壁上安装有多个LED灯。

[0006] 优选的，所述移动轮设置有四个，且四个移动轮上均安装有刹车装置。

[0007] 优选的，所述蓄电池通过导线与电机和LED灯连接，且导线上安装有开关。

[0008] 优选的，三根所述转轴呈圆周分布在底座底壁的内表面，且齿轮一与齿轮二啮合。

[0009] 优选的，所述安装板的横截面为三角形结构，安装板位于展示布的内部，且多个LED灯均匀的分布在安装板的侧壁上。

[0010] 与现有技术相比，本实用新型的有益效果是：

[0011] 该一种可移动的文化艺术交流展览架通过设置底座、移动轮、电机、齿轮一、电机、转轴、展示辊和展示布，将展示布设计成三角形的模式，电机带动展示布转动，可以使展览架周围的人都可以很好的观看到展示的内容；

[0012] 该一种可移动的文化艺术交流展览架通过设置安装杆、安装板、LED灯和蓄电池等结构，可以为展示布的每个面进行照明，提高观看效果，值得推广。

附图说明

[0013] 图1为本实用新型的结构示意图；

[0014] 图2为本实用新型的底座的剖视图；

[0015] 图3为本实用新型中的安装板和LED灯的结构示意图。

[0016] 图中：1、底座；2、固定杆；3、固定板；4、保护罩；5、蓄电池；6、安装杆；7、展示辊；8、展示布；9、移动轮；10、电机；11、齿轮一；12、转轴；13、齿轮二；14、安装板；15 LED灯。

具体实施方式

[0017] 下面结合实施例对本实用新型做进一步的描述。

[0018] 以下实施例用于说明本实用新型，但不能用来限制本实用新型的保护范围。实施例中的条件可以根据具体条件做进一步的调整，在本实用新型的构思前提下对本实用新型的方法简单改进都属于本实用新型要求保护的范围。

[0019] 请参阅图1-3，本实用新型提供一种可移动的文化艺术交流展览架，包括底座1，底座1的横截面为三角形，底座1的下表面对称安装有移动轮9，底座1上表面焊接三根固定杆2，三根固定杆2的顶端固定有同一个水平设置的固定板3，固定板3上表面安装有蓄电池5和保护罩4，且保护罩4位于蓄电池5的外部，底座1的上表面转动安装有三根展示辊7，三根展示辊7之间连接有展示布8，底座1内设置有空腔，底座1底壁内表面的中间位置安装有电机10，电机10的输出轴上安装有齿轮一11，底座1底壁的内表面转动安装有三根转轴12，转轴12上安装有齿轮二13，三根转轴12的顶端贯穿底座1的顶壁分别连接在三根展示辊7上，固定板3下表面的中间位置焊接有安装杆6，安装杆6的底端焊接有安装板14，安装板14的侧壁上安装有多个LED灯15

[0020] 具体的，移动轮9设置有四个，且四个移动轮9上均安装有刹车装置；通过带刹车装置的移动轮9，可以方便的移动展览架，而且具有稳定性，简单有效。

[0021] 具体的，蓄电池5通过导线与电机10和LED灯15连接，且导线上安装有开关；利用蓄电池5为电机10和LED灯等进行供电，拜托电线的束缚，使展览架可以随意移动到指定的地方。

[0022] 具体的，三根转轴12呈圆周分布在底座1底壁的内表面，且齿轮一11与齿轮二13啮合；通过齿轮一11的转动，带动齿轮二13转动，从而使三根转轴12带动三个展示辊7同步转动。

[0023] 具体的，安装板14的横截面为三角形结构，安装板14位于展示布8的内部，且多个LED灯15均匀的分布在安装板14的侧壁上；使得LED灯15可以照射到展示布8的三个面，提高观看效果。

[0024] 需要说明的是：

[0025] 所述电机10的型号为YE2-112M-4。

[0026] 本实用新型的工作原理及使用流程：需要展示时，将展示的内容粘贴或绘画在展示布8上，然后通过移动轮9移动到指定的地方，利用移动轮9上的刹车装置将装置固定，打

开电机10，电机10带动齿轮一11转动，齿轮一11带动三个齿轮二13同步转动，带动三根展示辊7转动，从而打动展示布8匀速的转动，方便周围的人观看所展示的内容，同时打开LED灯，安装板14的横截面为三角形结构，安装板14位于展示布8的内部，且多个LED灯15均匀的分布在安装板14的侧壁上，使得LED灯15可以照射到展示布8的三个面，提高观看效果，结构简单，使得新颖，值得推广。

[0027] 尽管已经示出和描述了本实用新型的实施例，对于本领域的普通技术人员而言，可以理解在不脱离本实用新型的原理和精神的情况下可以对这些实施例进行多种变化、修改、替换和变型，本实用新型的范围由所附权利要求及其等同物限定。

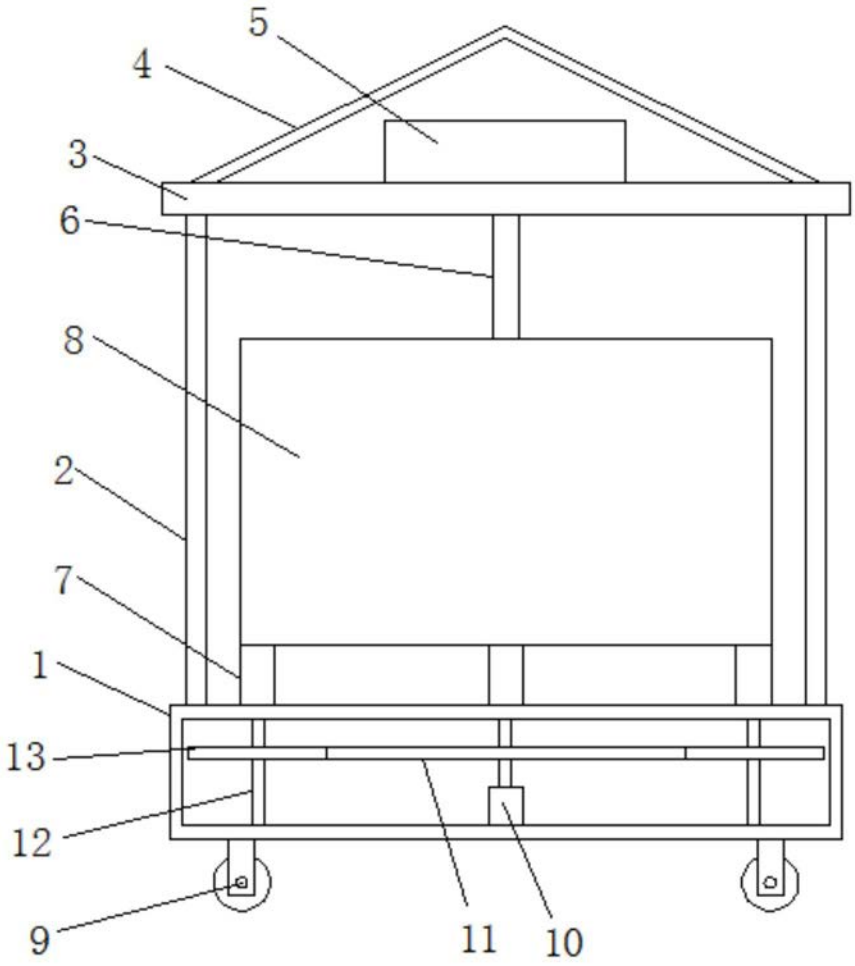

图1

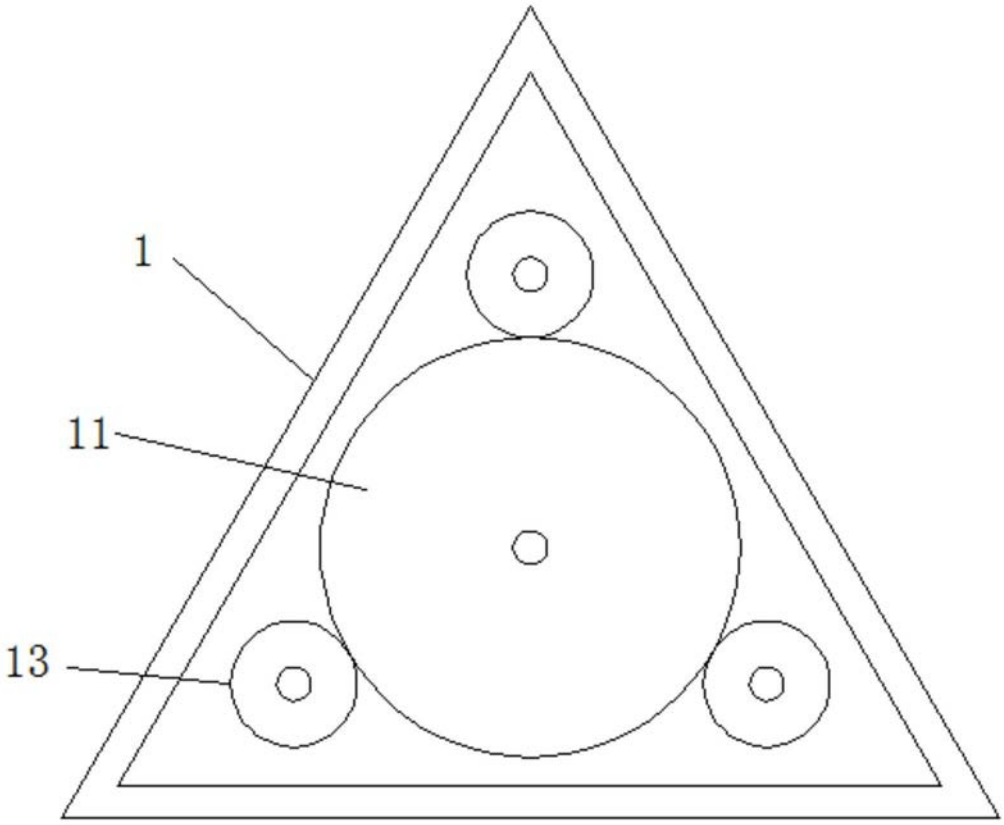

图2

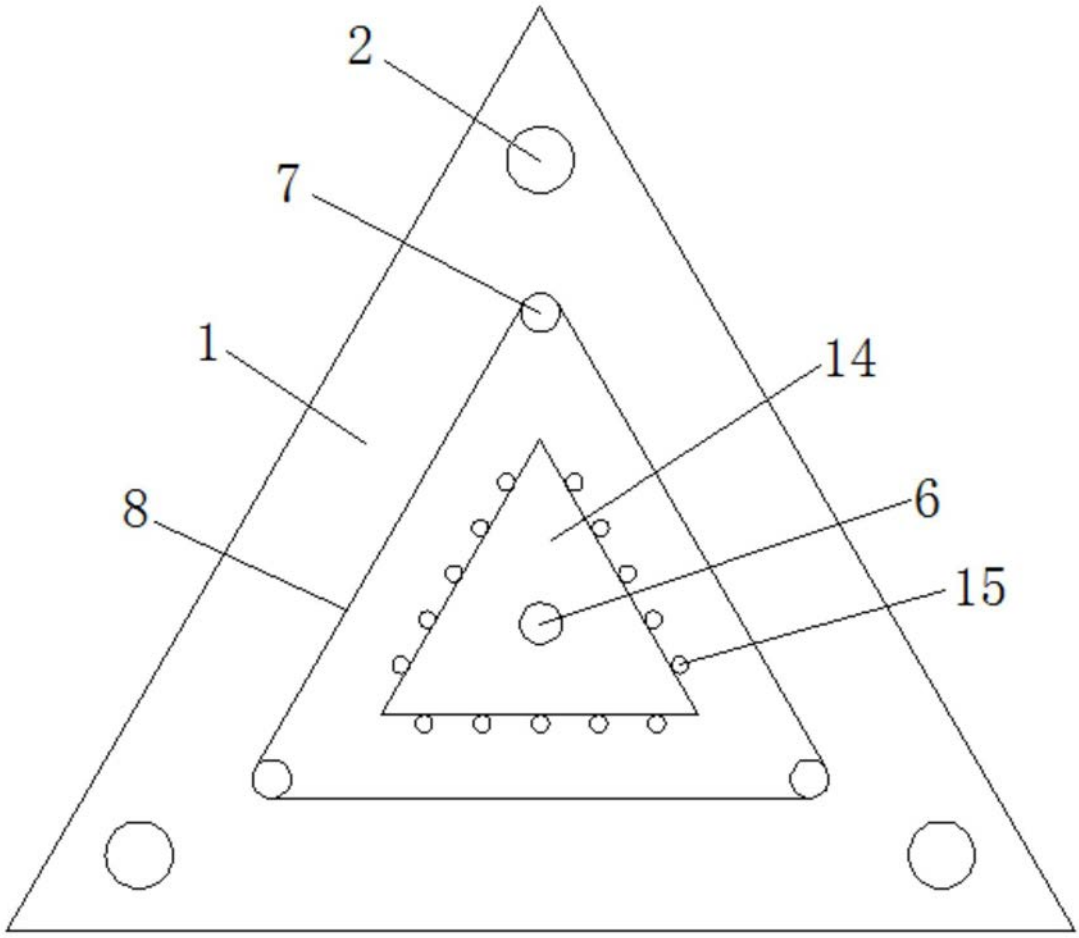

图3