(19)中华人民共和国国家知识产权局

(12)实用新型专利

(10)授权公告号 CN 208176252 U
(45)授权公告日 2018.12.04

(21)申请号 201820755738.2

(22)申请日 2018.05.21

(73)专利权人 盐城市第一人民医院
地址 224000 江苏省盐城市毓龙西路166号盐城市第一人民医院

(72)发明人 杨春梅 杨志俊 王静 田桢干 周维

(74)专利代理机构 泰州地益专利事务所 32108
代理人 谭建成

(51)Int.Cl.
A45C 11/00(2006.01)

权利要求书1页 说明书3页 附图2页

(54)实用新型名称

一种医用药品冷藏箱

(57)摘要

本实用新型公开了一种医用药品冷藏箱，包括箱体，所述箱体内设置有药品架，所述药品架前端固定设置有若干挡板，所述挡板上滑动连接盒体，相邻所述挡板之间设置推板，所述推板与药品架之间连接有弹簧，所述箱体外侧对应盒体前端处设置有开口，所述开口内设置有一封盖，所述封盖前端转动连接有旋钮，所述开口内壁上固定设置限位块，所述限位块上设置限位槽，所述旋钮外侧固定设置凸缘，所述凸缘与限位槽配合，所述箱体一侧设置有透明观察窗，所述箱体对应透明观察窗处设置有电动推杆，所述电动推杆驱动轴上连接有刷杆，所述刷杆内侧设置刮片，本实用新型能够避免箱体打开时冷气的大量流失。

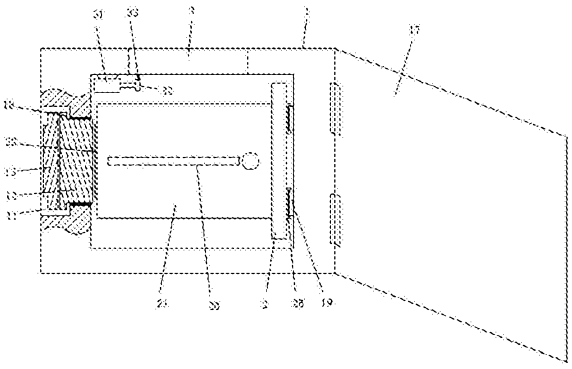

CN 208176252 U

1.一种医用药品冷藏箱，其特征在于：包括箱体(1)，所述箱体(1)内设置有药品架(2)，所述药品架(2)前端固定设置有若干挡板(21)，所述挡板(21)上滑动连接盒体(22)，相邻所述挡板(21)之间设置推板(23)，所述推板(23)与药品架(2)之间连接有弹簧(24)，所述箱体(1)外侧对应盒体(22)前端处设置有开口(11)，所述开口(11)内设置有一封盖(12)，所述封盖(12)前端转动连接有旋钮(13)，所述开口(11)内壁上固定设置限位块(14)，所述限位块(14)上设置限位槽(15)，所述旋钮(13)外侧固定设置凸缘(16)，所述凸缘(16)与限位槽(15)配合，所述箱体(1)一侧设置有透明观察窗(3)，所述箱体(1)对应透明观察窗(3)处设置有电动推杆(31)，所述电动推杆(31)驱动轴上连接有刷杆(32)，所述刷杆(32)内侧设置刮片(33)。

2.根据权利要求1所述的一种医用药品冷藏箱，其特征在于：所述箱体(1)外侧设置有箱盖(17)。

3.根据权利要求1所述的一种医用药品冷藏箱，其特征在于：所述开口(11)上设置有密封圈(18)。

4.根据权利要求1所述的一种医用药品冷藏箱，其特征在于：所述封盖(12)的截面为T形状，所述封盖(12)与开口(11)配合。

5.根据权利要求1所述的一种医用药品冷藏箱，其特征在于：所述药品架(2)内侧设置有第一滑块(25)，所述箱体(1)内壁上设置有第一导轨(19)，所述第一滑块(25)与第一导轨(19)配合。

6.根据权利要求1所述的一种医用药品冷藏箱，其特征在于：所述挡板(21)之间活动穿设有挡杆(26)。

7.根据权利要求1所述的一种医用药品冷藏箱，其特征在于：所述盒体(22)外侧设置有第二滑块(27)，所述挡板(21)上设置有第二导轨(28)，所述第二滑块(27)与第二导轨(28)配合。

8.根据权利要求1所述的一种医用药品冷藏箱，其特征在于：所述盒体(22)为透明材质。

一种医用药品冷藏箱

技术领域

[0001] 本实用新型涉及医疗设备技术领域，具体涉及一种医用药品冷藏箱。

背景技术

[0002] 疫苗或某些具有生物活性的药品的储存需要存放在2-8摄氏度的干燥环境中，通常这些药品往往会储存于的冷藏箱中。但是，每当需要对冷藏箱内的药品进行取放时，往往需要打开箱门，才可进行操作。但是，这种拿放方式极容易造成箱体内冷气的大量流失，十分不便。

[0003] 冷藏箱上往往设置透明窗用于查看箱体内药品的储存状况，但是，由于设备内外的温差，透明窗上常常会附着有大量的水雾，影响其使用。

实用新型内容

[0004] (一)要解决的技术问题

[0005] 为了克服现有技术不足，现提出一种医用药品冷藏箱，能够避免箱体打开时冷气的大量流失。

[0006] (二)技术方案

[0007] 本实用新型的通过如下技术方案实现：本实用新型提出了一种医用药品冷藏箱，包括箱体，所述箱体内设置有药品架，所述药品架前端固定设置有若干挡板，所述挡板上滑动连接盒体，相邻所述挡板之间设置推板，所述推板与药品架之间连接有弹簧，所述箱体外侧对应盒体前端处设置有开口，所述开口内设置有一封盖，所述封盖前端转动连接有旋钮，所述开口内壁上固定设置限位块，所述限位块上设置限位槽，所述旋钮外侧固定设置凸缘，所述凸缘与限位槽配合，所述箱体一侧设置有透明观察窗，所述箱体对应透明观察窗处设置有电动推杆，所述电动推杆驱动轴上连接有刷杆，所述刷杆内侧设置刮片。

[0008] 进一步而言，所述箱体外侧设置有箱盖。

[0009] 进一步而言，所述开口上设置有密封圈。

[0010] 进一步而言，所述封盖的截面为T形状，所述封盖与开口配合。

[0011] 进一步而言，所述药品架内侧设置有第一滑块，所述箱体内壁上设置有第一导轨，所述第一滑块与第一导轨配合。

[0012] 进一步而言，所述挡板之间活动穿设有挡杆。

[0013] 进一步而言，所述盒体外侧设置有第二滑块，所述挡板上设置有第二导轨，所述第二滑块与第二导轨配合。

[0014] 进一步而言，所述盒体为透明材质。

[0015] (三)有益效果

[0016] 本实用新型相对于现有技术，具有以下有益效果：

[0017] 本实用新型提到的一种医用药品冷藏箱，该冷藏箱一侧铰接有箱盖，打开箱盖能够将药品架整体取出，也能够向箱体内添放冰袋。箱体一侧对应盒体位置还对应设置开口，

以便单独取放对应的单个盒体，盒体的取出可在推板受弹簧作用力下推出开口外，从而使得在拿放盒体内药品时，只需拔出对应盒体位置的封盖，避免箱盖打开而造成大量冷气的流失。箱体上设置透明观察窗，且电动推杆控制刷杆的伸缩带动刮片刮出透明观察窗上的水雾，便于使用者观察箱体内药品的存放状况。

附图说明

[0018] 图1是本实用新型结构示意图。

[0019] 图2是本实用新型侧面视图。

[0020] 图3是本实用新型药品架结构示意图。

[0021] 1-箱体；11-开口；12-封盖；13-旋钮；14-限位块；15-限位槽；16-凸缘；17-箱盖；18-密封圈；19-第一导轨；2-药品架；21-挡板；22-盒体；23-推板；24-弹簧；25-第一滑块；26-挡杆；27-第二滑块；28-第二导轨；3-透明观察窗；31-电动推杆；32-刷杆；33-刮片。

具体实施方式

[0022] 为了使本实用新型的目的、技术方案及优点更加清楚明白，以下结合附图及实施例，对本实用新型进行进一步详细说明。应当理解，此处所描述的具体实施例仅仅用以解释本实用新型，并不用于限定本实用新型。

[0023] 如图1、图2以及图3所示的一种医用药品冷藏箱，包括箱体1，所述箱体1内设置有药品架2，所述药品架2前端固定设置有若干挡板21，所述挡板21上滑动连接盒体22，相邻所述挡板21之间设置推板23，所述推板23与药品架2之间连接有弹簧24，所述箱体1外侧对应盒体22前端处设置有开口11，所述开口11内设置有一封盖12，所述封盖12前端转动连接有旋钮13，所述开口11内壁上固定设置限位块14，所述限位块14上设置限位槽15，所述旋钮13外侧固定设置凸缘16，所述凸缘16与限位槽15配合，所述箱体1一侧设置有透明观察窗3，所述箱体1对应透明观察窗3处设置有电动推杆31，所述电动推杆31驱动轴上连接有刷杆32，所述刷杆32内侧设置刮片33。

[0024] 进一步而言，所述箱体1外侧设置有箱盖17。

[0025] 进一步而言，所述开口11上设置有密封圈18。

[0026] 进一步而言，所述封盖12的截面为T形状，所述封盖12与开口11配合。

[0027] 进一步而言，所述药品架2内侧设置有第一滑块25，所述箱体1内壁上设置有第一导轨19，所述第一滑块25与第一导轨19配合。

[0028] 进一步而言，所述挡板21之间活动穿设有挡杆26。

[0029] 进一步而言，所述盒体22外侧设置有第二滑块27，所述挡板21上设置有第二导轨28，所述第二滑块27与第二导轨28配合。

[0030] 进一步而言，所述盒体22为透明材质。

[0031] 本实用新型提到的一种医用药品冷藏箱，该冷藏箱一侧铰接有箱盖，打开箱盖能够将药品架整体取出，也能够向箱体内添放冰袋。箱体一侧对应盒体位置还对应设置开口，以便单独取放对应的单个盒体，盒体的取出可在推板受弹簧作用力下推出开口外，从而使得在拿放盒体内药品时，只需拔出对应盒体位置的封盖，避免箱盖打开而造成大量冷气的流失。箱体上设置透明观察窗，且电动推杆控制刷杆的伸缩带动刮片刮出透明观察窗上的

水雾，便于使用者观察箱体内药品的存放状况。

[0032] 工作原理：使用前，使用者将冰袋放置于箱体1内底部，再将药品架2取出，将药品放置于盒体22内，然后将盒体22滑动连接于挡板21之间，并通过挡杆26对推板23进行限位，避免其影响盒体22的安装，然后将药品架2滑动至箱体1内，当药品架2滑动至箱体1内后，将挡杆26拔出，解除其对推板23的限位，并关紧箱盖17，推板23在弹簧24的作用下向前挤压夹紧盒体22，并且，弹簧24的设置能够避免该冷藏箱在携带运输时其内盒体22产生剧烈的振动，造成盒体22内药品的损坏。

[0033] 当需要使用盒体22内的药品时，使用者只需旋动旋钮13，使得旋钮13上的凸缘16从限位块14上限位槽15内滑出，然后即可将封盖12从开口11内拔出，此时，在弹簧24的作用下，推板23将向外推动盒体22使得盒体22推出开口11外，此时，使用者即可取出对应的盒体22，对其内的药品进行拿放，拿取完毕后即可将盒体22从开口11处放回，并再次封紧封盖12。

[0034] 上面所述的实施例仅仅是对本实用新型的优选实施方式进行描述，并非对本实用新型的构思和范围进行限定。在不脱离本实用新型设计构思的前提下，本领域普通人员对本实用新型的技术方案做出的各种变型和改进，均应落入到本实用新型的保护范围，本实用新型请求保护的技术内容，已经全部记载在权利要求书中。

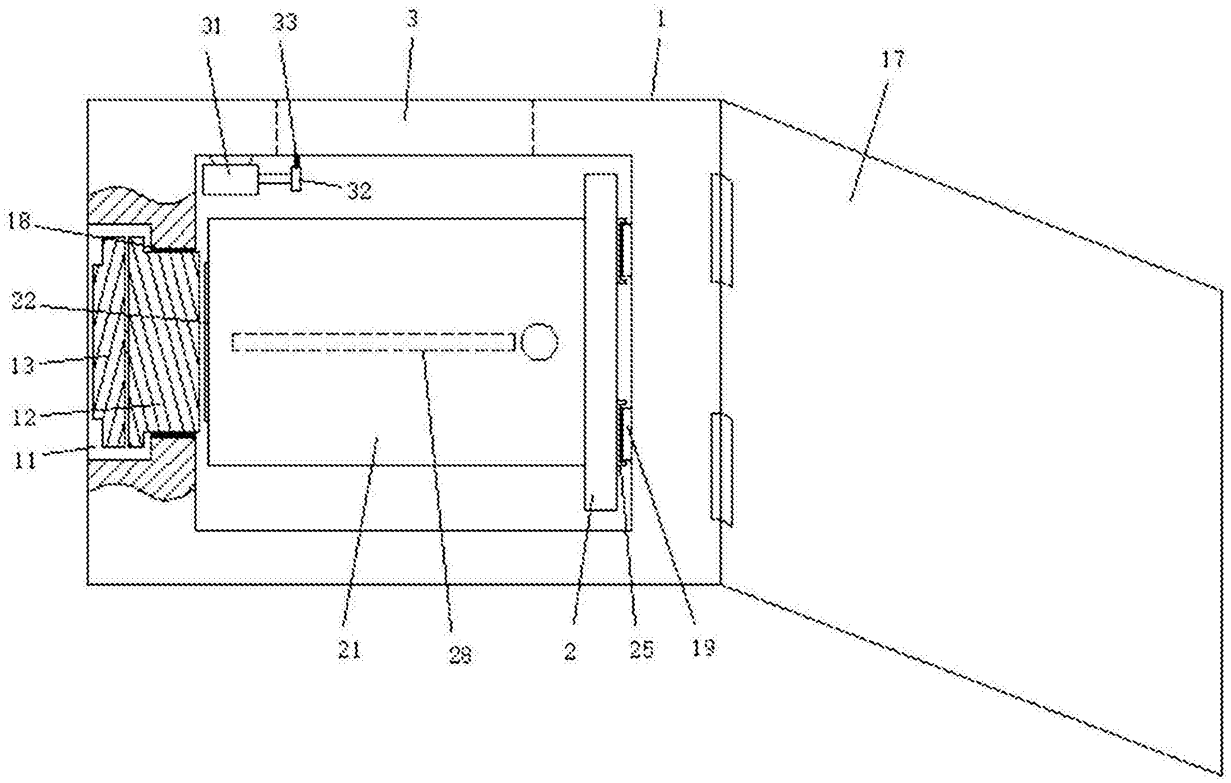

图1

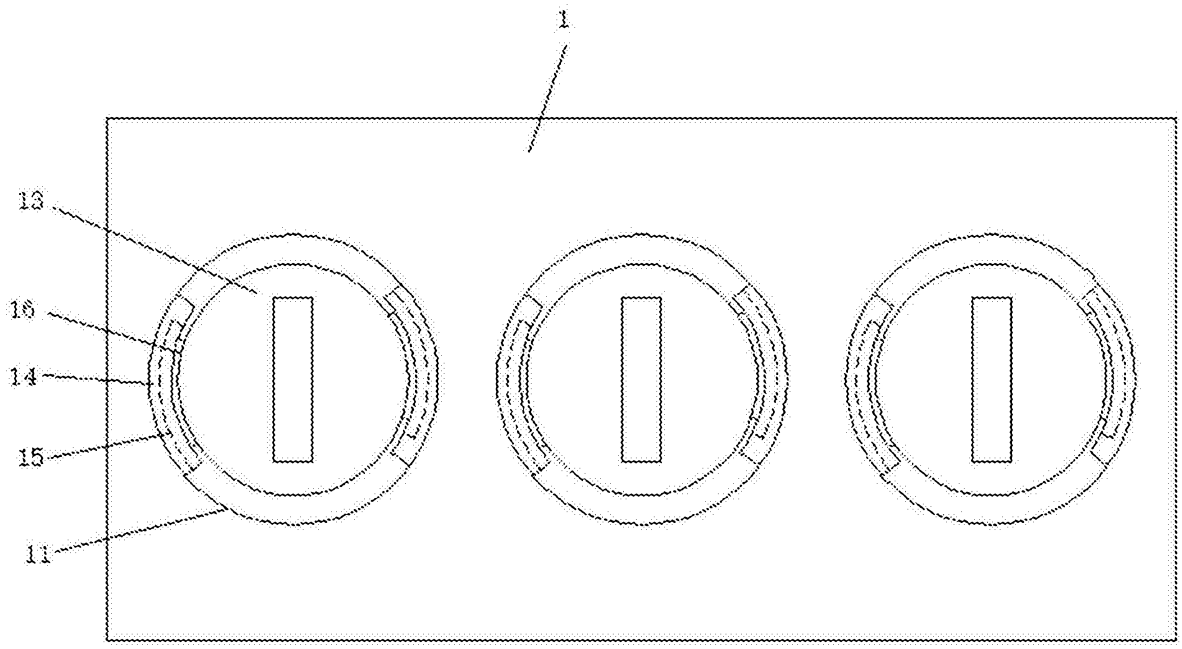

图2

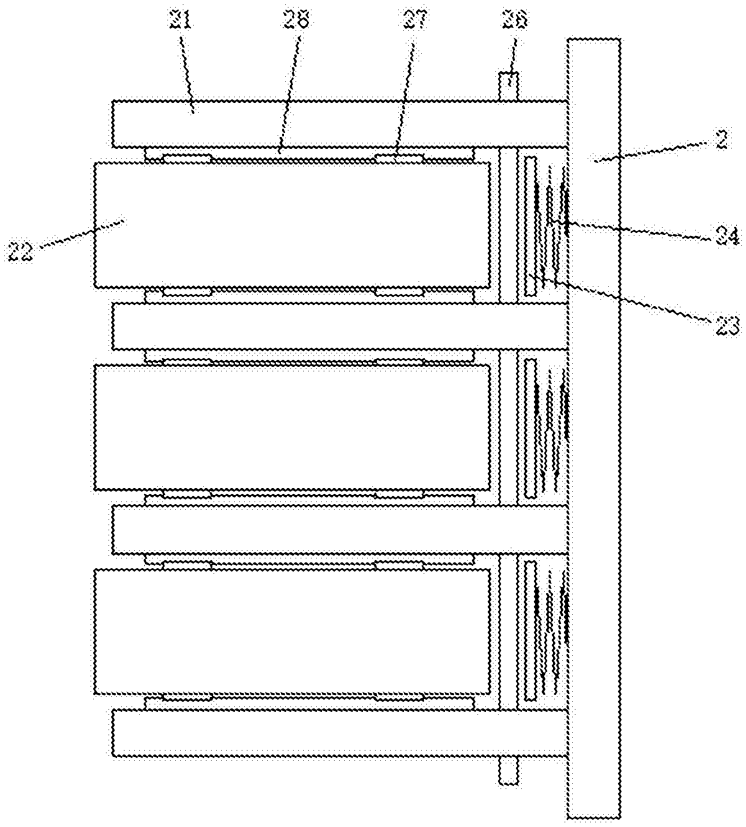

图3