(19)中华人民共和国国家知识产权局

(12)实用新型专利

(10)授权公告号 CN 203906667 U
(45)授权公告日 2014.10.29

(21)申请号 201420247206.X

(22)申请日 2014.05.15

(73)专利权人 余洪阳
地址 236200 安徽省阜阳市颍上县半岗镇陈巷村陈巷庄

(72)发明人 余洪阳

(51)Int.Cl.
F16H 1/22(2006.01)
F16H 55/17(2006.01)

(ESM)同样的发明创造已同日申请发明专利

权利要求书1页 说明书2页 附图3页

(54)实用新型名称

一种蜂窝轮系统

(57)摘要

本实用新型公开了一种蜂窝轮系统，包括轮盘、轴和齿轮条，所述轮盘为圆柱体，轮盘通过轴安装固定，轮盘上圆柱侧面开设多个环形齿轮槽，所述万能蜂窝轮装有两个轮盘，所述齿轮槽中安装有齿轮条，轮盘通过齿轮条与相应的传动齿轮连接。本实用新型提供的一种蜂窝轮系统结构简单，使用方便，具有结构紧凑、效率高、寿命长等特点，通过使用齿轮机械传动，使得生产更稳定高效，两个轮盘通过相对的传动齿轮，能够产生相对转动，同时配合使用多个齿轮，从而能够自动运行生产，提高了生产效率。

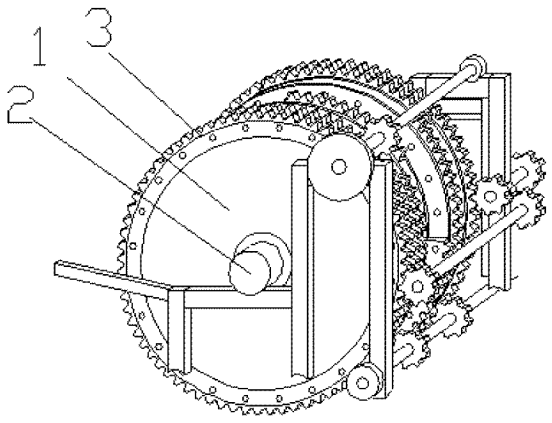

CN 203906667 U

1. 一种蜂窝轮系统，包括轮盘、轴和齿轮条，其特征是：所述轮盘为圆柱体，轮盘通过轴安装固定，轮盘上圆柱侧面开设多个环形齿轮槽，蜂窝轮系统装有两个轮盘，所述齿轮槽中安装有齿轮条，轮盘通过齿轮条与相应的传动齿轮连接。

2. 根据权利要求 1 所述一种蜂窝轮系统，其特征是：所述齿轮条通过螺钉安装固定在轮盘上。

3. 根据权利要求 1 所述一种蜂窝轮系统，其特征是：开设的齿轮槽相同且等间隔。

一种蜂窝轮系统

技术领域

[0001] 本发明涉及一种蜂窝轮系统，应用于生产机械领域。

背景技术

[0002] 齿轮传动是利用两齿轮的轮齿相互啮合传递动力和运动的机械传动。齿轮传动是指用主、从动轮轮齿直接传递运动和动力的装置，在所有的机械传动中，齿轮传动应用最广，可用来传递相对位置不远的两轴之间的运动和动力。

[0003] 目前，大多数机械通过单一的齿轮传动或者使用多种混合传动方式，使得机械设备的制造成本增加和后期维护成本较高，同时多种混合传动方式机械结构复杂，维护难度大。

发明内容

[0004] 本发明提供了一种蜂窝轮系统，能够有效解决上述问题。

[0005] 本发明通过以下技术方案实现：

[0006] 一种蜂窝轮系统，包括轮盘、轴和齿轮条，所述轮盘为圆柱体，轮盘通过轴安装固定，轮盘上圆柱侧面开设多个环形齿轮槽，蜂窝轮系统装有两个轮盘，所述齿轮槽中安装有齿轮条，轮盘通过齿轮条与相应的传动齿轮连接。

[0007] 所述齿轮条通过螺钉安装固定在轮盘上。

[0008] 开设的齿轮槽相同且等间隔。

[0009] 本发明的有益效果是：本发明提供的一种蜂窝轮系统结构简单，使用方便，具有结构紧凑、效率高、寿命长等特点，通过使用齿轮机械传动，使得生产更稳定高效，两个轮盘通过相对的传动齿轮，能够产生相对转动，同时配合使用多个齿轮，从而能够自动运行生产，提高了生产效率。

附图说明

[0010] 图 1 为一种蜂窝轮系统结构示意图。

[0011] 图 2 为一种蜂窝轮系统轮盘左视图。

[0012] 图 3 为一种蜂窝轮系统轮盘齿轮槽结构示意图。

[0013] 图 4 为一种蜂窝轮系统俯视图。

[0014] 图 5 为一种蜂窝轮系统扇形齿轮条部分结构图。

具体实施方式

[0015] 下面对照附图，通过对实施实例的描述，对本实用新型的具体实施方式如所涉及的各构件的形状、构造、各部分之间的相互位置及连接关系、各部分的作用及工作原理等作进一步的详细说明。

[0016] 一种蜂窝轮系统，包括轮盘 1、轴 2 和齿轮条 4，所述轮盘 1 为圆柱体，轮盘 1 通过

轴 2 安装固定，轮盘 1 上圆柱侧面开设多个环形齿轮槽 3，蜂窝轮系统装有两个轮盘 1，所述齿轮槽 3 中安装有齿轮条 4，轮盘 1 通过齿轮条 4 与相应的传动齿轮连接。

[0017] 所述齿轮条 4 通过螺钉安装固定在轮盘 1 上。

[0018] 开设的齿轮槽 3 相同且等间隔。

[0019] 在实际使用中，在每个轮盘 1 的齿轮槽 3 中安装相应的齿轮条 4，通过齿轮条 4 的与对应的齿轮啮合来达到传动的目的，在齿轮槽 3 中安装半圆的齿轮条 4，则蜂窝轮每旋转一周，使得该齿轮条 4 对应的齿轮旋转半周，通过使得两个轮盘 1 相对旋转可以实现更多的功能。

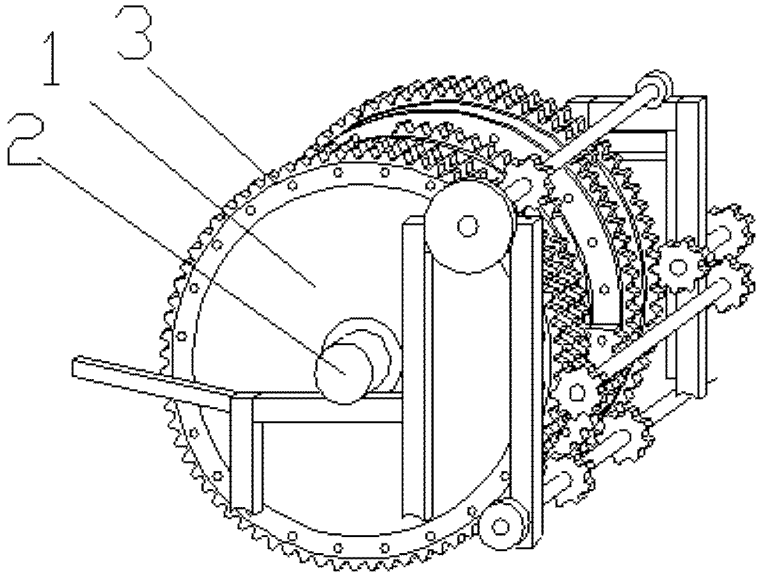

图 1

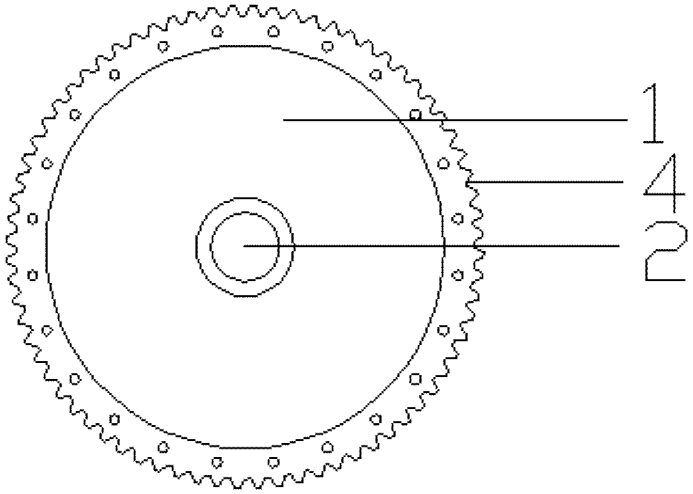

图 2

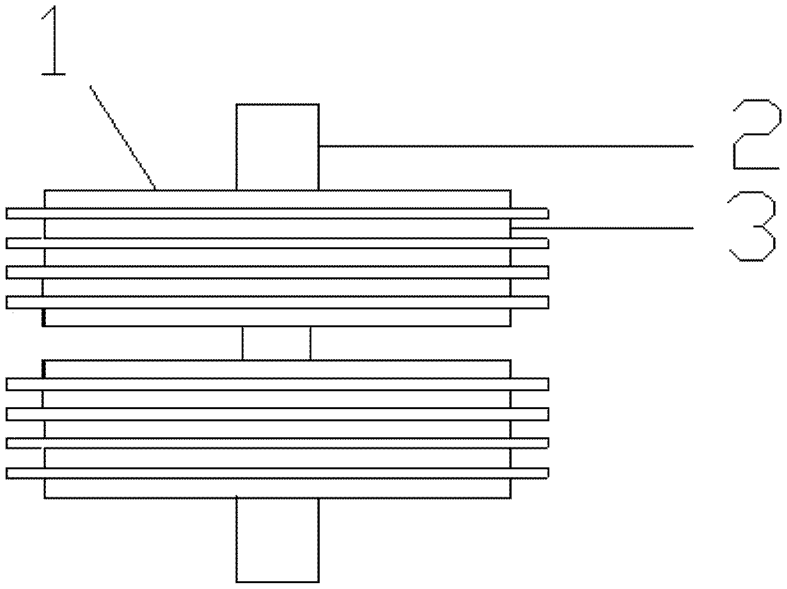

图 3

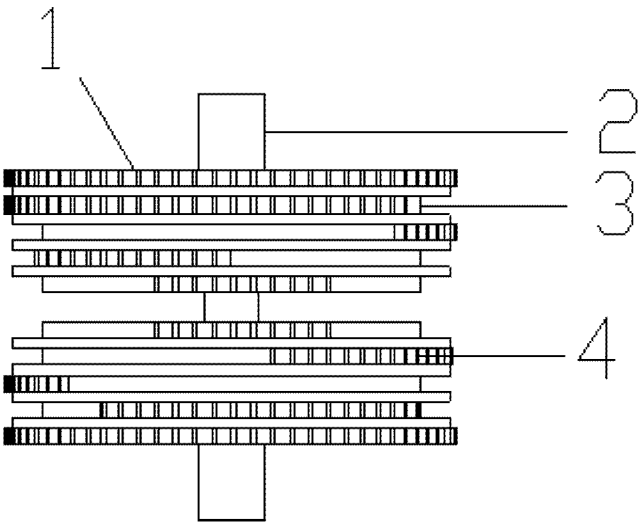

图 4

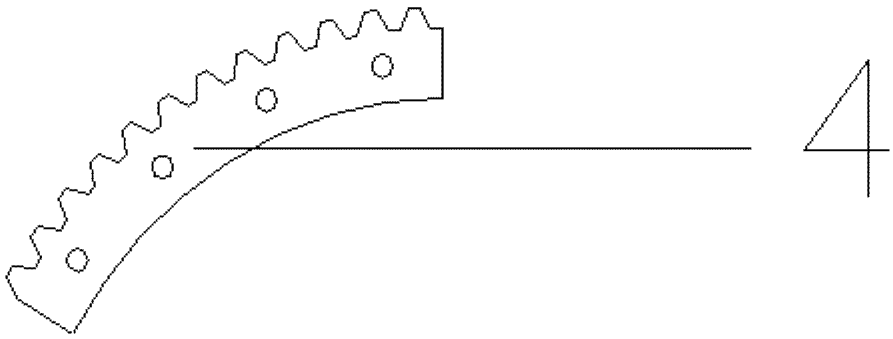

图 5