(19)国家知识产权局

(12)实用新型专利

(10)授权公告号 CN 221395077 U
(45)授权公告日 2024.07.23

(21)申请号 202322345893.0

(22)申请日 2023.08.30

(73)专利权人 乌鲁木齐苏卫仕农牧科技有限公司

地址 830000 新疆维吾尔自治区乌鲁木齐市(第十二师)头屯河区三坪农场东坪路95-1号

(72)发明人 阿依古丽·绕孜

(74)专利代理机构 重庆卓茂专利代理事务所(普通合伙) 50262

专利代理师 佟添添

(51)Int.Cl.

B65D 81/20(2006.01)

B65D 25/28(2006.01)

B65D 85/00(2006.01)

权利要求书1页 说明书3页 附图2页

(54)实用新型名称

一种便于棉花运输的棉花打包膜

(57)摘要

本实用新型公开了一种便于棉花运输的棉花打包膜,涉及农业技术领域,包括主体,所述主体的顶端连接有打包膜,所述打包膜的顶端安装有顶框,所述打包膜的内侧活动安装有支撑架,所述顶框的顶端活动连接有真空打包机构。本实用新型提供一种便于棉花运输的棉花打包膜,通过设置真空打包机构,在棉花收集好后,将外置真空机与真空机连接环连接,对打包膜内部的棉花进行抽气真空处理,在完成抽真空处理后通过手提带将打包好的棉花移动搬运到指定的位置进行后续的运输,通过对棉花的抽真空处理,减少打包后所占用的体积,方便对打包好的棉花进行移动搬运,同时减小打包好后的棉花体积可以在运输时同时运输更多的棉花,提高了对棉花的运输效率。

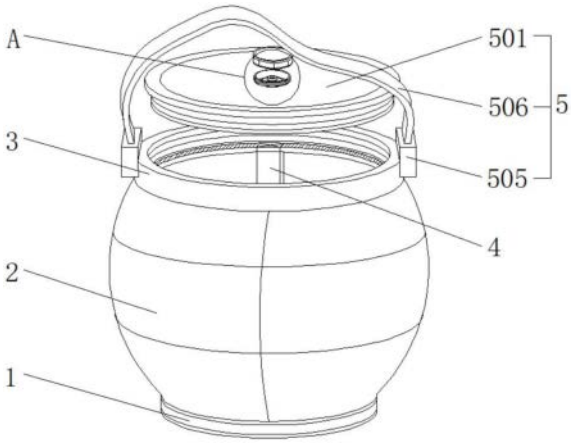

CN 221395077 U

1.一种便于棉花运输的棉花打包膜,包括主体(1)和真空打包机构(5),所述真空打包机构(5)包括顶盖(501)、真空机连接环(502)、放气销(503)、密封盖(504)、连接块(505)和手提带(506),其特征在于:所述主体(1)的顶端连接有打包膜(2),所述打包膜(2)的顶端安装有顶框(3),所述打包膜(2)的内侧活动安装有支撑架(4),所述顶框(3)的顶端活动连接有真空打包机构(5)。

2.根据权利要求1所述的一种便于棉花运输的棉花打包膜,其特征在于,所述打包膜(2)与主体(1)之间粘连连接,所述打包膜(2)为pe材质。

3.根据权利要求1所述的一种便于棉花运输的棉花打包膜,其特征在于,所述支撑架(4)与主体(1)之间为卡槽连接,所述支撑架(4)的宽度小于顶框(3)的宽度。

4.根据权利要求1所述的一种便于棉花运输的棉花打包膜,其特征在于,所述顶框(3)的顶端活动连接有顶盖(501),所述顶盖(501)的顶端设置有真空机连接环(502),所述真空机连接环(502)的内侧安装有放气销(503),所述真空机连接环(502)的顶端活动连接有密封盖(504),所述顶框(3)的外侧设置有连接块(505),所述连接块(505)的顶端连接有手提带(506)。

5.根据权利要求4所述的一种便于棉花运输的棉花打包膜,其特征在于,所述顶盖(501)与顶框(3)之间为螺纹连接,所述顶盖(501)与顶框(3)尺寸相匹配。

6.根据权利要求4所述的一种便于棉花运输的棉花打包膜,其特征在于,所述密封盖(504)与真空机连接环(502)之间为螺纹连接,所述密封盖(504)的宽度大于与真空机连接环(502)的宽度。

7.根据权利要求4所述的一种便于棉花运输的棉花打包膜,其特征在于,所述手提带(506)与连接块(505)之间为粘连连接,所述手提带(506)为尼龙纤维材质。

一种便于棉花运输的棉花打包膜

技术领域

[0001] 本实用新型涉及农业技术领域,尤其涉及一种便于棉花运输的棉花打包膜。

背景技术

[0002] 农业是指国民经济中一个重要产业,农业是指包括种植业、林业、畜牧业、渔业、副业五种产业形式,狭义农业是指种植业,包括生产粮食作物、经济作物、饲料作物和绿肥等农民再旬作物的生产活动,在这之中棉花的种植业属于农业的一大板块,由于棉花的本身比较蓬松,在碎棉花运输前运输时往往需要使用打包膜对棉花进行打包后再才能进行运输,故此我们需要一种便于棉花运输的棉花打包膜。

[0003] 在对棉花的运输过程中,由于棉花的本身较为蓬松,进行大量的运输时需要往往占用很大的空间,但是又因为棉花的质量较轻,就导致即使占用了很大的空间对棉花进行了运输,可实际上运输的棉花并没有多少,在有大量棉花需要运输时,往往就需要进行多次反复的运输,不仅费时费力而且运输的效率比较低。

实用新型内容

[0004] 本实用新型提供一种便于棉花运输的棉花打包膜,用来解决上述背景技术中提到在对棉花的运输过程中,由于棉花的本身较为蓬松,进行大量的运输时需要往往占用很大的空间,但是又因为棉花的质量较轻,就导致即使占用了很大的空间对棉花进行了运输,可实际上运输的棉花并没有多少,在有大量棉花需要运输时,往往就需要进行多次反复的运输,不仅费时费力而且运输的效率比较低的问题。

[0005] 为解决上述技术问题,本实用新型提供的一种便于棉花运输的棉花打包膜,包括主体和真空打包机构,所述真空打包机构包括顶盖、真空机连接环、放气销、密封盖、连接块和手提带,其特征在于:所述主体的顶端连接有打包膜,所述打包膜的顶端安装有顶框,所述打包膜的内侧活动安装有支撑架,所述顶框的顶端活动连接有真空打包机构。

[0006] 优选的,所述打包膜与主体之间粘连连接,所述打包膜为pe材质。

[0007] 优选的,所述支撑架与主体之间为卡槽连接,所述支撑架的宽度小于顶框的宽度。

[0008] 优选的,所述真空打包机构包括顶盖、真空机连接环、放气销、密封盖、连接块和手提带,所述顶框的顶端活动连接有顶盖,所述顶盖的顶端设置有真空机连接环,所述真空机连接环的内侧安装有放气销,所述真空机连接环的顶端活动连接有密封盖,所述顶框的外侧设置有连接块,所述连接块的顶端连接有手提带。

[0009] 优选的,所述顶盖与顶框之间为螺纹连接,所述顶盖与顶框尺寸相匹配。

[0010] 优选的,所述密封盖与真空机连接环之间为螺纹连接,所述密封盖的宽度大于与真空机连接环的宽度。

[0011] 优选的,所述手提带与连接块之间为粘连连接,所述手提带为尼龙纤维材质。

[0012] 与相关技术相比较,本实用新型提供的一种便于棉花运输的棉花打包膜具有如下有益效果:

[0013] 本实用新型提供一种便于棉花运输的棉花打包膜,通过设置真空打包机构,包括顶盖、真空机连接环、放气销、密封盖、连接块和手提带,在棉花收集好后,将顶盖安装在顶框上,通过螺纹对打包膜内部进行密封,接着将外置真空机与真空机连接环连接,对打包膜内部的棉花进行抽气真空处理,在完成抽真空处理后,断开真空机的连接,将密封盖旋紧在真空机连接环上,然后通过手提带将打包好的棉花移动搬运到指定的位置进行后续的运输,通过对棉花的抽真空处理,减少打包后所占用的体积,方便对打包好的棉花进行移动搬运,同时减小打包好后的棉花体积可以在运输时同时运输更多的棉花,提高了对棉花的运输效率。

附图说明

[0014] 图1为本实用新型的整体立体结构示意图;

[0015] 图2为本实用新型的图1中A出放大结构示意图;

[0016] 图3为本实用新型的支撑架结构示意图;

[0017] 图4为本实用新型的真空打包后的形态结构示意图;

[0018] 图中标号:1、主体;2、打包膜;3、顶框;4、支撑架;5、真空打包机构;501、顶盖;502、真空机连接环;503、放气销;504、密封盖;505、连接块;506、手提带。

具体实施方式

[0019] 下面将结合本实用新型实施例中的附图,对本实用新型实施例中的技术方案进行清楚、完整地描述,显然,所描述的实施例仅仅是本实用新型一部分实施例,而不是全部的实施例;基于本实用新型中的实施例,本领域普通技术人员在没有做出创造性劳动前提下所获得的所有其他实施例,都属于本实用新型保护的范围。

[0020] 实施例一,由图1-4给出,本实用新型提供一种技术方案:一种便于棉花运输的棉花打包膜,包括主体1和真空打包机构5,真空打包机构5包括顶盖501、真空机连接环502、放气销503、密封盖504、连接块505和手提带506,其特征在于:主体1的顶端连接有打包膜2,打包膜2的顶端安装有顶框3,打包膜2的内侧活动安装有支撑架4,顶框3的顶端活动连接有真空打包机构5。

[0021] 实施例二,打包膜2与主体1之间粘连连接,打包膜2为pe材质,pe材质可以使打包膜更加具有韧性,避免在打包运输的过程中打包膜出现破损造成损失,提高了打包膜2的强度。

[0022] 实施例三,支撑架4与主体1之间为卡槽连接,支撑架4的宽度小于顶框3的宽度,在进行棉花的打包时,将支撑架4放置在打包膜2内,将打包膜2撑起,提高对棉花打包时便捷性。

[0023] 实施例四,真空打包机构5包括顶盖501、真空机连接环502、放气销503、密封盖504、连接块505和手提带506,顶框3的顶端活动连接有顶盖501,顶盖501的顶端设置有真空机连接环502,真空机连接环502的内侧安装有放气销503,真空机连接环502的顶端活动连接有密封盖504,顶框3的外侧设置有连接块505,连接块505的顶端连接有手提带506,在棉花收集好后,将顶盖501安装在顶框3上,通过螺纹对打包膜内部进行密封,接着将外置真空机与真空机连接环502连接,对打包膜内部的棉花进行抽气真空处理,在完成抽真空处理

后,断开真空机的连接,将密封盖504旋紧在真空机连接环502上,然后通过手提带506将打包好的棉花移动搬运到指定的位置进行后续的运输,通过对棉花的抽真空处理,减小打包后所占用的体积,方便对打包好的棉花进行移动搬运,同时减小打包好后的棉花体积可以在运输时同时运输更多的棉花,提高了对棉花的运输效率。

[0024] 实施例五,顶盖501与顶框3之间为螺纹连接,顶盖501与顶框3尺寸相匹配,通过顶盖501对打包好的棉花进行封闭,方面对棉花进行抽真空处理,提高对棉花进行抽真空处理时的稳定性。

[0025] 实施例六,密封盖504与真空机连接环502之间为螺纹连接,密封盖504的宽度大于与真空机连接环502的宽度,通过密封盖504对真空机连接环502进行密封处理,避免打包好的棉花在运输过程中漏气,提高打包膜的气密性。

[0026] 实施例七,手提带506与连接块505之间为粘连连接,手提带506为尼龙纤维材质,尼龙纤维使手提带506具有较高的强度,避免使用手提带506对打包好的棉花进行搬运时出现断裂影响运输,为棉花搬运时的提供便利。

[0027] 工作原理:对于一种便于棉花运输的棉花打包膜,在使用本实用新型时,第一步先将支撑架4放置在打包膜2内,将打包膜2撑起,接着把棉花放入打包膜2中,在棉花收集好后,将顶盖501安装在顶框3上,通过螺纹对打包膜内部进行密封,第二步将外置真空机与真空机连接环502连接,对打包膜内部的棉花进行抽气真空处理,在完成抽真空处理后,断开真空机的连接,将密封盖504旋紧在真空机连接环502上确保打包膜2内的气密性,最后通过手提带506将打包好的棉花移动搬运到指定的位置,这样一种便于棉花运输的棉花打包膜的使用过程完成了。

[0028] 需要说明的是,在本文中,诸如第一和第二等之类的关系术语仅仅用来将一个实体或者操作与另一个实体或操作区分开来,而不一定要求或者暗示这些实体或操作之间存在任何这种实际的关系或者顺序。而且,术语“包括”、“包含”或者其任何其他变体意在涵盖非排他性的包含,从而使得包括一系列要素的过程、方法、物品或者设备不仅包括那些要素,而且还包括没有明确列出的其他要素,或者是还包括为这种过程、方法、物品或者设备所固有的要素。

[0029] 尽管已经示出和描述了本实用新型的实施例,对于本领域的普通技术人员而言,可以理解在不脱离本实用新型的原理和精神的情况下可以对这些实施例进行多种变化、修改、替换和变型,本实用新型的范围由所附权利要求及其等同物限定。

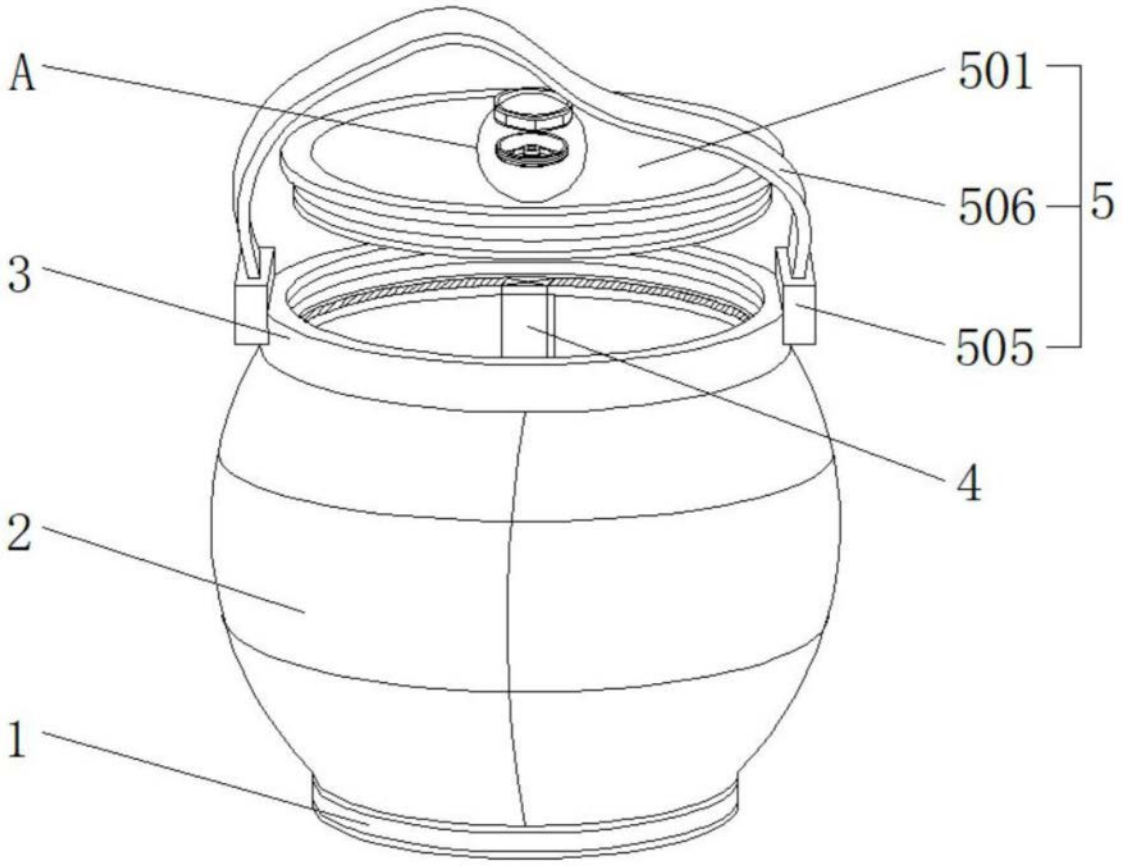

图1

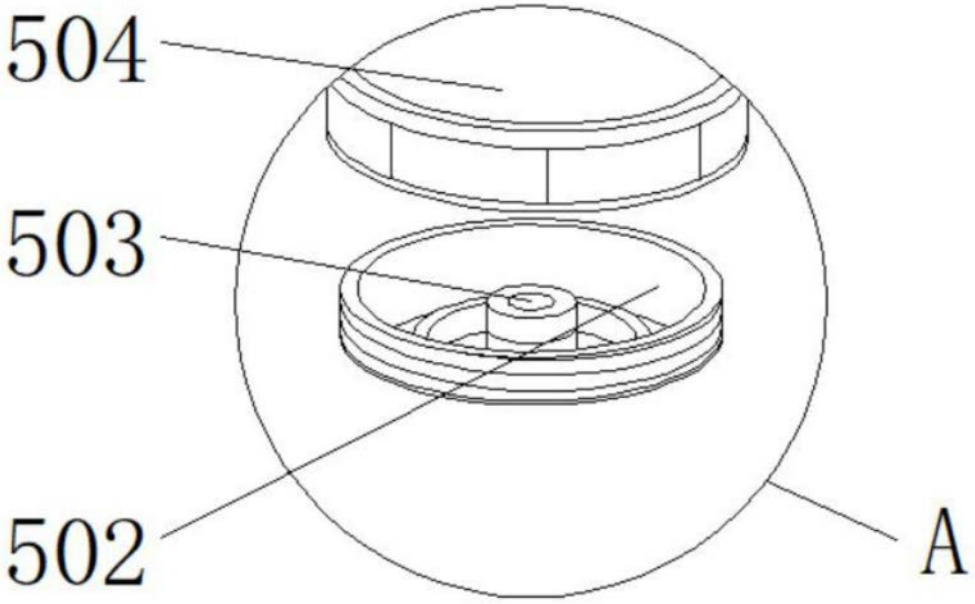

图2

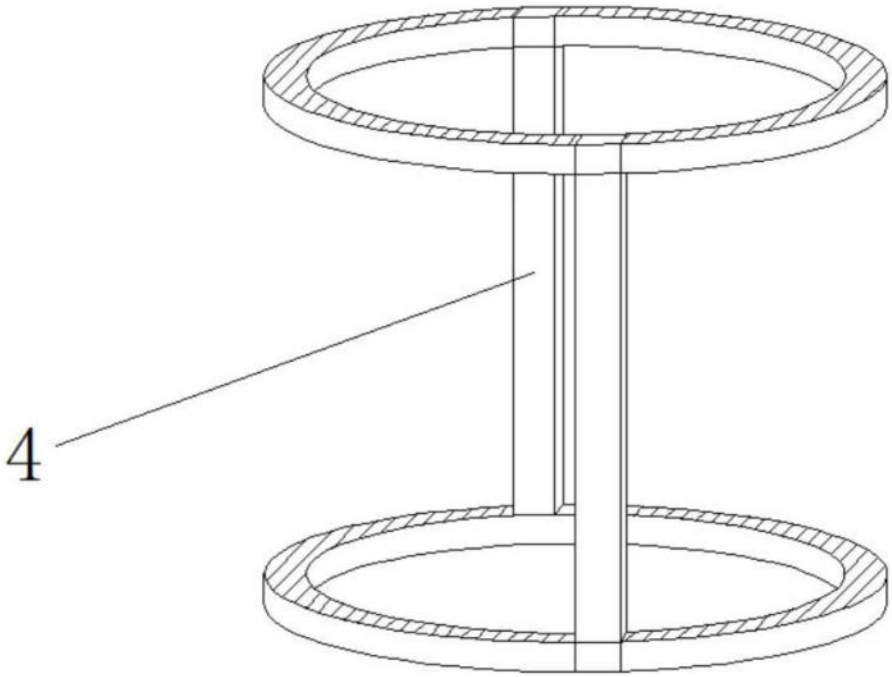

图3

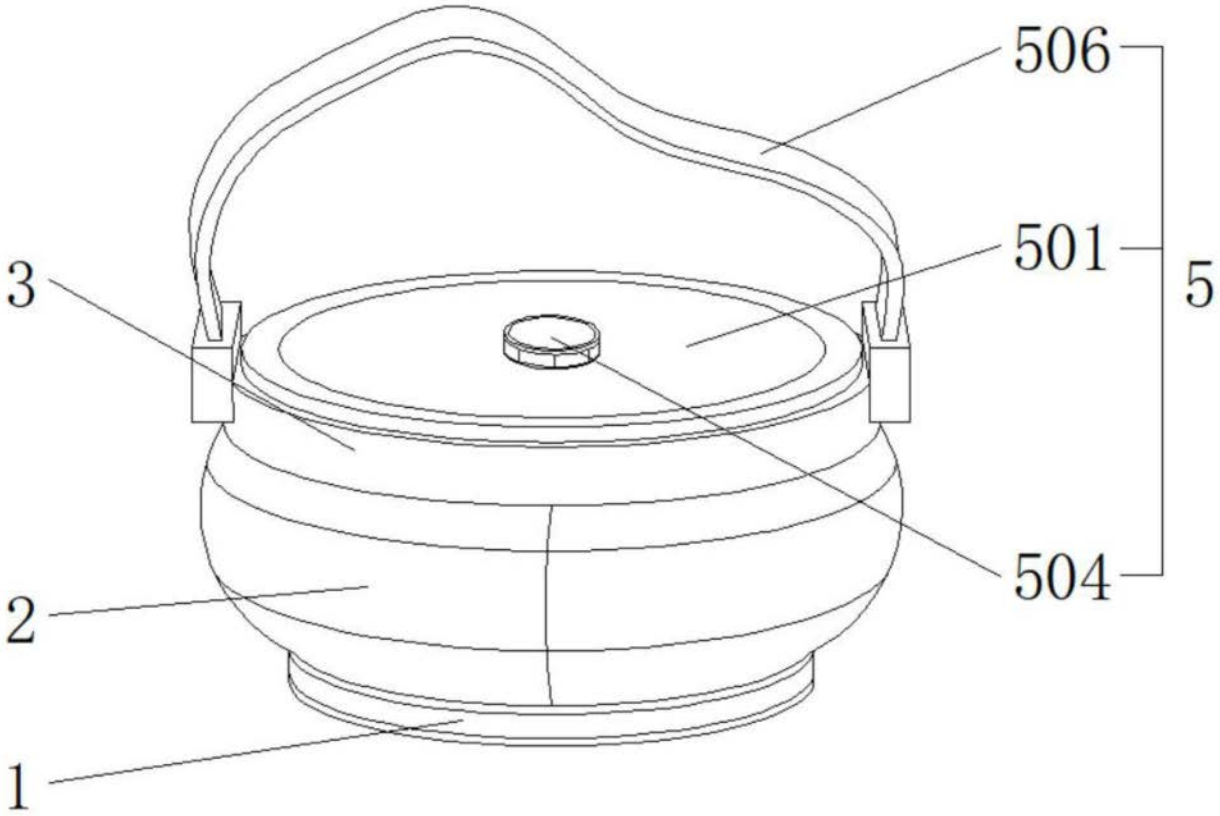

图4