(19)国家知识产权局

(12)实用新型专利

(10)授权公告号 CN 220777864 U
(45)授权公告日 2024.04.16

(21)申请号 202322369495.2

(22)申请日 2023.09.01

(73)专利权人 山东星月露营户外用品有限公司
地址 272000 山东省济宁市微山县经济开发区金源路创达高科园2号厂房

(72)发明人 任育斌

(74)专利代理机构 山东省中观知识产权代理事务所(普通合伙) 37440
专利代理师 房小颖

(51)Int.Cl.
A47C 1/022(2006.01)
A47C 7/00(2006.01)
A47C 7/62(2006.01)

权利要求书1页 说明书3页 附图4页

(54)实用新型名称

一种休憩装置

(57)摘要

本实用新型提供一种休憩装置,该休憩装置,包括底板,底板的顶部设置有躺椅组件,躺椅组件的一侧设置有置物组件,底板的顶部固定连接支撑杆,支撑杆的顶部设置有伸缩组件,伸缩组件的上方设置有遮阳组件,包括固定安装于底板顶部的支撑架,支撑架内壁的两侧均通过转轴转动设置有第一支撑板,第一支撑板的两侧均通过转轴转动设置有连接架,连接架内壁的两侧均通过转轴转动设置有第二支撑板,第二支撑板内壁的两侧均通过转轴转动设置有第三支撑板,本实用新型提供的休憩装置避免了缺乏遮阳挡雨结构而导致的阳光照射和下雨天雨水打湿使用者而带来的不便,并且可以根据使用者休息的需求进行休息姿势的调整。

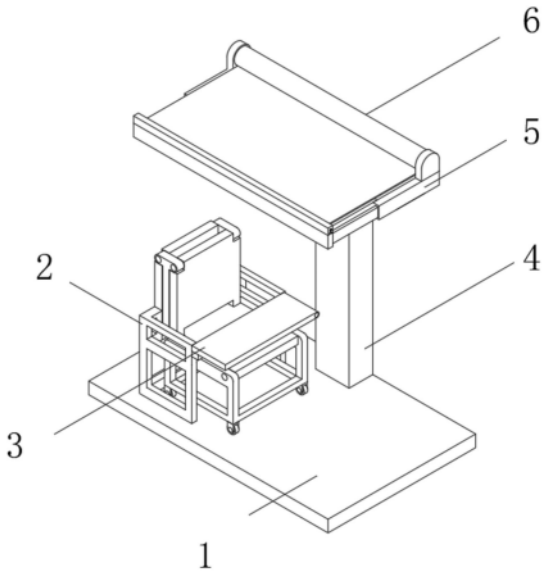

CN 220777864 U

1.一种休憩装置,其特征在于,包括底板(1),所述底板(1)的顶部设置有躺椅组件(2),所述躺椅组件(2)的一侧设置有置物组件(3),所述底板(1)的顶部固定连接支撑杆(4),所述支撑杆(4)的顶部设置有伸缩组件(5),所述伸缩组件(5)的上方设置有遮阳组件(6)。

2.根据权利要求1所述的休憩装置,其特征在于,所述躺椅组件(2)包括固定安装于所述底板(1)顶部的支撑架(21),所述支撑架(21)内壁的两侧均通过转轴转动设置有第一支撑板(22),所述第一支撑板(22)的两侧均通过转轴转动设置有连接架(23),所述连接架(23)内壁的两侧均通过转轴转动设置有第二支撑板(24),所述第二支撑板(24)内壁的两侧均通过转轴转动设置有第三支撑板(25),所述第三支撑板(25)的下方固定连接有滑动架(26)。

3.根据权利要求2所述的休憩装置,其特征在于,所述置物组件(3)包括固定连接于所述支撑架(21)一侧的圆杆(31),所述圆杆(31)的外侧转动设置有桌板(32),所述支撑架(21)的另一侧固定连接有对桌板(32)进行支撑的支撑块(33)。

4.根据权利要求1所述的休憩装置,其特征在于,所述伸缩组件(5)包括固定安装于所述支撑杆(4)顶部的第一横杆(51),所述第一横杆(51)的一侧设置有气缸(52),所述气缸(52)的活塞杆固定设置有第二横杆(53),所述第一横杆(51)的一侧固定连接有第一限位杆(54),所述第二横杆(53)的一侧固定连接有第二限位杆(55),所述第二限位杆(55)的外侧与第一限位杆(54)的内壁滑动配合。

5.根据权利要求4所述的休憩装置,其特征在于,所述遮阳组件(6)包括固定安装于所述第一横杆(51)顶部的安装座(61),所述安装座(61)的内壁转动设置有转杆(62),所述转杆(62)的外侧安装有遮阳布(63),所述遮阳布(63)的一端固定安装有插条(64),所述插条(64)的外侧卡接有连接条(65),所述第二横杆(53)的外侧与连接条(65)的内壁滑动配合。

一种休憩装置

技术领域

[0001] 本实用新型涉及施工现场工具领域,尤其涉及一种休憩装置。

背景技术

[0002] 随着时代的发展,社会的进步,人们对于舒适的要求越来越高,工人的需求也是一样,在工程工地上,有大量工人从事重体力劳动工作,工人们需要休息时常会直接躺在地上直接睡,施工现场环境往往较脏,难以保证工人的休息质量,这样不利于工人的身体健康,容易使得工人患上病痛,又导致工人着装易脏污,给文明施工带来负面影响。

[0003] 在授权公开号为CN217906938U的专利文献中公开了一种可高效布置的便携式临时休息装置,该可高效布置的便携式临时休息装置使用时,旋转支腿打开后,扣上活扣,第一布带条和第二布带条绷紧,四条支腿间的布条带共提供个人坐下休息的位置,第一布带条和第二布带条展开后同时形成对旋转支腿位置的固定,当需要收起装置时,先打开活扣,再将旋转支腿依次收起叠放。在实现该技术方案的过程中,发明人发现现有技术中至少存在如下问题:

[0004] 大部分休息装置是安装在户外,而上述装置缺乏遮阳挡雨的结构,在夏季或者下雨时会给使用者带来不便,降低使用者的舒适性,并且安装后不能很好地根据使用者的需求进行休息姿态的调节,且上述装置布带长时间受力易导致布带的变形损坏,使用寿命较短。

[0005] 因此,有必要提供一种新的休憩装置解决上述技术问题。

实用新型内容

[0006] 为解决上述技术问题,本实用新型提供一种具有休憩装置的休憩装置。

[0007] 本实用新型提供的休憩装置,包括底板,所述底板的顶部设置有躺椅组件,所述躺椅组件的一侧设置有置物组件,所述底板的顶部固定连接支撑杆,所述支撑杆的顶部设置有伸缩组件,所述伸缩组件的上方设置有遮阳组件。

[0008] 作为本实用新型提供一种休憩装置,优选的,所述躺椅组件包括固定安装于所述底板顶部的支撑架,所述支撑架内壁的两侧均通过转轴转动设置有第一支撑板,所述第一支撑板的两侧均通过转轴转动设置有连接架,所述连接架内壁的两侧均通过转轴转动设置有第二支撑板,所述第二支撑板内壁的两侧均通过转轴转动设置有第三支撑板,所述第三支撑板的下方固定连接有滑动架。

[0009] 作为本实用新型提供一种休憩装置,优选的,所述置物组件包括固定连接于所述支撑架一侧的圆杆,所述圆杆的外侧转动设置有桌板,所述支撑架的另一侧固定连接有对桌板进行支撑的支撑块。

[0010] 作为本实用新型提供一种休憩装置,优选的,所述伸缩组件包括固定安装于所述支撑杆顶部的第一横杆,所述第一横杆的一侧设置有气缸,所述气缸的活塞杆固定设置有第二横杆,所述第一横杆的一侧固定连接有第一限位杆,所述第二横杆的一侧固定连接有

第二限位杆,所述第二限位杆的外侧与第一限位杆的内壁滑动配合。

[0011] 作为本实用新型提供一种休憩装置,优选的,所述遮阳组件包括固定安装于所述第一横杆顶部的安装座,所述安装座的内壁转动设置有转杆,所述转杆的外侧安装有遮阳布,所述遮阳布的一端固定安装有插条,所述插条的外侧卡接有连接条,所述第二横杆的外侧与连接条的内壁滑动配合。

[0012] 该休憩装置,避免了缺乏遮阳挡雨结构而导致的阳光照射和下雨天雨水打湿使用者而带来的不便,并且可以根据使用者休息的需求进行休息姿势的调整。

附图说明

[0013] 图1为本实用新型提供的休憩装置的一种较佳实施例的结构示意图;

[0014] 图2为本实用新型所示躺椅组件的结构示意图;

[0015] 图3为本实用新型所示置物组件的结构示意图;

[0016] 图4为本实用新型所示伸缩组件的结构示意图;

[0017] 图5为本实用新型所示遮阳组件的结构示意图。

[0018] 图中标号:1、底板;2、躺椅组件;21、支撑架;22、第一支撑板;23、连接架;24、第二支撑板;25、第三支撑板;26、滑动架;3、置物组件;31、圆杆;32、桌板;33、支撑块;4、支撑杆;5、伸缩组件;51、第一横杆;52、气缸;53、第二横杆;54、第一限位杆;55、第二限位杆;6、遮阳组件;61、安装座;62、转杆;63、遮阳布;64、插条;65、连接条。

具体实施方式

[0019] 下面结合附图和实施方式对本实用新型作进一步说明。

[0020] 请结合参阅图1、图2和图3,一种休憩装置,包括底板1,底板1的顶部设置有躺椅组件2,躺椅组件2的一侧设置有置物组件3,底板1的顶部固定连接支撑杆4,支撑杆4的顶部设置有伸缩组件5,伸缩组件5的上方设置有遮阳组件6。

[0021] 躺椅组件2包括固定安装于底板1顶部的支撑架21,支撑架21内壁的两侧均通过转轴转动设置有第一支撑板22,第一支撑板22的两侧均通过转轴转动设置有连接架23,连接架23内壁的两侧均通过转轴转动设置有第二支撑板24,第二支撑板24内壁的两侧均通过转轴转动设置有第三支撑板25,第三支撑板25的下方固定连接有滑动架26。

[0022] 其特征在于,置物组件3包括固定连接于支撑架21一侧的圆杆31,圆杆31的外侧转动设置有桌板32,支撑架21的另一侧固定连接有对桌板32进行支撑的支撑块33。

[0023] 需要说明的是:将底板1放置于空置处,向前推动第一支撑板22的一侧,第一支撑板22的另一侧的转轴在支撑架21的内壁转动,第一支撑板22在一侧转轴的支撑下做绕轴运动,第一支撑板22一侧做绕轴运动时带动另一侧转动连接的连接架23向下运动,连接架23向下运动时带动另一侧的第二支撑板24向下运动,第二支撑板24一侧向下运动时推动第三支撑板25向前移动,第三支撑板25向前运动时带动底部的滑动架26向前移动,连接架23底部与底板1顶部接触,对第一支撑板22和第二支撑板24进行支撑,使其由垂直状态伸展为水平状态,同时配合滑动架26上的第三支撑板25,使其由坐姿转换成睡姿,方便工人午睡,坐姿状态下使用者从支撑架21左侧抬起桌板32,使桌板32在圆杆31的支撑下做绕轴转动,直到桌板32的一侧抵触到支撑块33限位固定后,便可用于使用者放置物品和餐盘。

[0024] 在具体实施过程中,如图4和图5所示,伸缩组件5包括固定安装于支撑杆4顶部的第一横杆51,第一横杆51的一侧设置有气缸52,气缸52的活塞杆固定设置有第二横杆53,第一横杆51的一侧固定连接有第一限位杆54,第二横杆53的一侧固定连接有第二限位杆55,第二限位杆55的外侧与第一限位杆54的内壁滑动配合。

[0025] 遮阳组件6包括固定安装于第一横杆51顶部的安装座61,安装座61的内壁转动设置有转杆62,转杆62的外侧安装有遮阳布63,遮阳布63的一端固定安装有插条64,插条64的外侧卡接有连接条65,第二横杆53的外侧与连接条65的内壁滑动配合。

[0026] 需要说明的是:通过外接控制器启动固定安装于第一横杆51一侧的气缸52,气缸52带动第二横杆53移动,第一限位杆54为两根,固定安装于第一横杆51的一侧,第一限位杆54内壁滑动设置的第二限位杆55一端固定连接在第二横杆53的一侧,气缸52带动第二横杆53向一侧推动时第二限位杆55从第一限位杆54内部滑出,对第二横杆53进行限位,安装座61的数量为两个,设置在第一横杆51的顶部,安装座61内壁转动设置有转杆62,转杆62外侧缠绕安装头遮阳布63,通过第二横杆53带动连接条65向外移动,连接条65通过插条64带动遮阳布63移动,遮阳布63进行伸展,起到遮阳挡雨的效果。

[0027] 本实用新型提供的一种休憩装置的工作原理如下:

[0028] 在使用时,将底板1放置于空置处,向前推动第一支撑板22的一侧,第一支撑板22带动连接架23向下运动,连接架23向下运动时带动第二支撑板24向下运动,第二支撑板24一侧向下运动时推动第三支撑板25向前移动,第三支撑板25向前运动时带动底部的滑动架26向前移动,连接架23底部与底板1顶部接触,对第一支撑板22和第二支撑板24进行支撑,使其由垂直状态伸展为水平状态,同时配合滑动架26上的第三支撑板25,使其由坐姿转换成睡姿,坐姿状态下使用者从支撑架21左侧抬起桌板32,使桌板32在圆杆31的支撑下做绕轴转动,直到桌板32的一侧抵触到支撑块33限位固定,通过外接控制器启动气缸52,气缸52带动第二横杆53移动,气缸52带动第二横杆53向一侧推动时第二限位杆55从第一限位杆54内部滑出,对第二横杆53进行限位,通过第二横杆53带动连接条65向外移动,连接条65通过插条64带动遮阳布63移动,遮阳布63进行伸展,起到遮阳挡雨的效果。

[0029] 需要说明的是,气缸为现有设备,本领域技术人员均可通过技术手册得知或通过常规实验方法获知,本实用保护的内容也不涉及对于内部结构和方法的改进,因此不做赘述。

[0030] 以上所述仅为本实用新型的实施例,并非因此限制本实用新型的专利范围,凡是利用本实用新型说明书及附图内容所作的等效结构或等效流程变换,或直接或间接运用在其它相关的技术领域,均同理包括在本实用新型的专利保护范围内。

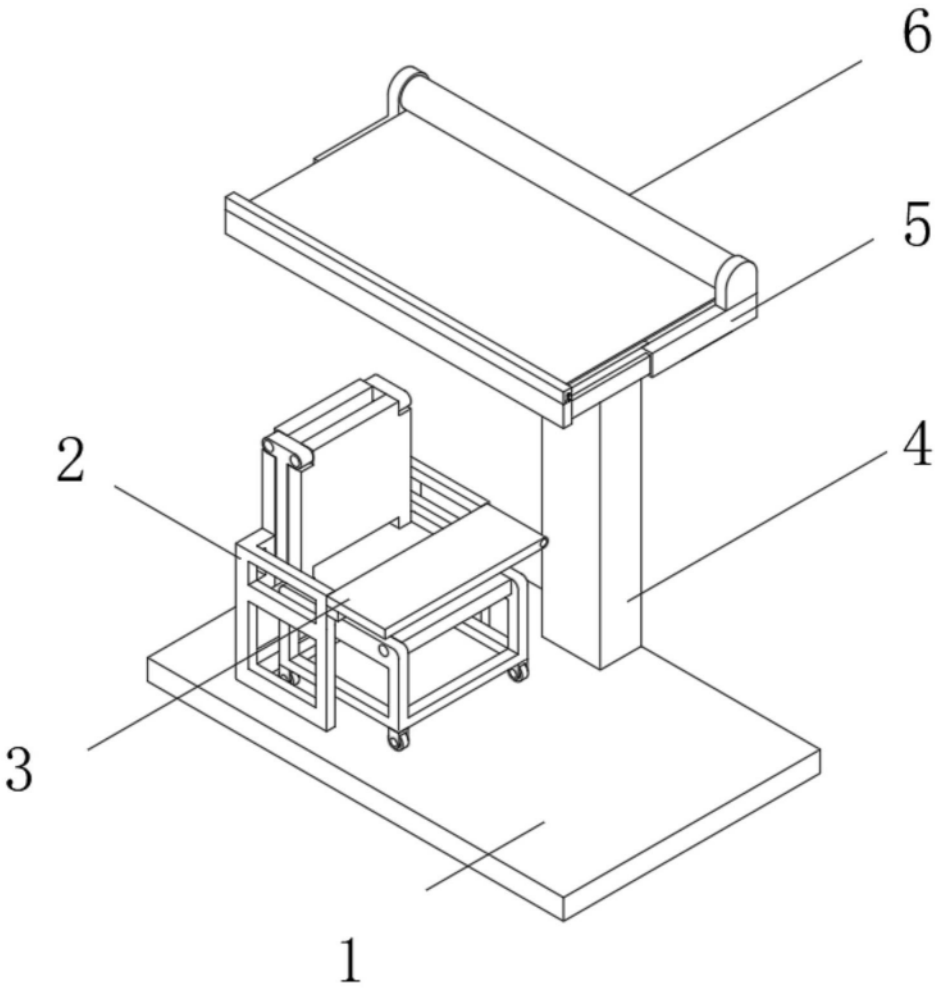

图1

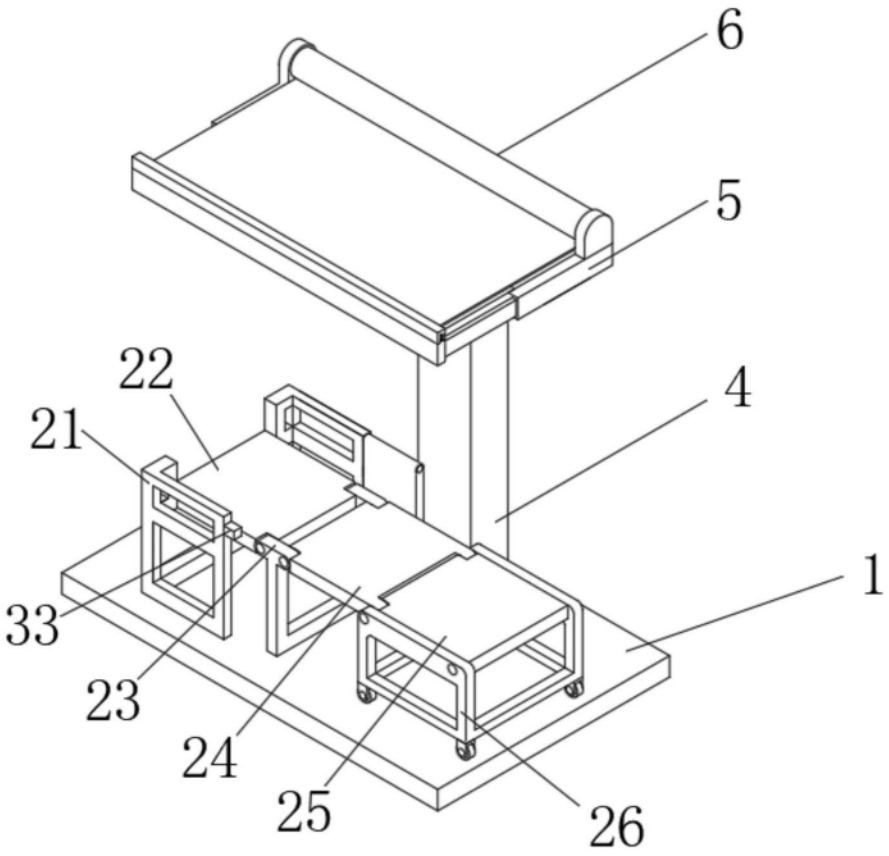

图2

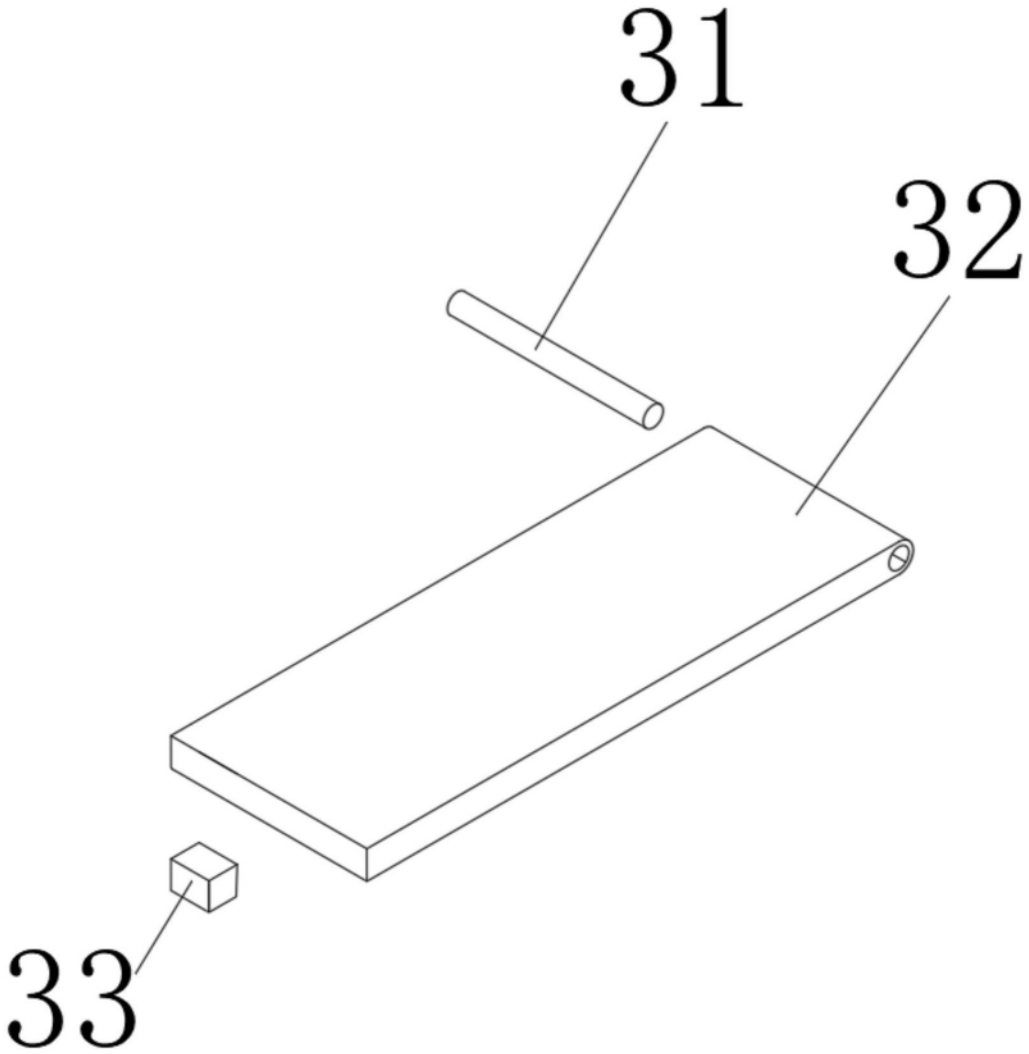

图3

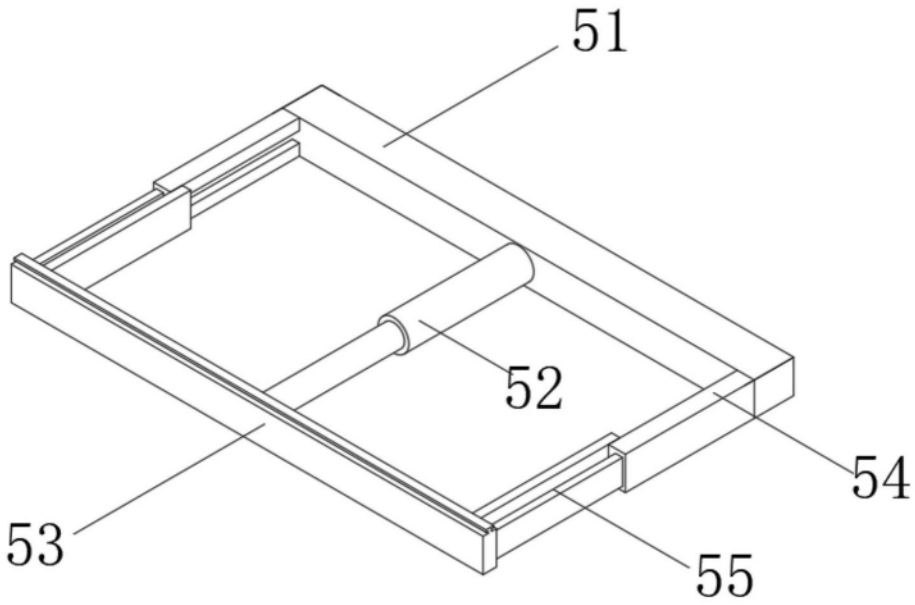

图4

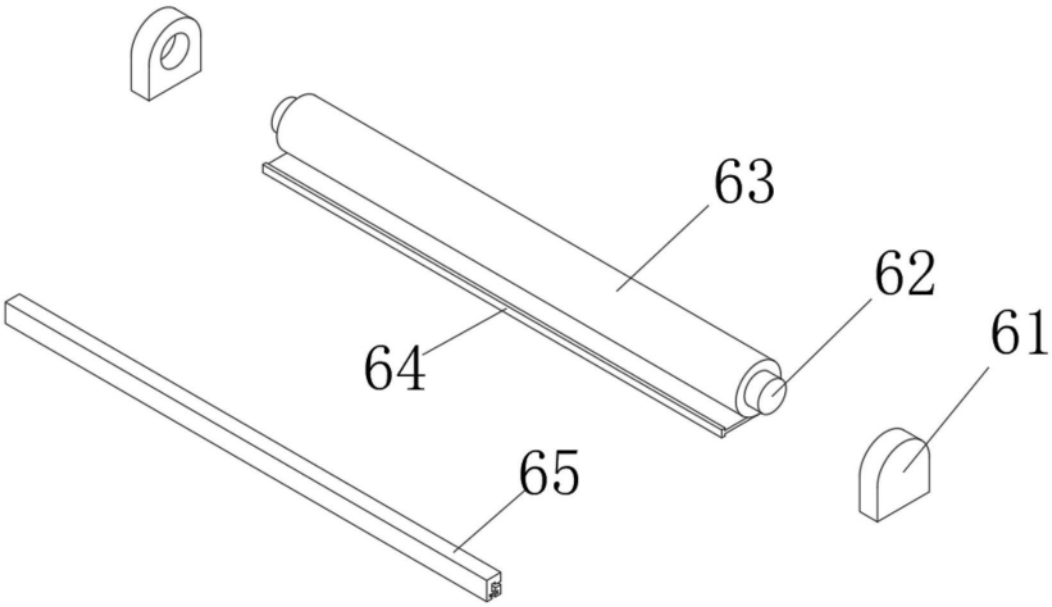

图5