(19)中华人民共和国国家知识产权局

(12)实用新型专利

(10)授权公告号 CN 202874429 U
(45)授权公告日 2013.04.17

(21)申请号 201220585811.9

(22)申请日 2012.11.08

(73)专利权人 成都市豪雅家具有限公司
地址 610400 四川省成都市金堂县赵镇新生村三组

(72)发明人 罗兴富

(51)Int.Cl.
*A47B 47/00*(2006.01)
*A47B 81/06*(2006.01)

权利要求书 1 页 说明书 2 页 附图 1 页

(54)实用新型名称

一种组合式多功能电视柜

(57)摘要

一种组合式多功能电视柜，该电视柜右边的名烟名酒放置区上依次设置有第一顶板、第一长侧板、第一竖隔板、第一自弹门和第一弹簧式磁碰、第一装饰灯、第一至第三活动式玻璃层板以及第一背板，电视柜左边的工艺品放置区上依次设置有第二顶板、第二长侧板、第二竖隔板、第二自弹门和第二弹簧式磁碰、第二装饰灯、第四至第六活动式玻璃层板以及第二背板，电视柜中部和下部的播放系统放置区上依次设置有电视机放置台、第一横隔板、第三竖隔板、第二横隔板、第四竖隔板、第三横隔板、第一抽屉和第一拉手、第五竖隔板、第六竖隔板、第七竖隔板和第二抽屉以及第二拉手，电视柜的下部设置有底板，电视柜的底部设置有第一落地脚和第二落地脚以及第三落地脚；它经济实用，能为城乡家庭提供豪华美观的电视柜产品。

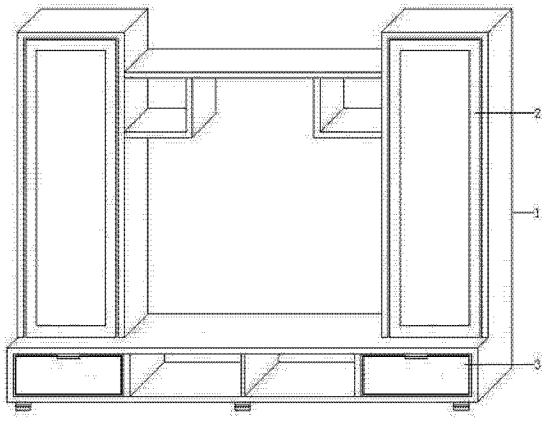


CN 202874429 U

1. 一种组合式多功能电视柜，包括名烟名酒放置区、工艺品放置区、播放系统放置区、抽屉、装饰灯、落地脚，其特征在于：该电视柜右边的名烟名酒放置区上依次设置有第一顶板（16）、第一长侧板（17）、第一竖隔板（18）、第一自弹门（19）和第一弹簧式磁碰（20）、第一装饰灯（21）、第一活动式玻璃层板（22）、第二活动式玻璃层板（23）和第三活动式玻璃层板（24）以及第一背板（25），电视柜左边的工艺品放置区上依次设置有第二顶板（26）、第二长侧板（27）、第二竖隔板（28）、第二自弹门（29）和第二弹簧式磁碰（30）、第二装饰灯（31）、第四活动式玻璃层板（32）、第五活动式玻璃层板（33）和第六活动式玻璃层板（34）以及第二背板（35），电视柜中部和下部的播放系统放置区上依次设置有电视机放置台（36）、第一横隔板（37）、第三竖隔板（38）、第二横隔板（39）、第四竖隔板（40）、第三横隔板（41）、第一抽屉（42）和第一拉手（43）、第五竖隔板（44）、第六竖隔板（45）、第七竖隔板（46）和第二抽屉（47）以及第二拉手（48），电视柜的下部设置有底板（49），电视柜的底部设置有第一落地脚（50）和第二落地脚（51）以及第三落地脚（52）。

2. 根据权利要求 1 所述的多功能电视柜，其特征在于，所述多功能电视柜的规格为：高度 1700mm× 宽度 1900mm× 深度 455mm。

3. 根据权利要求 2 所述的多功能电视柜，其特征在于，所述多功能电视柜由名烟名酒放置区和工艺品放置区及播放系统放置区套件螺钉连接而成。

# 一种组合式多功能电视柜

## 技术领域

[0001] 本实用新型涉及一种组合式多功能电视柜，特别是供城乡家庭使用的电视柜的制造领域。

## 背景技术

[0002] 近些年以来，我国开始了大量兴建民用住宅小区和经济适用房、以及进一步完善廉租房的政策，并且廉租房覆盖面越扩越大，旨在改善全国城镇居民的住房条件，尤其是解决低保和优抚住房困难户、以及边缘收入家庭的住房困难户，从而扭转了广大人民群众住房短缺与困难的被动局面，与此同时，室内的家具也发生了翻天覆地的变化，但与经济适用房和廉租房以及小套型商品房相匹配的室内家具却供不应求，为此，我公司明确提出了“多功能电视柜革命”也是这一领域的创新课题。

[0003] 公知的电视柜产品设计构造较为简单，技术含量低下，存在一定的缺陷，尤其是在电视柜的构思上、造型上、人性化设计上、以及节省占地面积上成了该类产品的一个技术瓶颈，其产品主要是基于对大面积住房而设计制造的，达到电视和播放光盘的一般放置的目的而设计的，不能解决人们使用此类电视柜成为廉租房和经济适用房家庭使用的目的。

## 实用新型内容

[0004] 本实用新型的目的是提供一种组合式多功能电视柜，以解决廉租房和经济适用房家庭在使用多功能电视柜的过程中达到既经济实用而又节省占地面积的问题。本实用新型的目的由以下技术方案实现：一种组合式多功能电视柜，包括名烟名酒放置区、工艺品放置区、播放系统放置区、抽屉、装饰灯、落地脚，其特征在于：该电视柜右边的名烟名酒放置区上依次设置有第一顶板、第一长侧板、第一竖隔板、第一自弹门和第一弹簧式磁碰、第一装饰灯、第一活动式玻璃层板、第二活动式玻璃层板和第三活动式玻璃层板以及第一背板，电视柜左边的工艺品放置区上依次设置有第二顶板、第二长侧板、第二竖隔板、第二自弹门和第二弹簧式磁碰、第二装饰灯、第四活动式玻璃层板、第五活动式玻璃层板和第六活动式玻璃层板以及第二背板，电视柜中部和下部的播放系统放置区上依次设置有电视机放置台、第一横隔板、第三竖隔板、第二横隔板、第四竖隔板、第三横隔板、第一抽屉和第一拉手、第五竖隔板、第六竖隔板、第七竖隔板和第二抽屉以及第二拉手，电视柜的下部设置有底板，电视柜的底部设置有第一落地脚和第二落地脚以及第三落地脚。

[0005] 上述设计中，本实用新型采用多功能电视柜装置，以针对城乡家庭使用的不同需要。如对家庭人员需要放置电视机、DVD、放大器、影碟、以及播放光碟的来说，本实用新型对其启用播放系统放置区放置处理，如对家庭人员需要放置遥控板、话筒、电工用具、以及其它小件物品的而言，本实用新型对其启用抽屉放置处理，如对家庭人员需要放置名烟、名酒、工艺品、以及古物的来说，本实用新型对其启用名烟名酒放置区和工艺品放置区放置处理。

[0006] 与现有技术(在现有电视柜的基础上)相比，本实用新型针对现有电视柜，增加了

名烟名酒放置区、工艺品放置区、播放系统放置区、抽屉、装饰灯、落地脚等设置。本实用新型中，播放系统放置区能有效放置各种液晶电视、DVD、放大器、影碟、以及其它播放系统；名烟名酒放置区可有效放置各种名烟、名酒、食品、以及拉罐饮料；工艺品放置区能有效放置各种工艺品、艺术品、以及古物；抽屉可有效放置各种遥控板、话筒、电工用具、以及其它小件物品；装饰灯能有效照耀摆放的各种物品，从而使物品达到光彩夺目的目的，同时还能起到照明的作用；此技术经济实用，构思巧妙，新颖时尚，豪华美观，使用方便。

[0007] 本实用新型具有如下特点：1、能有效放置各种液晶电视、DVD、放大器、影碟、以及其它播放系统。2、可有效放置各种名烟、名酒、食品、以及拉罐饮料。3、能有效放置各种工艺品、艺术品、以及古物。4、可有效放置各种遥控板、话筒、电工用具、以及其它小件物品。5、能有效照耀摆放的各种物品，从而使物品达到光彩夺目的目的，同时还能起到照明的作用。6、此技术经济实用，新颖时尚，豪华美观，使用方便。

[0008] 本实用新型经济适用，豪华美观，特别适合城乡家庭使用，可每户配置。

## 附图说明

[0009] 下面结合附图和具体实施方式对本实用新型作进一步详细的说明：

[0010] 图 1 是本实用新型一个实施例的装置连接示意图；

[0011] 图 2 是图 1 所示多功能电视柜装置的结构图。

## 具体实施方式

[0012] 图 1 示出本实用新型的多功能电视柜装置的情况，如对于城乡家庭使用来说，首先将本实用新型装置 1 放置到合适位置，然后再将自弹门 2 装上，同时装好抽屉 3 即可使用。

[0013] 图 2 中，多功能电视柜装置是由名烟名酒放置区 a 和工艺品放置区 b 及播放系统放置区 c 组成，名烟名酒放置区 a 和工艺品放置区 b 及播放系统放置区 c 由套件螺钉连接而成，该电视柜右边的名烟名酒放置区上依次设置有第一顶板 16、第一长侧板 17、第一竖隔板 18、第一自弹门 19 和第一弹簧式磁碰 20、第一装饰灯 21、第一活动式玻璃层板 22、第二活动式玻璃层板 23 和第三活动式玻璃层板 24 以及第一背板 25，电视柜左边的工艺品放置区上依次设置有第二顶板 26、第二长侧板 27、第二竖隔板 28、第二自弹门 29 和第二弹簧式磁碰 30、第二装饰灯 31、第四活动式玻璃层板 32、第五活动式玻璃层板 33 和第六活动式玻璃层板 34 以及第二背板 35，电视柜中部和下部的播放系统放置区上依次设置有电视机放置台 36、第一横隔板 37、第三竖隔板 38、第二横隔板 39、第四竖隔板 40、第三横隔板 41、第一抽屉 42 和第一拉手 43、第五竖隔板 44、第六竖隔板 45、第七竖隔板 46 和第二抽屉 47 以及第二拉手 48，电视柜的下部设置有底板 49，电视柜的底部设置有第一落地脚 50 和第二落地脚 51 以及第三落地脚 52；上述多功能电视柜装置的规格为：高度 1700mm× 宽度 1900mm× 深度 455mm。

[0014] 参见图 1，从多功能电视柜装置的使用过程来看，使用时，首先将本实用新型装置 1 放置到合适位置，然后再将自弹门 2 装上，同时装好抽屉 3 即可使用。

[0015] 此外，本实用新型可采用实木材质或高密度纤维板材质，落地脚可采用金属材质，以满足质量及卫生要求。

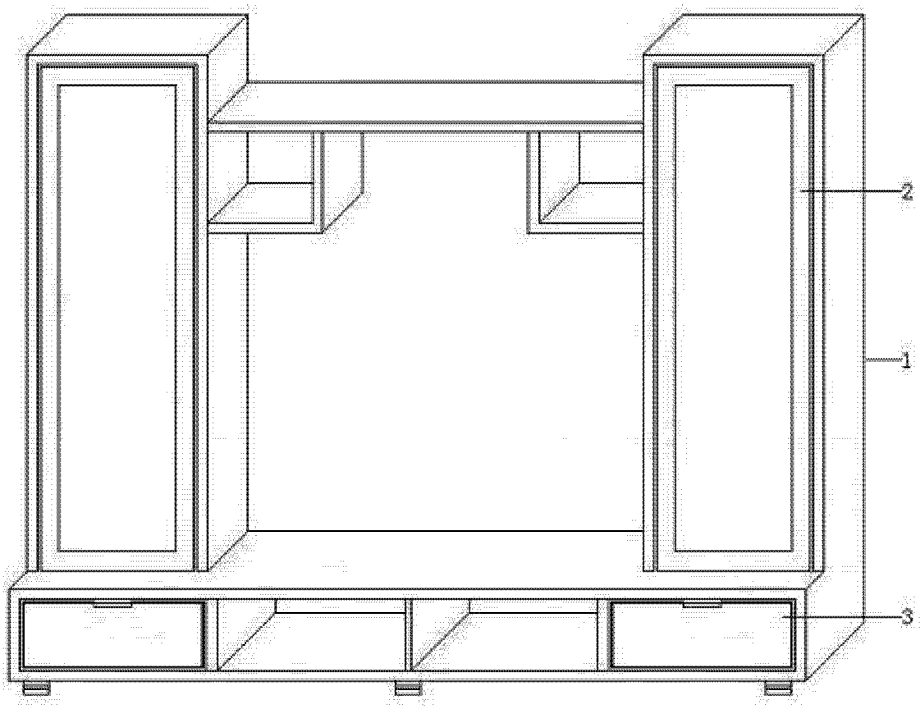
2
1
3

图 1

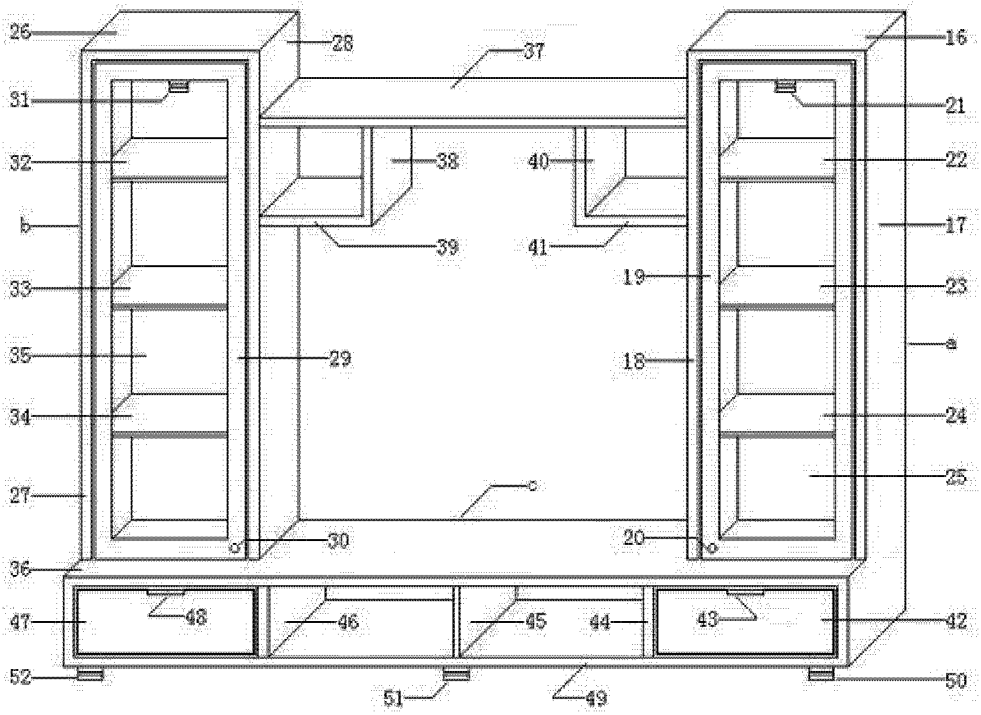
26
28
37
16
31
21
32
38
40
22
b
17
39
41
19
23
33
35
29
18
a
34
24
27
c
25
30
20
36
47
48
46
45
44
43
42
52
51
49
50

图 2