(19)中华人民共和国国家知识产权局

(12)实用新型专利

(10)授权公告号 CN 204618828 U
(45)授权公告日 2015.09.09

(21)申请号 201520180585.X

(22)申请日 2015.03.30

(73)专利权人 江西科技学院
地址 330098 江西省南昌市青山湖区瑶湖高校园区

(72)发明人 项颖卿

(51)Int.Cl.
A61H 35/00(2006.01)

权利要求书1页 说明书2页 附图1页

(54)实用新型名称

一种座椅式会阴坐浴盆

(57)摘要

本实用新型公开了一种座椅式会阴坐浴盆，主要由会阴坐浴盆、座椅、远红外照射灯3大部分组成，会阴坐浴盆主体为不锈钢材质，坐浴盆口表面包裹橡胶护垫，坐浴盆内设有护臀板，护臀板依照臀部外观设计为凹槽，表面由软橡胶套包裹，增加舒适度，坐浴盆底部有电加温器，电加温起对水温进行加热调节，座椅中央有一滑行板，平时可作为一般座椅，治疗需要时拉开滑行板即可露出中间的会阴坐浴盆口，座椅底部距离坐浴盆口约40cm处安装有一块远红外灯底板，远红外灯底板设置在座椅腿上的凹槽之间，远红外照射灯安装在远红外灯底板中央，治疗时远红外灯正对着会阴部进行照射治疗。

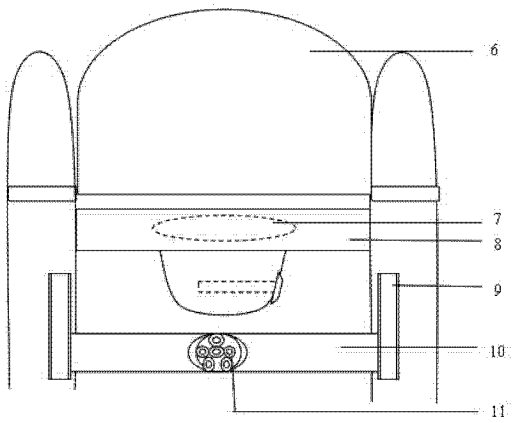

CN 204618828 U

1. 一种座椅式会阴坐浴盆，其特征在于：包括座椅，所述座椅的中央设置有活动的滑行板，所述座椅的底部两侧设置有底板凹槽，所述底板凹槽之间设置有远红外灯底板，所述滑行板与所述远红外灯底板之间设置有坐浴盆，所述坐浴盆的盆口表面包裹橡胶护垫，所述坐浴盆内设有护臀板，所述坐浴盆底部有电加温器。

2. 根据权利要求 1 所述的一种座椅式会阴坐浴盆，其特征在于：所述护臀板表面垫有橡胶护垫，护臀板两侧为半月型隆起。

3. 根据权利要求 1 所述的一种座椅式会阴坐浴盆，其特征在于：所述远红外灯底板能够沿底板凹槽活动。

4. 根据权利要求 1 所述的一种座椅式会阴坐浴盆，其特征在于：所述电加温器外侧的坐浴盆上设置有电加温器指示灯。

5. 根据权利要求 1 所述的一种座椅式会阴坐浴盆，其特征在于：所述坐浴盆为不锈钢材质。

一种座椅式会阴坐浴盆

技术领域

[0001] 本实用新型涉及医疗用具技术领域，特别是涉及一种座椅式会阴坐浴盆。

背景技术

[0002] 会阴坐浴借助水温与药液的作用，促进局部组织血液循环，增强抵抗力，减轻外阴局部的炎症与疼痛，有利于组织修复。主要适用于外阴、阴道手术术前准备、治疗或辅助治疗外阴炎、前列腺炎、痔疮及会阴部伤口愈合不良时。坐浴时间通常为 20 分钟至 30 分钟。目前在临床上使用的坐浴盆大多为家用脸盆，这种传统下蹲式坐浴方法时间长会引起下肢静脉回流受阻，回心血量减少出现眩晕、心悸等症状。老年人、产妇等身体虚弱，会阴切口疼痛等，长时间下蹲坐浴身体容易疲劳。远红外照射是一种热疗的方法，可促进局部血液循环及伤口的愈合。会阴部远红外照射治疗通常要求患者躺在治疗床上进行，照射时双腿长时间屈膝外展且不能随意改变体位。上述不足给患者及临床护理工作带来诸多的不便。

发明内容

[0003] 本实用新型的目的在于克服上述不足，设计了一种座椅式的、具有远红外热疗作用的会阴坐浴盆。

[0004] 本实用新型的技术方案是通过如下手段实现的：

[0005] 本实用新型一种座椅式会阴坐浴盆，包括座椅，所述座椅的中央设置有活动的滑行板，所述座椅的底部两侧设置有底板凹槽，所述底板凹槽之间设置有远红外灯底板，所述滑行板与所述远红外灯底板之间设置有坐浴盆，所述坐浴盆的盆口表面包裹橡胶护垫，所述坐浴盆内设有护臀板，所述坐浴盆底部有电加温器。

[0006] 其中所述护臀板表面垫有橡胶护垫，护臀板两侧为半月型隆起。

[0007] 其中所述远红外灯底板能够沿底板凹槽活动。

[0008] 其中所述电加温器外侧的坐浴盆上设置有电加温器指示灯。

[0009] 其中所述坐浴盆为不锈钢材质。

[0010] 下面结合附图对本实用新型一种座椅式会阴坐浴盆作进一步说明。

附图说明

[0011] 图 1 为本实用新型一种座椅式会阴坐浴盆中的坐浴盆的结构图。

[0012] 图 2 为本实用新型一种座椅式会阴坐浴盆的结构图。

[0013] 附图标记：1- 橡胶护垫；2- 坐浴盆；3- 护臀板；4- 电加温器指示灯；5- 电加温器；6- 座椅；7- 坐浴盆口；8- 滑行板；9- 底板凹槽；10- 远红外灯底板；11- 远红外灯。

具体实施方式

[0014] 以下结合附图和实施例，对本实用新型上述的和另外的技术特征和优点作更详细的说明。

[0015] 使用时，配制会阴坐浴液置坐浴盆2内，坐浴盆2的盆口套有橡胶护垫1，接通电加温器5电源后，电加温器5开始给坐浴液加热，当电加温器5工作时电加温器指示灯4亮，待到坐浴液温度升高至43℃时，电加温器5自动断电，电加温器指示灯4熄灭，调节座椅6至舒适体位，拉开滑行板8，露出中央的坐浴盆口7，将调好温度的坐浴液稳妥地放入坐浴盆口7内，即可开始坐浴。坐浴时护臀板3可以稳妥地支撑臀部，会阴部可以充分与坐浴液接触。坐浴治疗完成后取出坐浴液，开启远红外灯11继续远红外照射治疗。远红外灯11安装在远红外灯底板10上，远红外灯11与坐浴盆口7的距离为40cm。远红外灯底板10稳妥地安装在远红外底板凹槽9内，且远红外灯底板10可远红外底板凹槽9运动，这样，可以根据个人治疗需要调节远红外灯11的距离。

[0016] 以上所述的实施例仅仅是对本实用新型的优选实施方式进行描述，并非对本实用新型的范围进行限定，在不脱离本实用新型设计精神的前提下，本领域普通技术人员对本实用新型的技术方案作出的各种变形和改进，均应落入本实用新型权利要求书确定的保护范围内。

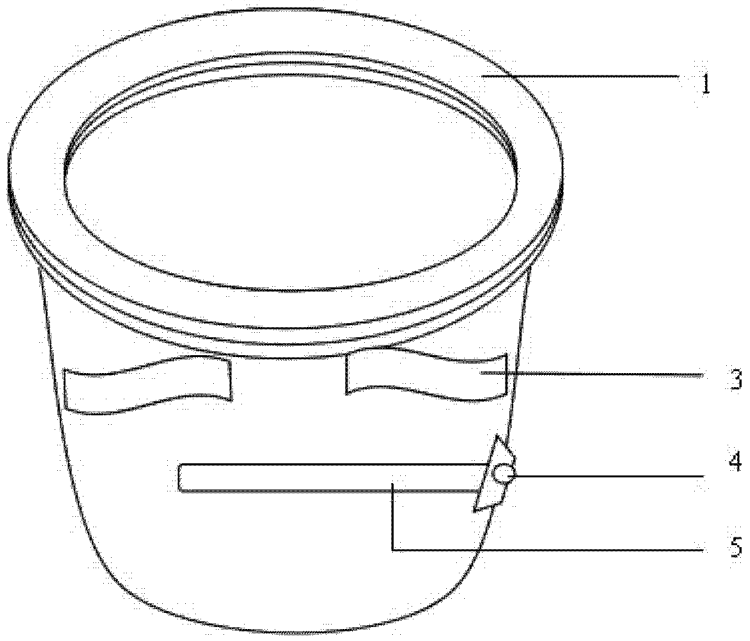

图 1

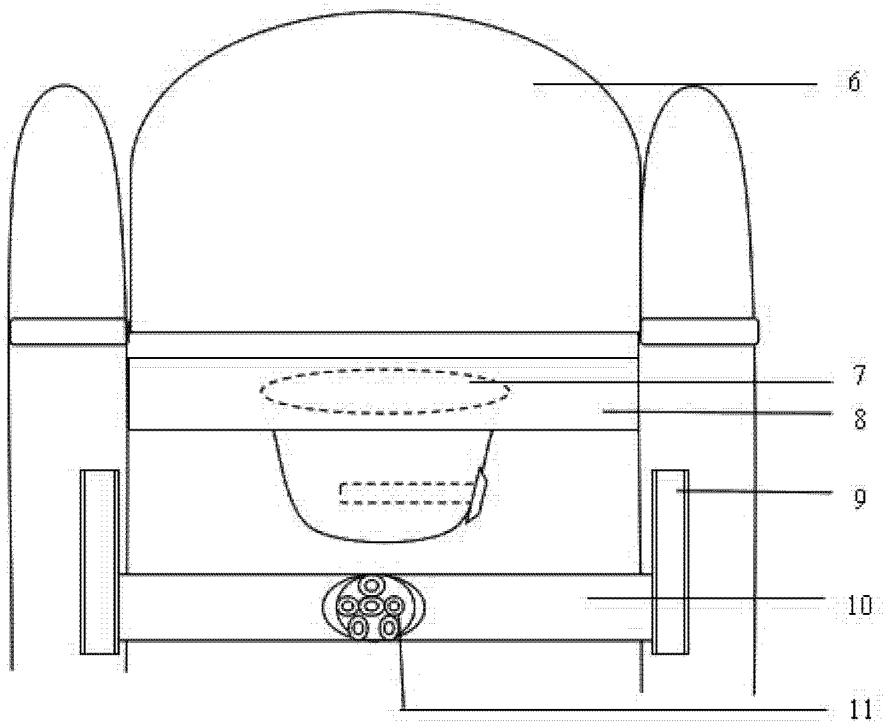

图 2