(19)中华人民共和国国家知识产权局

(12)实用新型专利

(10)授权公告号 CN 204651709 U
(45)授权公告日 2015.09.16

(21)申请号 201520221540.2

(22)申请日 2015.04.13

(73)专利权人 江苏腾达电气设备有限公司
地址 223000 江苏省淮安市金湖县金湖西路155号

(72)发明人 付庭海 龚志强 马林红 华文蔚 李正兵 徐德新 王玉才 陆义潮

(51)Int.Cl.
H02B 1/46(2006.01)

权利要求书1页 说明书2页 附图1页

(54)实用新型名称

一种新型配电柜箱

(57)摘要

本实用新型涉及配电系统的技术领域，尤其是一种新型配电柜箱，具有柜体，所述的柜体的内部形成隔层式空腔，柜体前表面的上部设有仪表盘，下部设有覆盖在隔层式空腔上方的拉门，所述的拉门上均匀开设有若干个仪表安装框，拉门的背面固定安装有加强框架。该配电柜箱的结构紧凑，结构强度高。

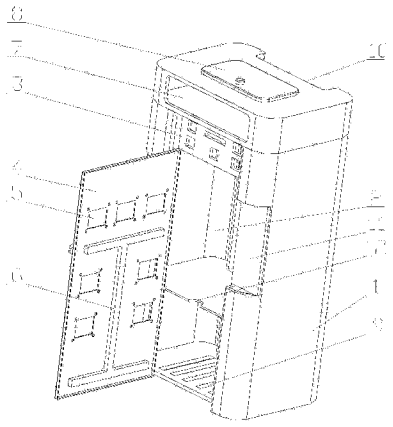

CN 204651709 U

1. 一种新型配电柜箱，其特征在于：具有柜体（1），所述的柜体（1）的内部形成隔层式空腔（2），柜体（1）前表面的上部设有仪表盘（3），下部设有覆盖在隔层式空腔（2）上方的拉门（4），所述的拉门（4）上均匀开设有若干个仪表安装框（5），拉门（4）的背面固定安装有加强框架（6）。

2. 根据权利要求 1 所述的一种新型配电柜箱，其特征在于：所述的拉门（4）为单开门，加强框架（6）的截面形状呈工字型。

3. 根据权利要求 2 所述的一种新型配电柜箱，其特征在于：所述的柜体（1）前表面的上部还设有位于仪表盘（3）上方的置物腔（7）。

4. 根据权利要求 3 所述的一种新型配电柜箱，其特征在于：所述的柜体（1）的顶板上设置有检查门（8）。

5. 根据权利要求 4 所述的一种新型配电柜箱，其特征在于：所述的柜体（1）的底板上均匀开设有若干个散热孔（9）。

6. 根据权利要求 5 所述的一种新型配电柜箱，其特征在于：所述的柜体（1）的背面中部沿着其高度方向上开设有第一 U 形槽（10）。

7. 根据权利要求 6 所述的一种新型配电柜箱，其特征在于：所述的柜体（1）的前表面中间位置处的两侧对称开设有两个第二 U 形槽（11）。

8. 根据权利要求 7 所述的一种新型配电柜箱，其特征在于：所述的隔层式空腔（2）的隔板上开设有让位于加强框架（6）的 U 形缺口（12）。

一种新型配电柜箱

技术领域

[0001] 本实用新型涉及配电系统的技术领域，尤其是一种新型配电柜箱。

背景技术

[0002] 配电柜箱分为动力配电柜箱和照明配电柜箱，是配电系统的末级设备。为了保证配电柜箱的安全性，对其安装具有很严格的要求，配电柜箱应当采用不可燃材料制作；触电危险性小的生产场所和办公室，可安装开启式的配电板；触电危险性大或作业环境较差的加工车间、铸造、锻造、热处理、锅炉房、木工房等场所，应安装封闭式箱柜；有导电性粉尘或产生易燃易爆气体的危险作业场所，必须安装密闭式或防爆型的电气设施。

[0003] 然而，现有的多数配电柜箱在结构设计上存在一些不足之处，这些控制柜的结构大多比较复杂，占地面积也较大，结构强度较低，制造成本高，不能满足各种规模的配电场合。

实用新型内容

[0004] 本实用新型要解决的技术问题是：为了解决上述背景技术中的现有技术存在的问题，提供一种结构紧凑、结构强度高的新型配电柜箱。

[0005] 本实用新型解决其技术问题所采用的技术方案是：一种新型配电柜箱，具有柜体，所述的柜体的内部形成隔层式空腔，柜体前表面的上部设有仪表盘，下部设有覆盖在隔层式空腔上方的拉门，所述的拉门上均匀开设有若干个仪表安装框，拉门的背面固定安装有加强框架。

[0006] 为了便于检查柜体中的情况，故上述技术方案中所述的拉门采用的是单开门；为了提高拉门的结构强度，故上述技术方案中所述的加强框架的截面形状呈工字型。

[0007] 为了便于检修人员往柜体上搁置一些检修工具，故上述技术方案中所述的柜体前表面的上部还设有位于仪表盘上方的置物腔。

[0008] 为了便于拿取置物腔中的检修工具，故上述技术方案中所述的柜体的顶板上设置有检查门。

[0009] 为了提高柜体的散热效果，故上述技术方案中所述的柜体的底板上均匀开设有若干个散热孔。

[0010] 为了便于提高柜体背部的结构强度，故上述技术方案中所述的柜体的背面中部沿着其高度方向上开设有第一 U 形槽。

[0011] 为了便于提高柜体前部的结构强度，故上述技术方案中所述的柜体的前表面中间位置处的两侧对称开设有两个第二 U 形槽。

[0012] 为了使得拉门自由开合，故上述技术方案中所述的隔层式空腔的隔板上开设有让位于加强框架的 U 形缺口。

[0013] 本实用新型的有益效果是：本实用新型的一种新型配电柜箱，结构紧凑，占地面积小，结构强度高，制造成本低，散热效果好，完全能够满足各种规模的配电场合。

附图说明

[0014] 下面结合附图和实施例对本实用新型进一步说明。

[0015] 图 1 是本实用新型的结构示意图。

[0016] 附图中的标号为：1、柜体，2、隔层式空腔，3、仪表盘，4、拉门，5、仪表安装框，6、加强框架，7、置物腔，8、检查门，9、散热孔，10、第一 U 形槽，11、第二 U 形槽，12、U 形缺口。

具体实施方式

[0017] 现在结合附图对本实用新型作进一步详细的说明。这些附图均为简化的示意图，仅以示意方式说明本实用新型的基本结构，因此其仅显示与本实用新型有关的构成。

[0018] 如图 1 所示的一种新型配电柜箱，具有柜体 1，所述的柜体 1 的内部形成隔层式空腔 2，柜体 1 前表面的上部设有仪表盘 3，下部设有覆盖在隔层式空腔 2 上方的拉门 4，所述的拉门 4 上均匀开设有若干个仪表安装框 5，拉门 4 的背面固定安装有加强框架 6。

[0019] 其中，所述的拉门 4 为单开门，单开门的设计便于检查柜体 1 中的情况。加强框架 6 的截面形状呈工字型，提高了拉门 4 的结构强度。所述的柜体 1 前表面的上部还设有位于仪表盘 3 上方的置物腔 7，置物腔 7 便于检修人员往柜体 1 上搁置一些检修工具。所述的柜体 1 的顶板上设置有检查门 8，检查门 8 的设计便于拿取置物腔 7 中的检修工具。所述的柜体 1 的底板上均匀开设有若干个散热孔 9，若干个散热孔 9 提高柜体 1 的散热效果。所述的柜体 1 的背面中部沿着其高度方向上开设有第一 U 形槽 10，第一 U 形槽 10 提高了柜体 1 背部的结构强度。所述的柜体 1 的前表面中间位置处的两侧对称开设有两个第二 U 形槽 11，两个第二 U 形槽 11 提高了柜体 1 前部的结构强度。所述的隔层式空腔 2 的隔板上开设有让位于加强框架 6 的 U 形缺口 12，使得拉门 4 自由开合。

[0020] 以上述依据本实用新型的理想实施例为启示，通过上述的说明内容，相关工作人员完全可以在不偏离本项实用新型技术思想的范围内，进行多样的变更以及修改。本项实用新型的技术性范围并不局限于说明书上的内容，必须要根据权利要求范围来确定其技术性范围。

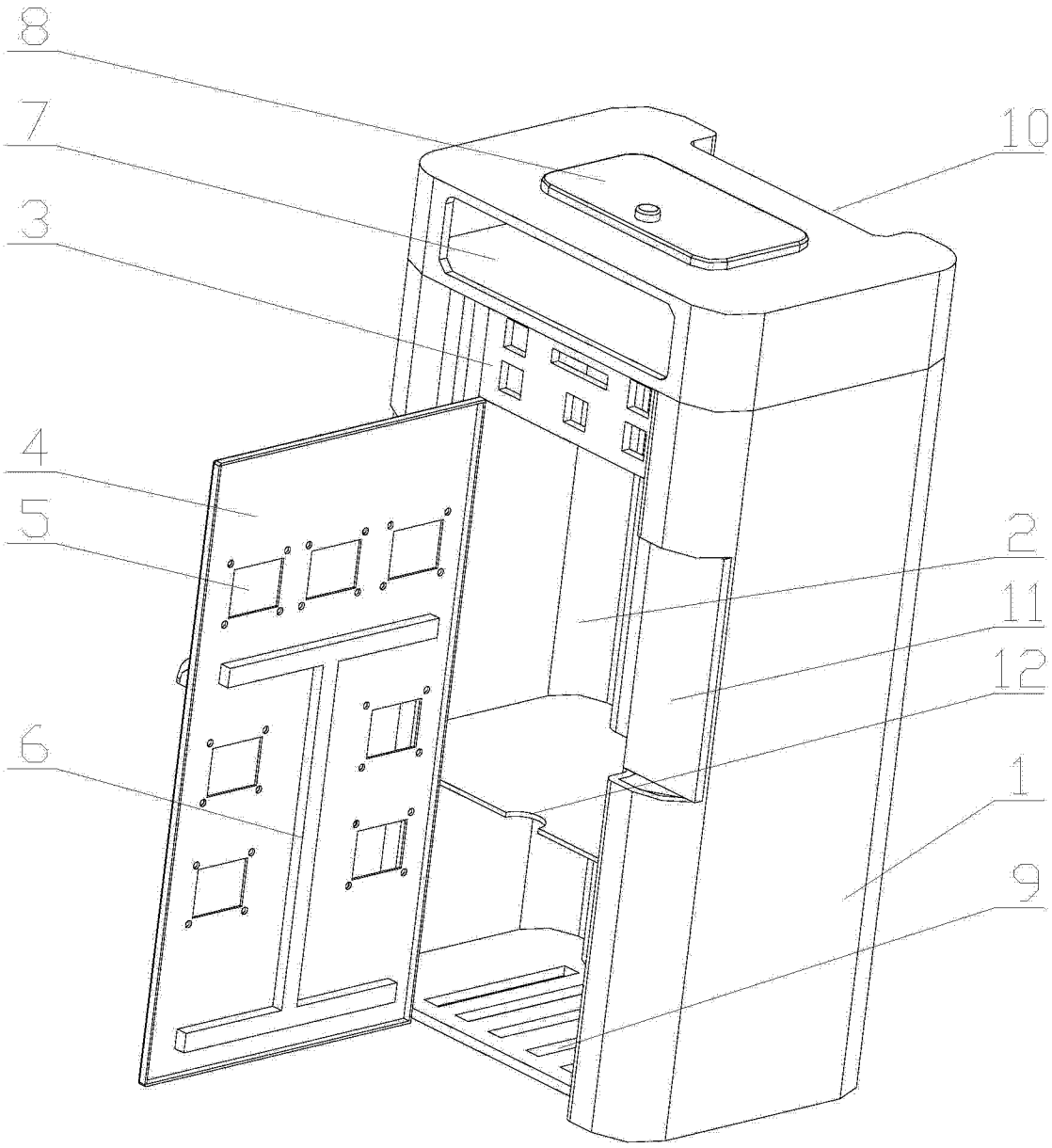

图 1