(19)中华人民共和国国家知识产权局

(12)实用新型专利

(10)授权公告号 CN 206354521 U
(45)授权公告日 2017.07.28

(21)申请号 201621456005.6

(22)申请日 2016.12.28

(73)专利权人 张家瑞
地址 200062 上海市普陀区中山北路3663号

(72)发明人 张家瑞

(74)专利代理机构 北京轻创知识产权代理有限公司 11212
代理人 王新生

(51)Int.Cl.
A41F 9/02(2006.01)
F21V 33/00(2006.01)
A44B 11/00(2006.01)
F21Y 115/10(2016.01)

权利要求书1页 说明书2页 附图2页

(54)实用新型名称

一种日常用多功能腰带

(57)摘要

本实用新型公开了一种日常用多功能腰带，包括腰带主体、LED灯、腰带卡扣、物品固定杆、物品卡夹和背带，所述腰带主体一端为腰带头，且其另一端为多功能卡扣，所述多功能卡扣内部通过活动连接头与蓄电池相连接，且蓄电池两侧安装有充电接口，所述多功能卡扣左侧内部镶嵌有调节头，且调节头中间安装有腰带卡扣，所述物品固定板上部安装有滑槽，且滑槽之间安装有物品固定杆，所述物品固定杆后部连接调节螺母，且调节螺母前部装设有物品卡夹，所述背带安装在物品固定板的底部。该日常用多功能腰带通过在多功能卡扣上加LED灯和蓄电池，为使用者提供照明和充电功能，利用物品固定板为使用者提供悬挂、固定物品功能。

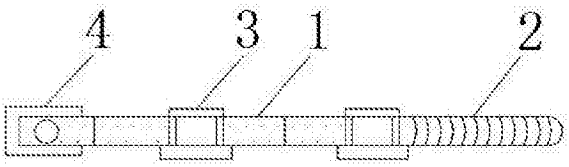

CN 206354521 U

1.一种日常用多功能腰带，包括腰带主体(1)、LED灯(7)、腰带卡扣(11)、物品固定杆(13)、物品卡夹(15)和背带(16)，其特征在于：所述腰带主体(1)一端为腰带头(2)，且其另一端为多功能卡扣(4)，所述腰带主体(1)中间安装有物品固定板(3)，所述多功能卡扣(4)内部通过活动连接头(9)与蓄电池(5)相连接，且蓄电池(5)两侧安装有充电接口(6)，所述LED灯(7)装设在蓄电池(5)的外表面，且LED灯(7)侧边安装有开关(8)，所述多功能卡扣(4)左侧内部镶嵌有调节头(10)，且调节头(10)中间安装有腰带卡扣(11)，所述物品固定板(3)上部安装有滑槽(12)，且滑槽(12)之间安装有物品固定杆(13)，所述物品固定杆(13)后部连接调节螺母(14)，且调节螺母(14)前部装设有物品卡夹(15)，所述背带(16)安装在物品固定板(3)的底部。

2.根据权利要求1所述的一种日常用多功能腰带，其特征在于：所述物品固定板(3)为可拆卸结构，且其通过插入的方式安装在腰带主体(1)上。

3.根据权利要求1所述的一种日常用多功能腰带，其特征在于：所述背带(16)采用卷收的方式存放在物品固定板(3)底部，且其中间镶嵌有孔洞。

一种日常用多功能腰带

技术领域

[0001] 本实用新型涉及生活用品技术领域，具体为一种日常用多功能腰带。

背景技术

[0002] 腰带是一种用来束腰的带子，也叫裤带。随着生活水平的提高，人们越来越注重个性化，为了更好的陪衬穿着的衣服，现在的腰带种类和花样越来越多。

[0003] 现在市场上的腰带一般分为皮质、人造纤维和帆布三种材质。其中以皮质腰带质量最好，而且价位也比较高。但是现有的腰带仅仅是在其外观和材质上做改变，其功能相对来说就比较单一。

实用新型内容

[0004] 本实用新型的目的在于提供一种日常用多功能腰带，以解决上述背景技术中提出的现有的腰带功能单一的问题。

[0005] 为实现上述目的，本实用新型提供如下技术方案，一种日常用多功能腰带，包括腰带主体、LED灯、腰带卡扣、物品固定杆、物品卡夹和背带，所述腰带主体一端为腰带头，且其另一端为多功能卡扣，所述腰带主体中间安装有物品固定板，所述多功能卡扣内部通过活动连接头与蓄电池相连接，且蓄电池两侧安装有充电接口，所述LED灯装设在蓄电池的外表面，且LED灯侧边安装有开关，所述多功能卡扣左侧内部镶嵌有调节头，且调节头中间安装有腰带卡扣，所述物品固定板上部安装有滑槽，且滑槽之间安装有物品固定杆，所述物品固定杆后部连接调节螺母，且调节螺母前部装设有物品卡夹，所述背带安装在物品固定板的底部。

[0006] 优选的，所述物品固定板为可拆卸结构，且其通过插入的方式安装在腰带主体上。

[0007] 优选的，所述多功能卡扣为旋转活动结构，且其旋转角度为0-360°。

[0008] 优选的，所述调节头为旋转弹性结构，且其旋转角度为0-45°。

[0009] 优选的，所述背带采用卷收的方式存放在物品固定板底部，且其中间镶嵌有孔洞。

[0010] 与现有技术相比，本实用新型的有益效果是：该日常用多功能腰带通过在多功能卡扣上加设LED灯和蓄电池，为使用者提供照明和充电功能，利用物品固定板为使用者提供悬挂、固定物品功能。多功能卡扣为旋转活动结构，且其旋转角度为0-360°，便于腰带头插入多功能卡扣中，调节头为旋转弹性结构，能够保证腰带卡扣卡主腰带头下表面的卡齿，背带采用卷收的方式存放在物品固定板底部，且其中间镶嵌有孔洞，不仅能够起到装饰作用，还能悬挂物品减少使用者手部负荷的作用，物品固定板为可拆卸结构，且其通过插入的方式安装在腰带主体上，在不使用物品固定板时，便于把物品固定板拆卸下来，减轻身体负重。

附图说明

[0011] 图1为本实用新型结构示意图；

[0012] 图2为本实用新型多功能卡扣结构示意图；

[0013] 图3为本实用新型物品固定板结构示意图。

[0014] 图中：1、腰带主体，2、腰带头，3、物品固定板，4、多功能卡扣，5、蓄电池，6、充电接口，7、LED灯，8、开关，9、活动连接头，10、调节头，11、腰带卡扣，12、滑槽，13、物品固定杆，14、调节螺母，15、物品卡夹，16、背带。

具体实施方式

[0015] 下面将结合本实用新型实施例中的附图，对本实用新型实施例中的技术方案进行清楚、完整地描述，显然，所描述的实施例仅仅是本实用新型一部分实施例，而不是全部的实施例。基于本实用新型中的实施例，本领域普通技术人员在没有做出创造性劳动前提下所获得的所有其他实施例，都属于本实用新型保护的范围。

[0016] 请参阅图1-3，本实用新型提供一种技术方案：一种日常用多功能腰带，包括腰带主体1、LED灯7、腰带卡扣11、物品固定杆13、物品卡夹15和背带16，腰带主体1一端为腰带头2，且其另一端为多功能卡扣4，多功能卡扣4为旋转活动结构，且其旋转角度为0-360°，便于腰带头2插入多功能卡扣4中，腰带主体1中间安装有物品固定板3，物品固定板3为可拆卸结构，且其通过插入的方式安装在腰带主体1上，在不使用物品固定板3时，便于把物品固定板3拆卸下来，减轻身体负重，多功能卡扣4内部通过活动连接头9与蓄电池5相连接，且蓄电池5两侧安装有充电接口6，LED灯7装设在蓄电池5的外表面，且LED灯7侧边安装有开关8，多功能卡扣4左侧内部镶嵌有调节头10，且调节头10中间安装有腰带卡扣11，调节头10为旋转弹性结构，且其旋转角度为0-45°，物品固定板3上部安装有滑槽12，且滑槽12之间安装有物品固定杆13，物品固定杆13后部连接调节螺母14，且调节螺母14前部装设有物品卡夹15，背带16安装在物品固定板3的底部，背带16采用卷收的方式存放在物品固定板3底部，且其中间镶嵌有孔洞，不仅能够起到装饰作用，还能悬挂物品减少使用者手部负荷的作用。

[0017] 工作原理：在使用该日常用多功能腰带时，先通过充电接口6给设备接通电源，给蓄电池5进行充电工作，待电量充满后备用；在使用时，先把腰带主体1缠绕在腰间，然后把腰带头2插入多功能卡扣4内来固定腰带；该腰带拥有多种功能，在夜晚走夜路时，可以通过开关8开启LED灯7，利用LED灯7提供照明功能；并且在使用者携带的移动电子设备的电量供应不足时，可以通过充电接口6与电子设备相连接，利用蓄电池5为电子设备提供充电功能；在一些衣物没有口袋时，可以把随身携带的物品放置在物品固定板3上，先通过旋转调节螺母14使物品固定杆13向后移动，然后把物品放置在物品卡夹15中，再旋转调节螺母14使物品固定杆13挤压物品来把物品固定在物品固定板3中；在使用物品固定板3底部的背带16时，既可以当作衣物的装饰品悬挂在衣服外表面，也可以通过背带16上镶嵌的孔洞来悬挂一些物品；在腰带不需要时，通过旋转调节头10使腰带卡扣11脱离腰带头2下面的卡齿，然后抽离腰带头2，从而使腰带松散、拆卸下来。

[0018] 尽管参照前述实施例对本实用新型进行了详细的说明，对于本领域的技术人员来说，其依然可以对前述各实施例所记载的技术方案进行修改，或者对其中部分技术特征进行等同替换，凡在本实用新型的精神和原则之内，所作的任何修改、等同替换、改进等，均应包含在本实用新型的保护范围之内。

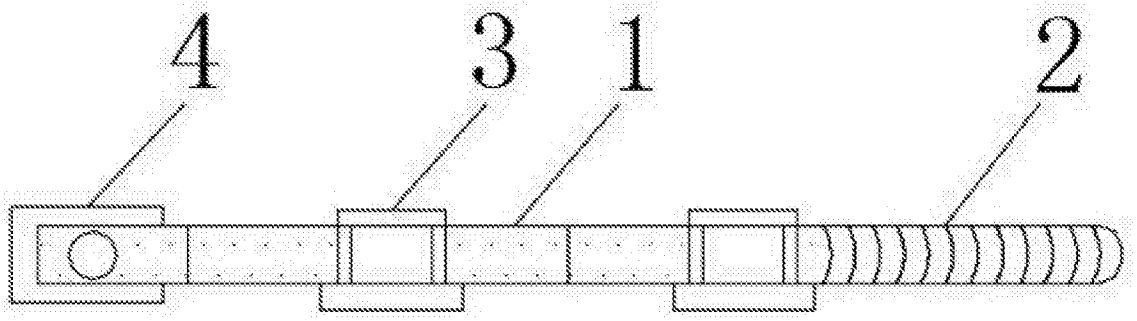

图1

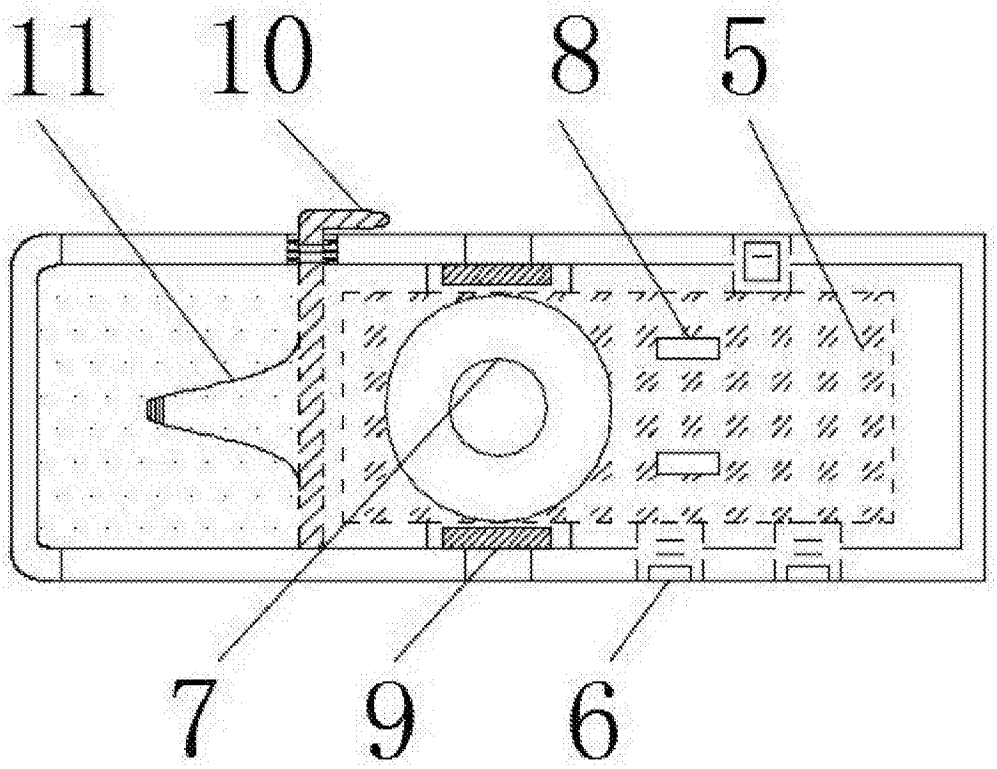

图2

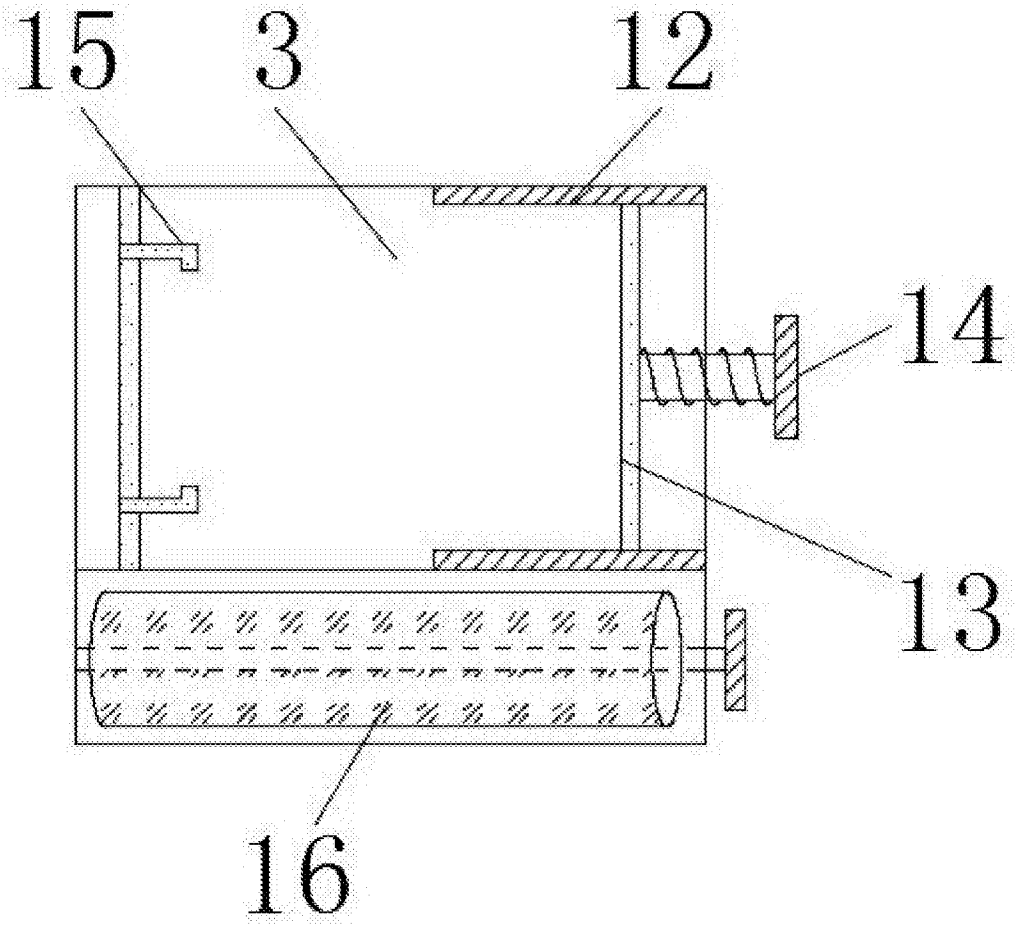

图3