(19)中华人民共和国国家知识产权局

(12)实用新型专利

(10)授权公告号 CN 201817730 U
(45)授权公告日 2011.05.04

(21)申请号 201020542911.4

(22)申请日 2010.09.20

(73)专利权人 东营国源机械设备制造有限公司
地址 257091 山东省东营市东营区湖州路99号

(72)发明人 李卫卫 门冬亮

(51)Int.Cl.
D07B 7/08(2006.01)

权利要求书 1 页 说明书 1 页 附图 1 页

(54)实用新型名称

钢丝缺陷检测装置

(57)摘要

本实用新型涉及一种钢帘线制造过程中的收线检测装置，具体的讲是一种钢丝缺陷检测装置。其技术方案是：它包括机架、固定架、控制器、检测棒、弹片和检测片，其特征在于：机架上设有固定架，检测棒通过绝缘套安装在固定架上端的两侧，弹片通过轴连接在固定架下端两侧，弹片上设有检测片，检测片上设有半圆形通孔，控制器通过导线连接检测棒和弹片。本实用新型的效果是：结构简单，使用方便，成本低廉，控制准确可靠。

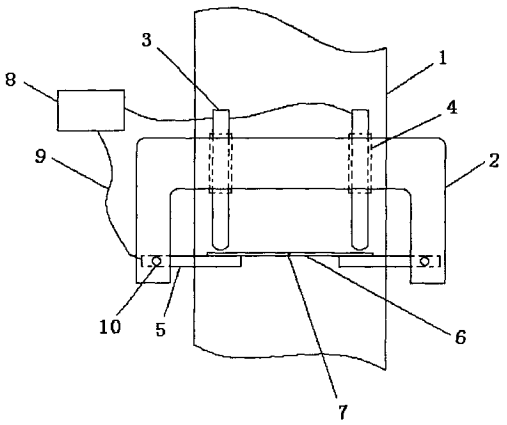

CN 201817730 U

1. 一种钢丝缺陷检测装置，包括机架、固定架、控制器、检测棒、弹片和检测片，其特征在于：机架上设有固定架，检测棒通过绝缘套安装在固定架上端的两侧，弹片通过轴连接在固定架下端两侧，弹片上设有检测片，检测片上设有半圆形通孔，控制器通过导线连接检测棒和弹片。

钢丝缺陷检测装置

一、技术领域

[0001] 本实用新型涉及一种钢帘线制造过程中的收线检测装置，具体的讲是一种钢丝缺陷检测装置。

二、背景技术

[0002] 目前，轮胎钢帘线是子午线轮胎的骨架材料，它由多根钢丝通过捻股机捻制而成，钢丝捻制质量的好坏将直接影响着轮胎的质量。由于现有技术原因，双捻机捻制出来的钢帘线往往会出现股中断丝、起泡等缺陷，而这些缺陷又不能及时有效地被发现改正，导致了捻股钢帘线经常出现大量废品，极大地影响了生产顺利进行。

三、实用新型内容

[0003] 本实用新型的目的就是针对现有技术存在的缺陷，提供一种结构简单、控制可靠的钢丝缺陷检测装置。

[0004] 其技术方案是：它包括机架、固定架、控制器、检测棒、弹片和检测片，其特征在于：机架上设有固定架，检测棒通过绝缘套安装在固定架上端的两侧，弹片通过轴连接在固定架下端两侧，弹片上设有检测片，检测片上设有半圆形通孔，控制器通过导线连接检测棒和弹片。

[0005] 本实用新型的效果是：结构简单，使用方便，成本低廉，控制准确可靠。

四、附图说明

[0006] 图 1 是本实用新型一种实施例的结构示意图；

[0007] 图 2 是本实用新型弹片的俯视图。

[0008] 图中，1 为机架，2 为固定架，3 为检测棒，4 为绝缘套，5 为弹片，6 为检测片，7 为通孔，8 为控制器，9 为导线，10 为轴。

五、具体实施方式

[0009] 如图 1 和 2 所示，一种钢丝缺陷检测装置，包括机架 1、固定架 2、控制器 8、检测棒 3、弹片 5 和检测片 6，机架 1 上设有固定架 2，检测棒 3 通过绝缘套 4 安装在固定架 2 上端的两侧，弹片 5 通过轴 10 连接在固定架 2 下端两侧，弹片 5 上设有检测片 6，检测片 6 上设有半圆形通孔 7，控制器 8 通过导线 9 连接检测棒 3 和弹片 5。

[0010] 使用过程中，双捻机工作，检测片 6 的两个半圆形通孔 7 对合成一个圆形孔，使钢丝能从圆形孔中无摩擦通过，当钢丝在通过时，如果出现变形、起泡等缺陷时，钢丝将带动检测片 6 上升，检测片 6 再带动弹片 5 上升接触检测棒 3，形成通路，控制器 8 发出停车指令，从而达到钢丝检测并及时控制的目的。

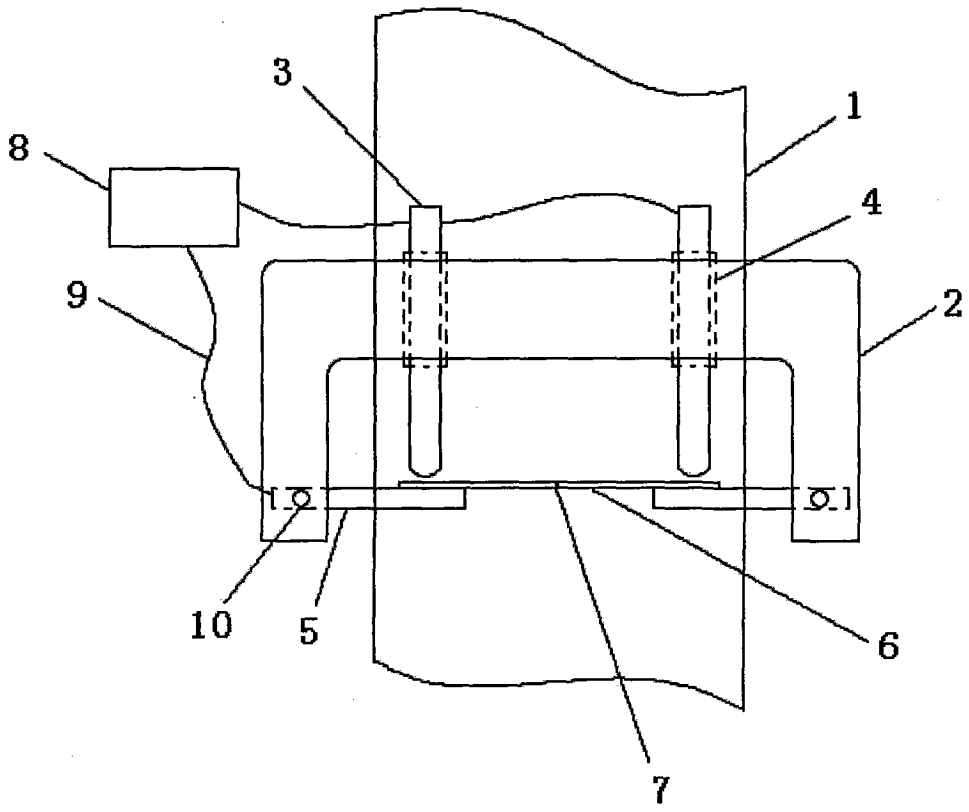

图 1

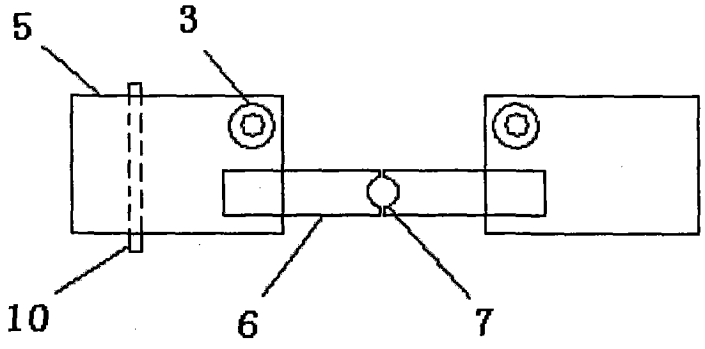

图 2