(19)中华人民共和国国家知识产权局

(12)发明专利申请

(10)申请公布号 CN 101746617 A
(43)申请公布日 2010.06.23

(21)申请号 200810229417.X

(22)申请日 2008.12.09

(71)申请人 沈阳矿山机械有限公司
地址 110141 辽宁省沈阳市大东区大东路178号

(72)发明人 路军 孙斌 魏雅丹 张宏敏 张巍 李文琦

(74)专利代理机构 沈阳科威专利代理有限责任公司 21101
代理人 王勇

(51)Int.Cl.
B65G 69/18(2006.01)
B65G 21/00(2006.01)
B65G 15/00(2006.01)
B65G 47/16(2006.01)

权利要求书 1 页 说明书 2 页 附图 1 页

(54)发明名称

带式输送机防尘导料裙板

(57)摘要

本发明提供了一种带式输送机防尘导料裙板，所要解决的问题是：火力发电厂输煤系统造成的粉尘污染。对此处的粉尘治理经历了干式、布袋、湿式喷淋等多种除尘方法，粉尘超标依然严重。本发明的要点是：它由负压腔包围正压腔组成，所说的正压腔是由罩体、位于罩体下部的胶带、罩体与胶带之间设置的橡胶板围成的封闭腔，所说的负压腔是由罩体、胶带两侧设的挡板、可开启式侧盖板、上盖板与胶带围成的封闭腔，除尘管与负压腔连通。本发明的有益效果是：能够更全面，更好地解决落料点附近的物料防尘输送问题。

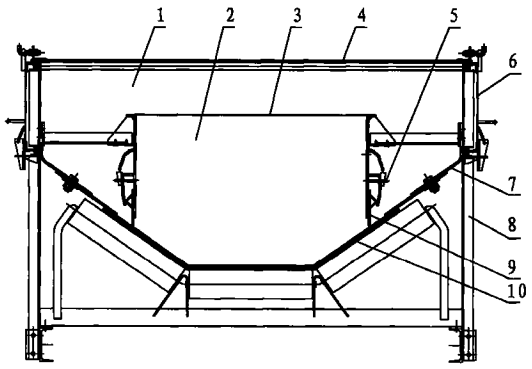

CN 101746617 A

1. 一种带式输送机防尘导料裙板，其特征是：它由负压腔包围正压腔组成，所说的正压腔是由罩体、位于罩体下部的胶带、罩体与胶带之间设置的橡胶板围成的封闭腔，所说的负压腔是由罩体、胶带两侧设的挡板、可开启式侧盖板、上盖板与胶带围成的封闭腔，除尘管与负压腔连通。

带式输送机防尘导料裙板

技术领域

[0001] 本发明属带式输送机防尘部件，主要用于输送粉状物料的带式输送机，尤其涉及火力发电厂输煤系统造成的粉尘污染，可起到很好的防尘作用的一种装置。

背景技术

[0002] 目前，火力发电厂输煤系统造成的粉尘污染，对职工的身体健康已构成了严重的危害。对此处的粉尘治理经历了干式、布袋、湿式喷淋等多种除尘方法，粉尘超标依然严重，以至多数电厂将原有设计安装的除尘系统搁置停用，浪费了投资，并对各种防尘系统失去信心。

发明内容

[0003] 为克服已有技术的不足，本发明的目的在于提供一种简单、实用、安全、可靠的带式输送机防尘导料裙板。

[0004] 本发明的目的是这样实现的：它由负压腔包围正压腔组成，所说的正压腔是由罩体、位于罩体下部的胶带、罩体与胶带之间设置的橡胶板围成的封闭腔，所说的负压腔是由罩体、胶带两侧设的挡板、可开启式侧盖板、上盖板与胶带围成的封闭腔，除尘管与负压腔连通。

[0005] 当落煤时，由于胶带受到冲击，部分诱导风通过煤层过滤被挤入负压腔。负压腔与外部隔绝良好，使一、二次气流不能接触。此腔内气流不但含尘量降低，而且气流量仅是正压腔内粉尘气流量的 1/4 ～ 1/3。除尘管与负压腔连通，直接抽吸到经过初步过滤的含尘浓度较低的气流，这样不仅起到防尘作用，还可以大幅度减少除尘器排出的煤量损失。在负压腔两侧设置可开启的侧盖板，便于对设备的检查和维修。

[0006] 与现有技术相比，本发明的有益效果是：能够更全面，更好地解决落料点附近的物料防尘输送问题。

附图说明

[0007] 下面结合附图进一步说明本发明。

[0008] 附图是本发明的示意图。

具体实施方式

[0009] 导料裙板由罩体 3、上盖板 4、压紧件 5、侧盖板 6、挡板 7、立柱 8、橡胶板 9 等组成。在胶带 10 上设罩体 3，胶带 10 与罩体 3 间设橡胶板 9 用压紧件 5 将橡胶板 9 固定在罩体 3 上，其特征在于在胶带 10 两侧设挡板 7、可开启式侧盖板 6、上盖板 4 与立柱 8，罩体 3 与橡胶板 9、胶带 10 之间形成的封闭腔 2 为正压腔，上盖板 4、可开启式侧盖板 6、挡板 7、胶带 10 与罩体 3 之间形成的封闭腔 1 为负压腔，除尘管与负压腔连接，直接抽吸到经过初步过滤的含尘浓度较低的气流，是一种防尘效果好、减少粉料损失、工艺简单、易维护、投资少、节能

减排的胶带输送机防尘导料裙板。

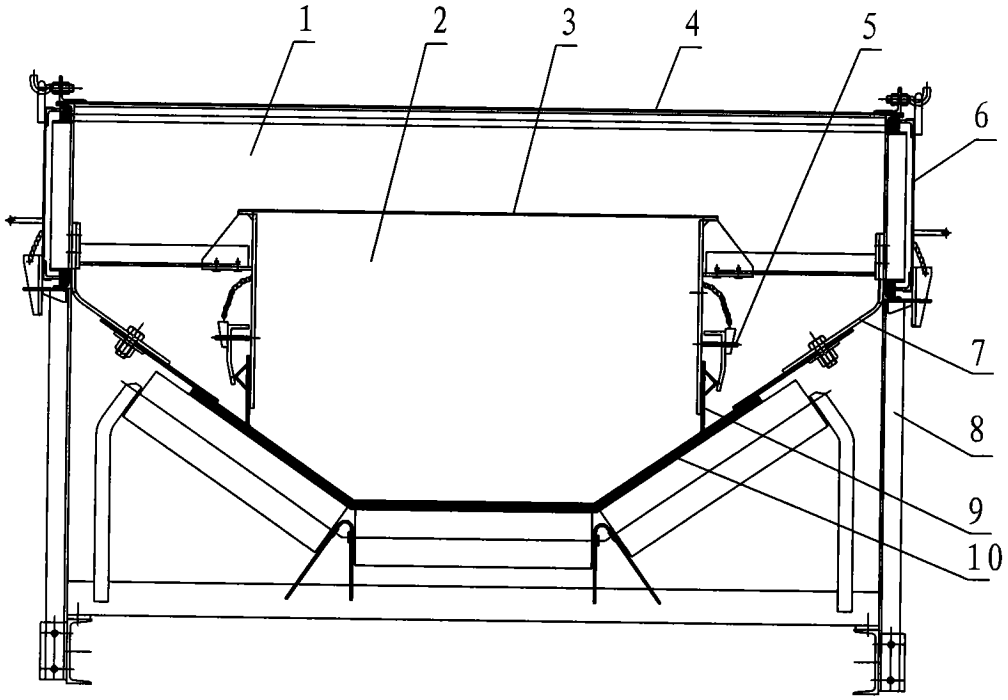
1
2
3
4
5
6
7
8
9
10