(19)中华人民共和国国家知识产权局

(12)实用新型专利

(10)授权公告号 CN 201652459 U
(45)授权公告日 2010.11.24

(21)申请号 201020200346.3

(22)申请日 2010.05.20

(73)专利权人 惠州市厨易智能科技有限公司
地址 516007 广东省惠州市惠城区麦地东二路 3 号鸿润花园 A 栋 106 号

(72)发明人 刘文斌

(74)专利代理机构 广州粤高专利商标代理有限公司 44102
代理人 罗晓林 李志强

(51)Int.Cl.
F24C 1/00(2006.01)

权利要求书 1 页 说明书 2 页 附图 1 页

(54)实用新型名称

一种组装炉具

(57)摘要

一种组装炉具，包括炉腿、与炉腿上端连接的底板、安装于底板之上的炉面板、围绕炉面板设置的炉面周边板、围绕底板和炉面周边板的四周设置的侧板；所述侧板包括左侧板、右侧板、前面板和后面板；所述炉腿、底板、炉面板、炉面周边板、左侧板、右侧板、前面板、后面板均为独立构件，且分别通过锁扣连接或/和螺钉连接组合成炉具整体。本实用新型由于采用可拆卸的结构装配形式，使产品运输搬运容易，安装拆卸简单，降低了成本；组装炉具各模块兼容性好，有利于模块标准化、规模化生产；各模块在发生故障时，可单独更换，避免了一体式炉具可能造成的资源浪费。

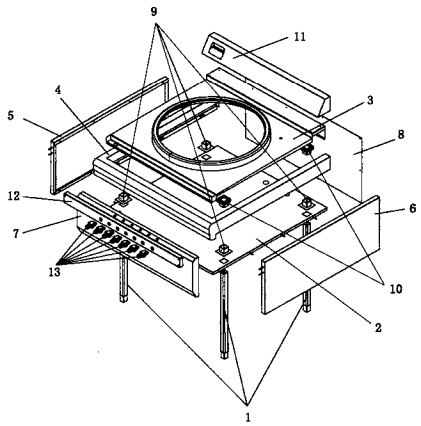

CN 201652459 U

1. 一种组装炉具，包括炉腿 (1)、与炉腿 (1) 上端连接的底板 (2)、安装于底板 (2) 之上的炉面板 (3)、围绕炉面板 (3) 设置的炉面周边板 (4)、围绕底板 (2) 和炉面周边板 (4) 的四周设置的侧板；所述侧板包括左侧板 (5)、右侧板 (6)、前面板 (7) 和后面板 (8)；其特征在于：所述炉腿 (1)、底板 (2)、炉面板 (3)、炉面周边板 (4)、左侧板 (5)、右侧板 (6)、前面板 (7)、后面板 (8) 均为独立构件，且分别通过锁扣连接或 / 和螺钉连接组合成炉具整体。

2. 根据权利要求 1 所述的组装炉具，其特征在于：所述底板 (2) 上留有与炉腿 (1) 截面相匹配的通孔，该通孔处设有固定于底板 (2) 的套筒状支承垫 (9)，所述炉腿 (1) 穿过通孔和支承垫 (9) 并与支承垫 (9) 实施螺钉连接；该炉腿 (1) 上端套接于垫脚 (10) 内，所述垫脚 (10) 与炉面板 (3) 底面连接。

3. 根据权利要求 2 所述的组装炉具，其特征在于：所述炉面板 (3) 采用螺钉连接固定于底板 (2)，所述炉面周边板 (4) 为三面围绕炉面板 (3) 的板块结构。

4. 根据权利要求 3 所述的组装炉具，其特征在于：所述左侧板 (5) 下端及对应的底板 (2) 一侧设有配套使用的锁扣以实施锁扣连接，所述右侧板 (6) 下端及对应的底板 (2) 一侧设有配套使用的锁扣以实施锁扣连接，所述前面板 (7) 下端与底板 (2) 实施锁扣连接。

5. 根据权利要求 4 所述的组装炉具，其特征在于：在所述炉面板 (3) 上紧贴后面板 (8) 设置靠背板 (11)，所述靠背板 (11) 采用螺钉连接固定于炉面板 (3) 及后面板 (8)。

6. 根据权利要求 5 所述的组装炉具，其特征在于：所述前面板 (7) 内侧固定有控制盒 (12)，所述前面板 (7) 外侧设置控制按钮 (13)。

一种组装炉具

技术领域

[0001] 本实用新型涉及一种组装炉具。

背景技术

[0002] 目前市面上的炉具，尤其是商用炉具，其体积庞大，结构复杂，造成安装占地面积大，当炉具存放或闲置时的场地空间很大，这对于制造厂家、销售商，装运者和实际用户而言均成为一个难题。大体积炉具的运输搬运困难，安装费时，拆卸费力，商家投入的成本大大增加。商家的成本增加也就是消费者的成本增加。另外，传统的商用炉具多是一体成型，或者手工制作焊接住，难于拆卸甚至不可再拆卸，若某一部件发生故障后，产品包括其他可用部件往往被整体丢弃，容易造成资源的浪费，也不利于产品的标准化、规模化生产。

实用新型内容

[0003] 为克服现有技术的不足及存在的问题，本实用新型提供一种运输存放方便，安装拆卸简单，性能可靠的组装炉具。

[0004] 本实用新型是通过以下技术方案实现的：一种组装炉具，包括炉腿、与炉腿上端连接的底板、安装于底板之上的炉面板、围绕炉面板设置的炉面周边板、围绕底板和炉面周边板的四周设置的侧板；所述侧板包括左侧板、右侧板、前面板和后面板；所述炉腿、底板、炉面板、炉面周边板、左侧板、右侧板、前面板、后面板均为独立构件，且分别通过锁扣连接或/和螺钉连接组合成炉具整体。所述底板上留有与炉腿截面相匹配的通孔，该通孔处设有固定于底板的套筒状支承垫，所述炉腿穿过通孔和支承垫并与支承垫实施螺钉连接；该炉腿上端套接于垫脚内，所述垫脚与炉面板底面连接。所述炉面板采用螺钉连接固定于底板；所述炉面周边板为三面围绕炉面板的板块结构。所述左侧板、右侧板下端及其对应的底板一侧分别设有配套使用的锁扣以实施锁扣连接，所述前面板下端与底板实施锁扣连接。

[0005] 进一步地，在所述炉面板上紧贴后面板设置靠背板，所述靠背板采用螺钉连接固定于炉面板及后面板。

[0006] 进一步地，所述前面板内侧固定有控制盒，所述前面板外侧设置控制按钮。

[0007] 本实用新型与现有技术比较，由于采用可拆卸的结构装配形式，使产品运输搬运容易，安装拆卸简单，降低了成本；组装炉具各模块兼容性好，有利于模块标准化、规模化生产，成本更低；可拆卸的组装炉具各模块在发生故障时，可单独更换，避免了一体式炉具可能造成的资源浪费。

附图说明

[0008] 图 1 是本实用新型的装配示意图；

[0009] 图中：1- 炉腿，2- 底板，3- 炉面板，4- 炉面周边板，5- 左侧板，6- 右侧板，7- 前面板，8- 后面板，9- 支撑垫，10- 垫脚，11- 靠背板，12- 控制盒，13- 控制按钮。

具体实施方式

[0010] 为了便于本领域技术人员的理解，以下结合附图和具体实施例对本实用新型作进一步详细描述。应当指出，此处所描述的具体实施例仅仅用于解释本实用新型，并不用于限定本实用新型。

[0011] 如附图 1 所示，一种组装炉具，包括炉腿 1、与炉腿 1 上端连接的底板 2、安装于底板 2 之上的炉面板 3、围绕炉面板 3 设置的炉面周边板 4、围绕底板 2 和炉面周边板 4 的四周设置的侧板；所述侧板包括左侧板 5、右侧板 6、前面板 7 和后面板 8。所述炉腿 1、底板 2、炉面板 3、炉面周边板 4、左侧板 5、右侧板 6、前面板 7、后面板 8 均为独立构件，且分别通过锁扣连接或 / 和螺钉连接组合成炉具整体。可拆卸的结构装配形式使该炉具运输贮存容易，安装拆卸简单。

[0012] 进一步地，所述底板 2 上留有与炉腿 1 截面相匹配的通孔，该通孔处设有固定于底板 2 的套筒状支承垫 9，所述炉腿 1 穿过通孔和支承垫 9 并与支承垫 9 实施螺钉连接；该炉腿 1 上端套接于垫脚 10 内，所述垫脚 10 与炉面板 3 底面连接。所述炉面板 3 采用螺钉连接固定于底板 2，所述炉面周边板 4 为三面围绕炉面板 3 的板块结构。所述左侧板 5 下端及对应的底板 2 一侧设有配套使用的锁扣以实施锁扣连接，所述右侧板 6 下端及对应的底板 2 一侧设有配套使用的锁扣以实施锁扣连接，所述前面板 7 下端与底板 2 实施锁扣连接。

[0013] 本实施例中，在所述炉面板 3 上紧贴后面板 8 设置靠背板 11，所述靠背板 11 采用螺钉连接固定于炉面板 3 及后面板 8。所述前面板 7 内侧固定有控制盒 12，所述前面板 7 外侧对应控制盒 12 的安装位置设置控制按钮 13。

[0014] 上述实施例中提到的内容并非是对本实用新型的限定，在不脱离本实用新型的发明构思的前提下，任何显而易见的替换均在本实用新型的保护范围之内。

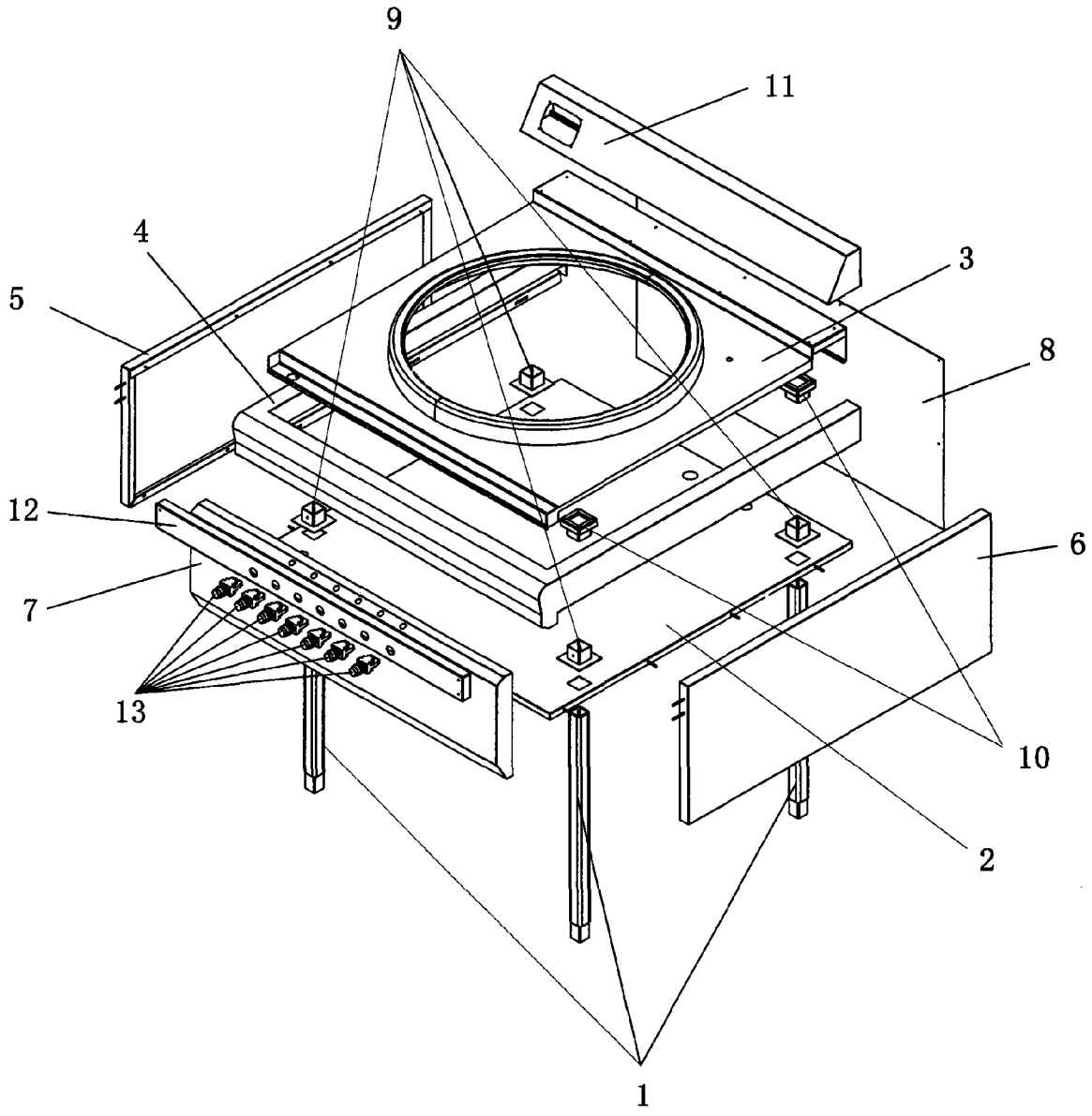

图 1