(19) 대한민국특허청(KR)
(12) 등록특허공보(B1)

(45) 공고일자 2010년07월09일
(11) 등록번호 10-0969020
(24) 등록일자 2010년07월01일

(51) Int. Cl.
B60J 10/08 (2006.01)
(21) 출원번호 10-2004-0107915
(22) 출원일자 2004년12월17일
심사청구일자 2008년09월05일
(65) 공개번호 10-2006-0068956
(43) 공개일자 2006년06월21일
(56) 선행기술조사문헌
JP08072548 A*
KR2019980044458 U*
JP57134920 U
JP03244812 A
*는 심사관에 의하여 인용된 문헌

(73) 특허권자
현대자동차주식회사
서울 서초구 양재동 231
(72) 발명자
성도원
경기 화성시 장덕동 781-1
(74) 대리인
한양특허법인

전체 청구항 수 : 총 3 항 심사관 : 설삼민

(54) 도어 웨더 스트립 마운팅 클립

(57) 요 약

본 발명에 따른 도어 웨더 스트립의 마운팅 클립은, 도어 웨더 스트립과 결합되는 제1결합부가 클립 본체의 일측에 형성되고, 도어 아웃터 패널에 결합되는 제2결합부가 클립 본체의 타측에 형성되어 있는 한편, 상기 제1 결합부는 탄성재질의 철 클립으로 구현되어, 도어 웨더 스트립을 마운팅 클립으로부터 손상없이 분리할 수 있고, 도어 웨더 스트립을 도어 아웃터 패널에 장착되어 있는 마운팅 클립에 손쉽게 끼워서 조립할 수 있도록 하여 도어 웨더 스트립을 반영구적으로 사용할 수 있다.

대 표 도 - 도1

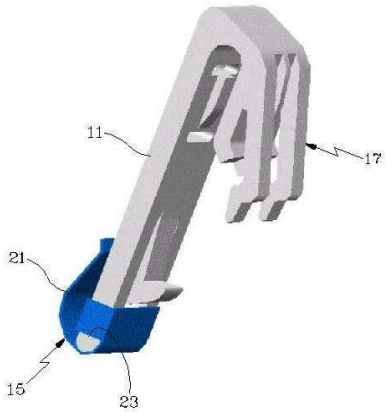

특허청구의 범위

청구항 1

클립 본체의 일측에서 클립 본체에 형성된 홈으로 그 양단이 끼워지고, 도어 웨더 스트립과 결합되는 탄성재질의 철클립으로 이루어진 제1결합부와;

상기 클립 본체의 타측에 형성되어 도어 아웃터 패널에 결합되는 제2결합부;로 구현되는 것을 특징으로 하는 도어 웨더 스트립의 마운팅 클립.

청구항 2

제 1 항에 있어서, 상기 철 클립은 그 타단이 상기 클립 본체에 밀착되도록 구부러져 있는 것을 특징으로 하는 도어 웨더 스트립의 마운팅 클립.

청구항 3

제 2 항에 있어서, 상기 철 클립의 타단의 선단부는 상기 도어 웨더 스트립이 용이하게 끼워질 수 있도록 바깥방향으로 벌어져 있는 것을 특징으로 하는 도어 웨더 스트립의 마운팅 클립.

명 세 서

발명의 상세한 설명

발명의 목적

발명이 속하는 기술 및 그 분야의 종래기술

[0008] 본 발명은 차량의 도어 웨더 스트립에 관한 것으로, 좀더 상세하게는 차량의 도어 아웃터 패널에 도어 웨더 스트립을 장착하는데 사용하는 마운팅 클립에 관한 것이다.

[0009] 일반적으로, 차량의 도어와 글래스의 경계 부위에는 이물질이 도어내부로 유입되는 것을 방지하기 위해 도어 웨더 스트립이 장착되는데, 상기 도어 웨더 스트립은 마운팅 클립에 의해 도어 아웃터 패널에 장착된다.

[0010] 상기와 같은 마운팅 클립은 플라스틱으로 되어 있어 도어 아웃터 패널 장착했을 때 결합력에서 유리하지만, 블랙테이프 교환등을 위해 웨더 스트립을 분리해야 할 때 웨더 스트립과 클립이 파손됨에 따라 웨더 스트립도 함께 교환해야만 한다.

[0011] 또한, 웨더 스트립이 도어 아웃터 패널에 일단 결합되면 다시 분해 조립하기가 거의 불가능하므로, 하나의 웨더 스트립을 반영구적으로 사용할 수 없다.

[0012] 즉, 작업자의 손으로 조심스럽게 분리한다 하더라도, 여러 개의 마운팅 클립에 의해 웨더 스트립이 휘어질 가능성이 크고, 공구를 사용한다고 하더라도 도어 아웃터 패널에 흠집을 낼 수 있는 것이다.

발명이 이루고자 하는 기술적 과제

[0013] 이에, 본 발명은, 도어 웨더 스트립 마운팅 클립의 구조를 개선하여 도어 웨더 스트립을 마운팅 클립으로부터 손상없이 분리할 수 있고, 도어 웨더 스트립을 도어 아웃터 패널에 장착되어 있는 마운팅 클립에 손쉽게 끼워서 조립할 수 있도록 하여 도어 웨더 스트립을 반영구적으로 사용할 수 있는 도어 웨더 스트립 마운팅 클립을 제공하는데 그 목적이 있다.

[0014] 상기한 바와 같은 목적을 달성하기 위한 본 발명에 따른 도어 웨더 스트립의 마운팅 클립은, 도어 웨더 스트립과 결합되는 제1결합부가 클립 본체의 일측에 형성되고, 도어 아웃터 패널에 결합되는 제2결합부가 클립 본체의 타측에 형성되어 있는 한편, 상기 제1 결합부는 탄성재질의 철 클립으로 구현되는 것을 특징으로 한다.

[0015] 상기 철 클립은, 철 클립의 일단은 그 양단이 클립 본체에 형성된 홈에 끼워져 결합되고, 상기 철 클립의 타단은 클립 본체에 밀착되도록 구부러져 있는 것을 특징으로 한다.

[0016] 상기 철 클립의 타단의 선단부는 상기 도어 웨더 스트립이 용이하게 끼워질 수 있도록 바깥방향으로 벌어져 있는 것을 특징으로 한다.

발명의 구성 및 작용

[0017] 이하, 첨부된 도면을 참조하여 본 발명의 바람직한 실시예를 설명한다.

[0018] 도 1은 본 발명에 따른 도어 웨더 스트립 마운팅 클립의 사시도이고, 도 2는 본 발명에 따른 마운팅 클립과 웨더 스트립의 결합 상태도이며, 도 3은 본 발명에 따른 마운팅 클립과 웨더 스트립의 분리 상태도이다.

[0019] 상기 도 1 내지 도 3에 도시된 바와 같이, 본 발명에 따른 도어 웨더 스트립의 마운팅 클립은, 클립 본체(11)의 일측에 도어 웨더 스트립(13)과 결합되는 제1결합부(15)가 형성되고, 클립 본체(11)의 타측에는 도어 아웃터 패널(미도시됨)에 결합되는 제2결합부(17)가 형성되어 있다.

[0020] 이때, 상기 제1 결합부(15)는 탄성재질의 철 클립(21)으로 구현되는데, 상기 철 클립(21)의 일단은 그 양단이 클립 본체(11)에 형성된 홈(23)에 끼워져 결합되고, 상기 철 클립(21)의 타단은 클립 본체(11)에 밀착되도록 구부러져 있다.

[0021] 또한, 상기 철 클립(21)의 타단의 선단부는 상기 도어 웨더 스트립(13)을 용이하게 착탈할 수 있도록 바깥방향으로 벌어져 있다.

[0022] 상기와 같이 구성된 본 발명에 따른 도어 웨더 스트립 마운팅 클립의 작용 및 효과를 설명하면 다음과 같다.

[0023] 도 2에 도시된 바와 같이, 본 발명에 따른 마운팅 클립은 제1결합부(15)의 철 클립(21)과 클립 본체(11) 사이에 웨더 스트립(13)이 끼워져 고정된다.

[0024] 그리고, 상기와 같이 웨더 스트립(13)이 장착된 마운팅 클립을 제2결합부(17)를 매개로 도어 아웃터 패널에 장착한다.

[0025] 따라서, 도 3에 도시된 바와 같이, 본 발명에 따른 마운팅 클립으로부터 웨더 스트립(13)을 분리할 때는 웨더 스트립(13)이 철 클립(21)으로부터 미끄러져서 이탈되므로 마운팅 클립의 손상이 발생하지 않는다.

[0026] 이때, 상기 마운팅 클립은 도어 아웃터 패널에 장착된 상태로 유지되므로, 상기 웨더 스트립(13)을 다시 상기 철 클립(21)에 끼워서, 웨더 스트립(13)만을 다시 조립할 수 있다.

발명의 효과

[0027] 이상에서 설명한 바와 같이 본 발명에 따르면, 도어 웨더 스트립 마운팅 클립의 구조를 개선하여 도어 웨더 스트립을 마운팅 클립으로부터 손상없이 분리할 수 있고, 도어 웨더 스트립을 도어 아웃터 패널에 장착되어 있는 마운팅 클립에 손쉽게 끼워서 조립할 수 있도록 하여 도어 웨더 스트립을 반영구적으로 사용할 수 있는 효과가 있다.

도면의 간단한 설명

[0001] 도 1은 본 발명에 따른 도어 웨더 스트립 마운팅 클립의 사시도,

[0002] 도 2는 본 발명에 따른 마운팅 클립과 웨더 스트립의 결합 상태도,

[0003] 도 3은 본 발명에 따른 마운팅 클립과 웨더 스트립의 분리 상태도이다.

[0004] <도면의 주요 부분에 대한 부호의 설명>

[0005] 11 : 클립 본체 13 : 도어 웨더 스트립

[0006] 15 : 제1결합부 17 : 제2결합부

[0007] 21 : 철 클립 23 : 홈

도면

도면1

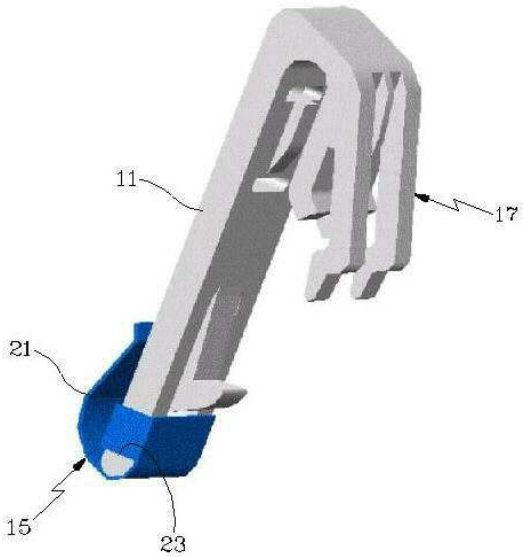

도면2

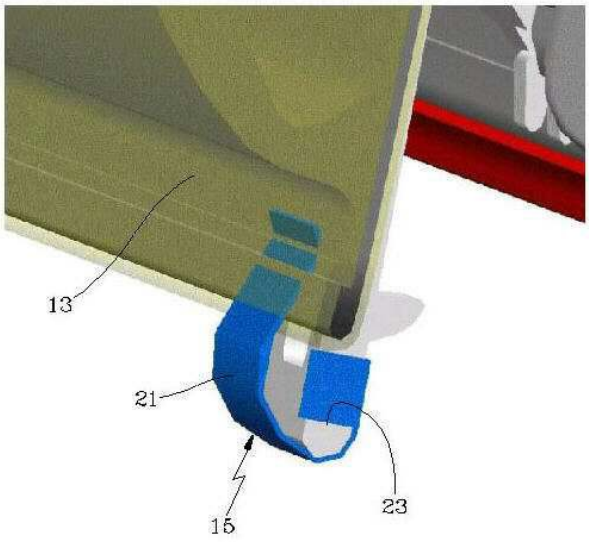

도면3

