G 01 M 3/32 Ans.nr.: 1043/86
Int. ans.nr.: PCT/NO85/00043
Int. indleveringsdag: 11 jul 1985
Videreførelsesdag: 07 mar 1986
Indleveret: 07 mar 1986
Løbedag: 11 jul 1985
Alm. tilgængelig: 07 mar 1986
Prioritet: 13 jul 1984 NO 842871
A/S *MOSS GLASVÆRK; Moss, NO.
Opfinder: Bernt *Janitz; NO.
Fuldmægtig: Internationalt Patent-Bureau
Apparat til prøvning af beholdere for lækager og defekter

SAMMENDRAG. 1043-86

Apparatet til prøvning af beholdere for lækager og defekter omfatter et afsnit (4) til lukning af en beholder, et afsnit til at udøve et tryk og en trykmåler (8). Det trykudøvende afsnit er tilvejebragt i form af et stempel/cylinderaggregat (2, 3), der holdes i udtrukket stilling af et kraftudøvende middel, f.eks. en fjeder (5). Afsnittet (4) til lukning af en beholder er tilvejebragt enten på stemplet (2) eller på cylinderen (3) med henblik på tætnende kontakt med beholderåbningen. Kammeret mellem cylinderen (3) og stemplet (2) står i forbindelse med trykmåleren (8) og via en kanal (13) i beholderlukkeafsnittet (4) med det indre af beholderen (1). Apparatet kan yderligere have et følemiddel (12) til prøvning af beholderen for støbehinder og lignende.

1043-86
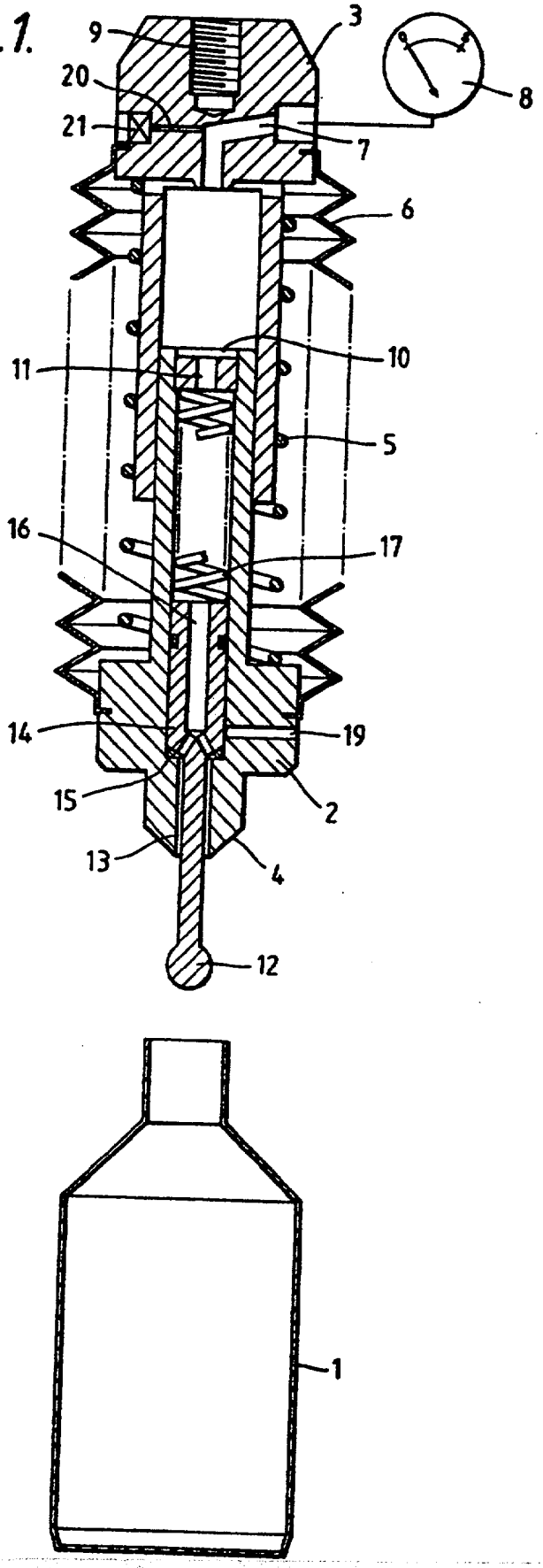
Fig.1.