(19)中华人民共和国国家知识产权局

(12)实用新型专利

(10)授权公告号 CN 202961800 U
(45)授权公告日 2013.06.05

(21)申请号 201220515562.6

(22)申请日 2012.10.09

(73)专利权人 攀枝花学院
地址 617000 四川省攀枝花市东区机场路10号

(72)发明人 谭阳 周恒羲 孙斌 周刊 谭俊

(74)专利代理机构 成都虹桥专利事务所（普通合伙）51124
代理人 刘世平

(51)Int.Cl.
A63B 71/00(2006.01)

权利要求书1页 说明书3页 附图6页

(54)实用新型名称

一种用于搭建多功能健身器材的基架结构及多种健身器材

(57)摘要

本实用新型公开了一种用于搭建多功能健身器材的基架结构，属于健身器材制造技术领域。本实用新型还公开了多种采用所述基架结构搭建的健身器材，如吊绳、单杠、平衡天梯、秋千、拳击沙袋等等。提供一种结构简单、可为后序快速组装多种健身器提供方便，而且不使用时又可以分拆的用于搭建多功能健身器材的基架结构。所述基架结构包括基座和至少两组门型架，所述门型架由立柱和水平横杆构成，各组门型架分别通过立柱的下端可拆卸的支撑在基座上，并且支撑在基座上的各组门型架的水平横杆相互平行。所述吊绳、单杠、平衡天梯、秋千、拳击沙袋等等各种健身器材为在基架结构分别安装纵杆、软绳、单杠体、天梯架、千绳、座杆以及含有连接绳的沙袋等构成。

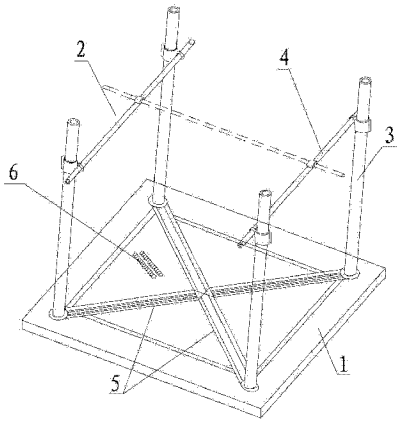

CN 202961800 U

1. 一种用于搭建多功能健身器材的基架结构，其特征在于：包括基座（1）和至少两组门型架（2），所述门型架（2）由立柱（3）和水平横杆（4）构成，各组门型架（2）分别通过立柱（3）的下端可拆卸的支撑在基座（1）上，并且支撑在基座（1）上的各组门型架（2）的水平横杆（4）相互平行。

2. 根据权利要求 1 所述的一种用于搭建多功能健身器材的基架结构，其特征在于：构成所述门型架（2）的立柱（3）和水平横杆（4）为可拆卸结构。

3. 根据权利要求 1 所述的一种用于搭建多功能健身器材的基架结构，其特征在于：还包括十字型结构的滑道（5），所述基座（1）在水平面内的投影为正四边形，所述十字型滑道（5）与所述正四边的对角线相互重叠的镶嵌在基座（1）上，各组门型架（2）的立柱（3）的下端通过滑道（5）支撑在基座（1）上，相邻两组门型架（2）的水平横杆（4）的水平距离通过立柱（3）的下端在滑道（5）内滑动来调节。

4. 根据权利要求 3 所述的一种用于搭建多功能健身器材的基架结构，其特征在于：所述滑道（5）上设置有 T 型滑槽，所述立柱（3）的下端设置有与所述 T 型滑槽相适配的 T 型滑头，各组门型架（2）的立柱（3）的下端通过所述的 T 型滑头在滑道上的 T 型滑槽中进行滑动。

5. 根据权利要求 1、2、3 或 4 所述的一种用于搭建多功能健身器材的基架结构，其特征在于：所述基座（1）由塑料制成，在塑料基座（1）的上表面还镶嵌有按摩卵石（6），并且所述十字型滑道（5）在镶嵌到塑料基座（1）上之前先通过连接件连接成一个整体。

6. 采用权利要求 1 所述的基架结构搭建的吊绳，其特征在于：还包括纵杆（7）和软绳（8），所述基架结构上的相邻两根水平横杆（4）位于同一水平面内，纵杆（7）的两端分别支撑在相邻两根水平横杆（4）上，所述软绳（8）的一端固定在纵杆（7）上。

7. 采用权利要求 1 所述的基架结构搭建的单杠，其特征在于：还包括单杆体（13），所述基架结构上的相邻两根水平横杆（4）位于同一水平面内，所述单杆体（13）的两端分别支撑在相邻两根水平横杆（4）上。

8. 采用权利要求 1 所述的基架结构搭建的平衡天梯，其特征在于：还包括天梯架（9），所述基架结构上的相邻两根水平横杆（4）位于同一水平面内，所述天梯架（9）的两端分别捆绑在相邻两根水平横杆（4）上。

9. 采用权利要求 1 所述的基架结构搭建的秋千，其特征在于：还包括纵杆（7）、两根千绳（10）和一根座杆（11），所述两根千绳（10）的上端分别连接在相邻两根水平横杆（4）上，下端分别捆绑在座杆（11）的两端。

10. 采用权利要求 1 所述的基架结构搭建的拳击沙袋，其特征在于：还包括纵杆（7）和含有连接绳的沙袋（12），所述基架结构上的相邻两根水平横杆（4）位于同一水平面内，纵杆（7）的两端分别支撑在相邻两根水平横杆（4）上，所述沙袋（12）通过所述的连接绳固定在纵杆（7）上。

一种用于搭建多功能健身器材的基架结构及多种健身器材

技术领域

[0001] 本实用新型涉及一种用于搭建多功能健身器材的基架结构，属于健身器材制造技术领域。本实用新型还涉及到多种采用所述基架结构搭建的健身器材，如吊绳、单杠、平衡天梯、秋千、拳击沙袋等等。

背景技术

[0002] 现在，人们在室内进行体育锻炼的器材虽越来越多，但绝大多数都是单功能的健身器材，如常用的跑步机之类。就算是组合式的健身器材，其功能也很有限，且占用的室内面积较大，机构复杂，成本较高。同时，在室内健身器材的消费使用群体方面多为白领阶层，健身器材的适用对象也多为年轻人。而此时、此阶段的消费者，从经济实力和室内空间来说，都是十分的有限，这就要求现实中能综合的考虑各种因，通过一些简单的拼装组合便能方便组合出多种健身器材，而在不使用时，又能快速拆除，保证本来就狭小的室内空间。

实用新型内容

[0003] 本实用新型所要解决的技术问题是：提供一种结构简单、可为后序快速组装多种健身器提供方便，而且不使用时又可以分拆的用于搭建多功能健身器材的基架结构。本实用新型还提供了几种采用所述基架结构搭建的健身器材。

[0004] 为解决上述技术问题所采用的技术方案是：一种用于搭建多功能健身器材的基架结构，包括基座和至少两组门型架，所述门型架由立柱和水平横杆构成，各组门型架分别通过立柱的下端可拆卸的支撑在基座上，并且支撑在基座上的各组门型架的水平横杆相互平行。

[0005] 进一步的是，构成所述门型架的立柱和水平横杆为可拆卸结构。

[0006] 进一步的是，还包括十字型结构的滑道，所述基座在水平面内的投影为正四边形，所述十字型滑道与所述正四边的对角线相互重叠的镶嵌在基座上，各组门型架的立柱的下端通过滑道支撑在基座上，相邻两组门型架的水平横杆的水平距离通过立柱的下端在滑道内滑动来调节。

[0007] 上述方案的优选方式是，所述滑道上设置有 T 型滑槽，所述立柱的下端设置有与所述 T 型滑槽相适配的 T 型滑头，各组门型架的立柱的下端通过所述的 T 型滑头在滑道上的 T 型滑槽中进行滑动。

[0008] 进一步的是，所述基座由塑料制成，在塑料基座的上表面还镶嵌有按摩卵石，并且所述十字型滑道在镶嵌到塑料基座上之前先通过连接件连接成一个整体。

[0009] 采用所述基架结构搭建的吊绳，还包括纵杆和软绳，所述基架结构上的相邻两根水平横杆位于同一水平面内，纵杆的两端分别支撑在相邻两根水平横杆上，所述软绳的一端固定在纵杆上。

[0010] 采用所述基架结构搭建的单杠，还包括单杆体，所述基架结构上的相邻两根水平横杆位于同一水平面内，所述单杆体的两端分别支撑在相邻两根水平横杆上。

[0011] 采用所述基架结构搭建的平衡天梯，还包括天梯架，所述基架结构上的相邻两根水平横杆位于同一水平面内，所述天梯架的两端分别捆绑在相邻两根水平横杆上。

[0012] 采用所述基架结构搭建的秋千，还包括纵杆、两根千绳和一根座杆，所述两根千绳的上端分别连接在相邻两根水平横杆上，下端分别捆绑在座杆的两端。

[0013] 采用所述基架结构搭建的拳击沙袋，还包括纵杆和含有连接绳的沙袋，所述基架结构上的相邻两根水平横杆位于同一水平面内，纵杆的两端分别支撑在相邻两根水平横杆上，所述沙袋通过所述的连接绳固定在纵杆上。

[0014] 本实用新型的有益效果是：通过在一块基座上可拆卸的布置至少由立柱和水平横杆构成的门型架，并且使各组门型架的水平横杆相互平行。这样，当消费者需要在室内外快速的搭建吊绳、单杠、平衡天梯、秋千、拳击沙袋等等健身器材时，只需要将很少的相应附件，简单而快速的安装到所述的基架结构上，便可以很方便的搭建出需要的各种健身器材。由于各种组成吊绳、单杠、平衡天梯、秋千、拳击沙袋等等各种健身器材的附件以及门型架都是可拆卸的，这样，在煅炼完成后不需要时，也可以快速的拆除，不会占用消费者本来就狭小的室内空间。采用本实用新型提供的基架结构，在增加相应附件后，还可以快速的组装出吊绳、单杠、平衡天梯、秋千、拳击沙袋等等各种健身器材。

附图说明

[0015] 图 1 为本实用新型一种用于搭建多功能健身器材的基架结构的结构示意图；

[0016] 图 2 为本实用新型的吊绳的结构示意图；

[0017] 图 3 为本实用新型的单杠的结构示意图；

[0018] 图 4 为本实用新型的平衡天梯的结构示意图；

[0019] 图 5 为本实用新型的秋千的结构示意图；

[0020] 图 6 为本实用新型的拳击沙袋的结构示意图。

[0021] 图中标记为：基座 1、门型架 2、立柱 3、水平横杆 4、滑道 5、按摩卵石 6、纵杆 7、软绳 8、天梯架 9、千绳 10、座杆 11、沙袋 12、单杠体 13。

具体实施方式

[0022] 如图 1 所示是本实用新型提供的一种结构简单、可为后序快速组装多种健身器提供方便，而且不使用时又可以分拆的用于搭建多功能健身器材的基架结构。所述基架结构包括基座 1 和至少两组门型架 2，所述门型架 2 由立柱 3 和水平横杆 4 构成，各组门型架 2 分别通过立柱 3 的下端可拆卸的支撑在基座 1 上，并且支撑在基座 1 上的各组门型架 2 的水平横杆 4 相互平行。上述通过在一块基座 1 上可拆卸的布置至少由立柱 3 和水平横杆 4 构成的门型架 2，并且使各组门型架 2 的水平横杆 4 相互平行。这样，当消费者需要在室内外快速的搭建吊绳、单杠、平衡天梯、秋千、拳击沙袋等等健身器材时，只需要将很少的相应附件，简单而快速的安装到所述的基架结构上，便可以很方便的搭建出需要的各种健身器材。由于各种组成吊绳、单杠、平衡天梯、秋千、拳击沙袋等等各种健身器材的附件，以及门型架 2 都是可拆卸的，这样，在煅炼完成后不需要时，也可以快速的拆除，不会占用消费者本来就狭小的室内空间。采用本实用新型提供的基架结构，在增加相应附件后，还可以快速的组装出吊绳、单杠、平衡天梯、秋千、拳击沙袋等等各种健身器材。

[0023] 上述实施方式中，为了在搭建各种不同的健身器材时方便调节，而且不使用时又能拆卸到最简单，构成所述门型架 2 的立柱 3 和水平横杆 4 为可拆卸结构；所述的基架结构还包括十字型结构的滑道 5，所述基座 1 在水平面内的投影为正四边形，所述十字型滑道 5 与所述正四边的对角线相互重叠的镶嵌在基座 1 上，各组门型架 2 的立柱 3 的下端通过滑道 5 支撑在基座 1 上，相邻两组门型架 2 的水平横杆 4 的水平距离通过立柱 3 的下端在滑道 5 内滑动来调节。同时，在所述滑道 5 上设置有 T 型滑槽，所述立柱 3 的下端设置有与所述 T 型滑槽相适配的 T 型滑头，各组门型架 2 的立柱 3 的下端通过所述的 T 型滑头在滑道上的 T 型滑槽中进行滑动。进一步的，为了降低所述基架结构的制造成本和自身重量，保证使用过程中的安全，以及整体的强度，所述基座 1 由塑料制成，在塑料基座 1 的上表面还镶嵌有按摩卵石 6，并且所述十字型滑道 5 在镶嵌到塑料基座 1 上之前先通过连接件连接成一个整体。在塑料基座 1 的上表面还镶嵌有按摩卵石 6，在消费者踏到基座 1 的表面上时，还能起到按摩消者的足底的作用。

[0024] 如图 2、图 3、图 4、图 5 以及图 6 所示，是在所述基架结构的基础上增加少量附件搭建而成的吊绳、单杠、平衡天梯、秋千、拳击沙袋等等各种健身器材。

[0025] 所述吊绳在基架结构的基础上还包括纵杆 7 和软绳 8，所述基架结构上的相邻两根水平横杆 4 位于同一水平面内，纵杆 7 的两端分别支撑在相邻两根水平横杆 4 上，所述软绳 8 的一端固定在纵杆 7 上。

[0026] 所述单杠在基架结构的基础上还包括单杆体 8，所述基架结构上的相邻两根水平横杆 4 位于同一水平面内，所述单杆体 8 的两端分别支撑在相邻两根水平横杆 4 上。

[0027] 所述平衡天梯在基架结构的基础上还包括天梯架 9，所述基架结构上的相邻两根水平横杆 4 位于同一水平面内，所述天梯架 9 的两端分别捆绑在相邻两根水平横杆 4 上。

[0028] 所述秋千在基架结构的基础上还包括两根千绳 10 和一根座杆 11，所述两根千绳 10 的上端分别连接在相邻两根水平横杆 4 上，下端分别捆绑在座杆 11 的两端。

[0029] 所述拳击沙袋在基架结构的基础上还包括纵杆 7 和含有连接绳的沙袋 12，所述基架结构上的相邻两根水平横杆 4 位于同一水平面内，纵杆 7 的两端分别支撑在相邻两根水平横杆 4 上，所述沙袋 12 通过所述的连接绳固定在纵杆 7 上。

[0030] 当然，采用本实用新型的基架结构在增加一些附件后，还可以组合成简易跑步机、、漫步机、爬网等等老少皆宜的健身器材。

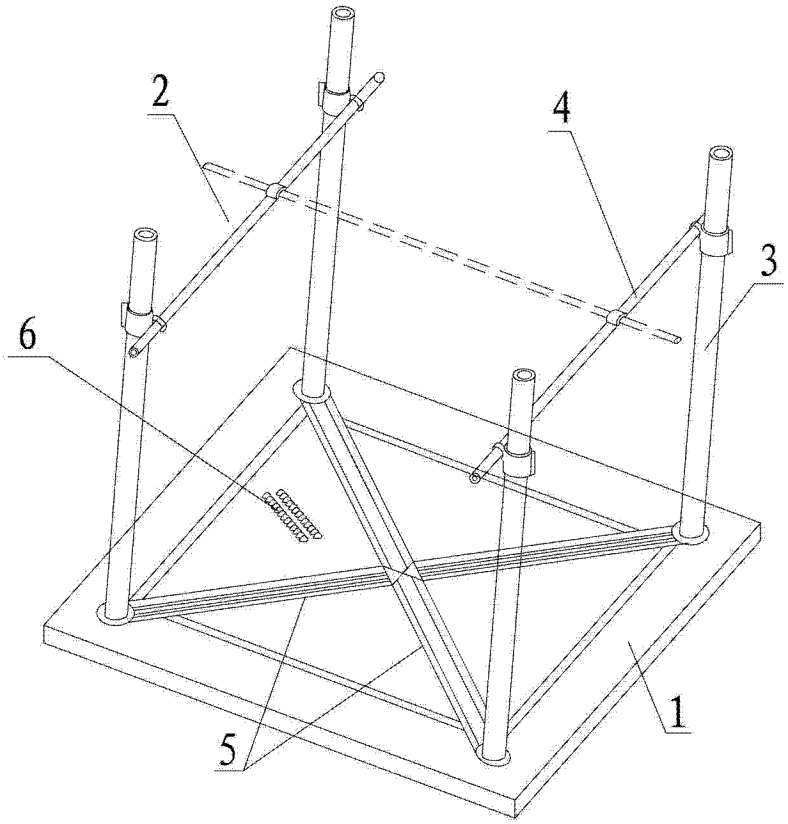

图 1

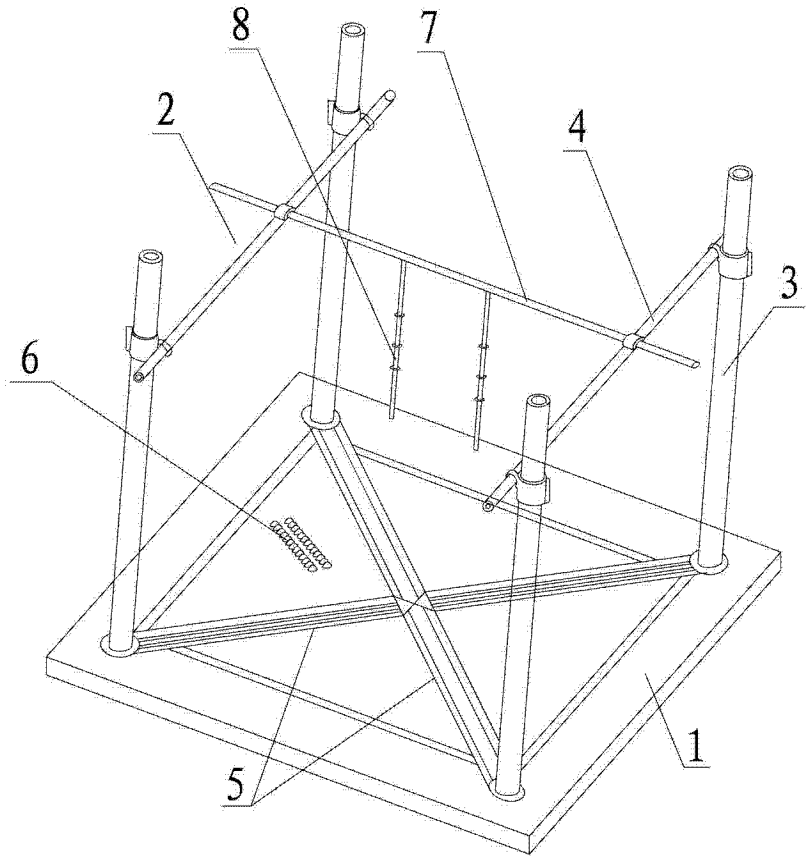

图 2

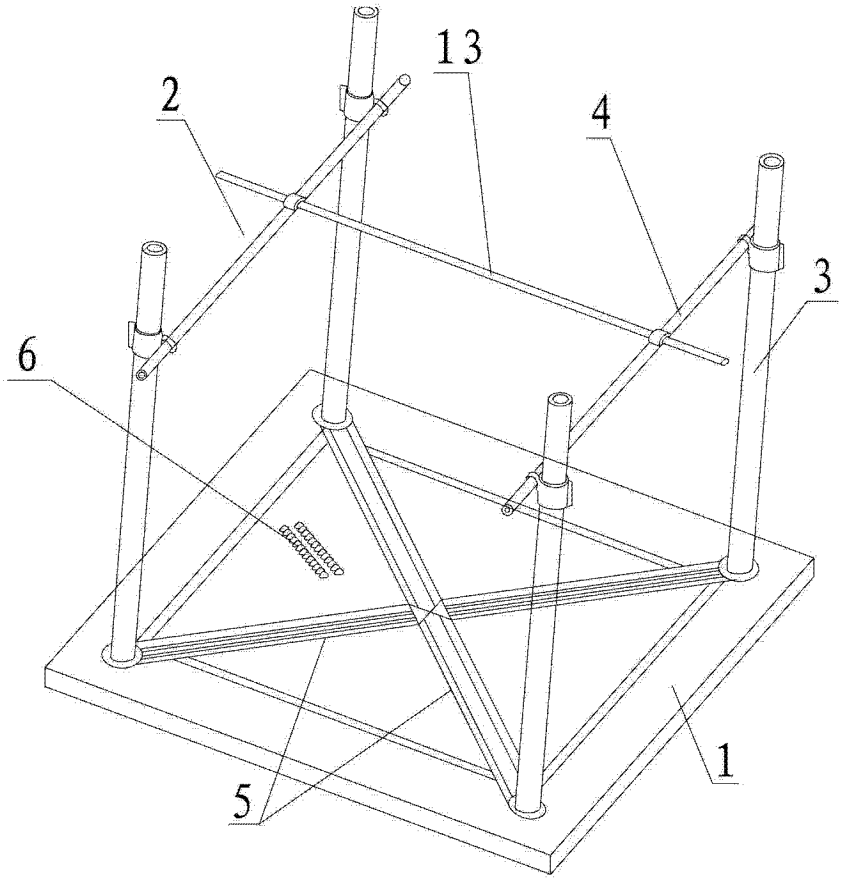

图 3

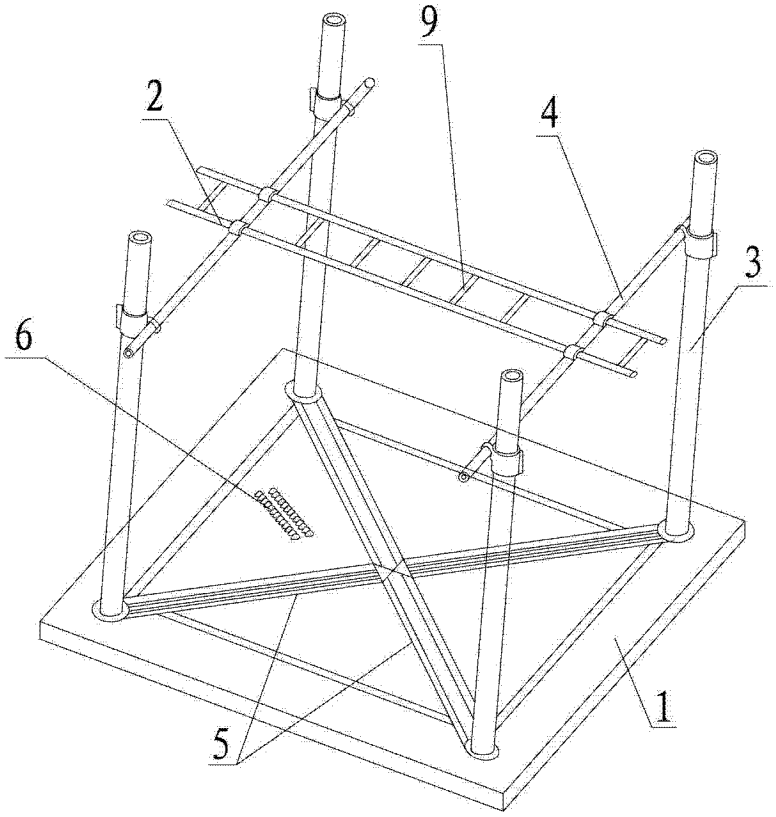

图 4

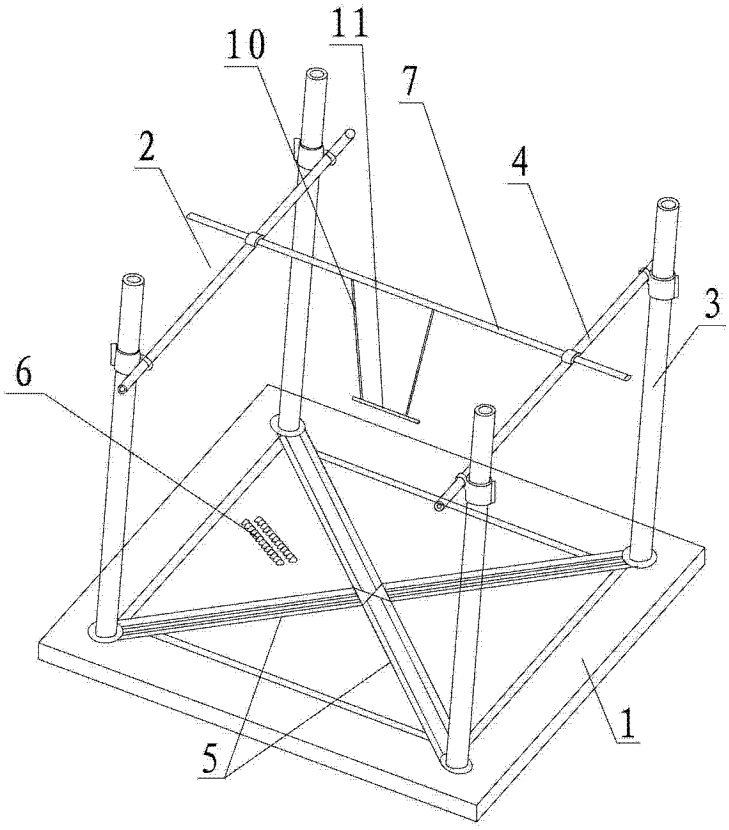

图 5

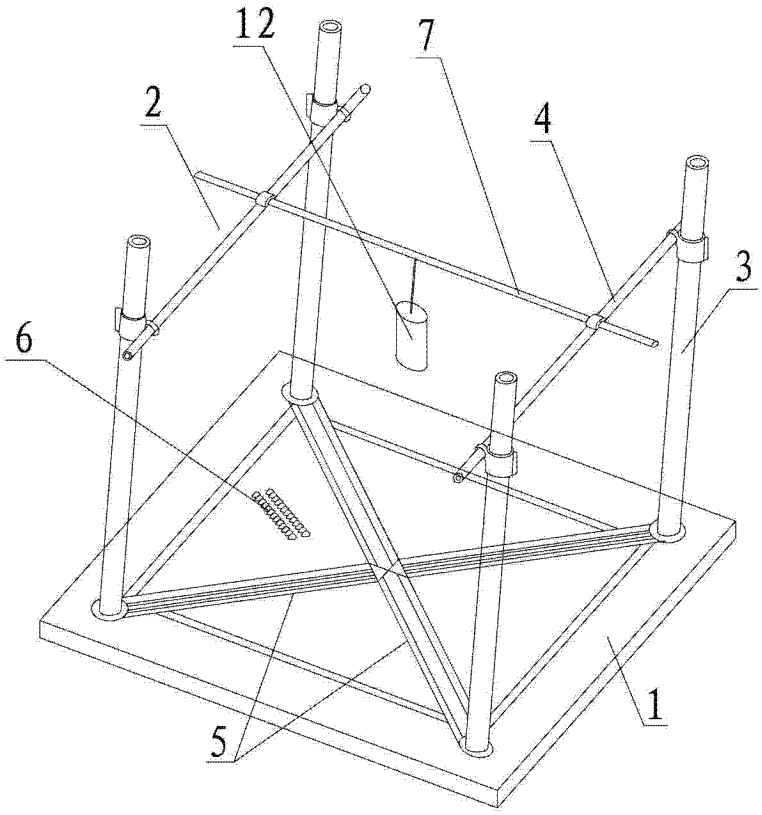

图 6