(19)中华人民共和国国家知识产权局

(12)发明专利申请

(10)申请公布号 CN 105490243 A
(43)申请公布日 2016.04.13

(21)申请号 201410470956.8

(22)申请日 2014.09.17

(71)申请人 成都海鑫立机电科技有限公司
地址 610043 四川省成都市武候区南三环路五段 109 号

(72)发明人 陈海洁 王立云

(51)Int.Cl.
H02G 15/08(2006.01)

权利要求书1页 说明书2页 附图1页

(54)发明名称

密封隔离接头

(57)摘要

本发明公开了一种密封隔离接头，包括电缆线(1)、基座(2)、灌封胶(3)、0形密封圈(4)、螺母(5)、密封圈(6)。特征在于：电缆线(1)装设于基座(2)内，灌封胶(3)装设于基座(2)内；基座(2)左侧开设有槽；0形密封圈(4)装设于基座(2)左侧开设的槽内；螺母(5)内部开设有台阶孔；密封圈(6)装设于螺母(5)的台阶孔内，并套在电缆线(1)上；螺母(5)与基座(2)通过螺纹联接，并压紧密封圈(6)。本发明采用多重密封隔离结构，有效的密封隔离了不同介质的互相混入，具有结构简单，维护方便，使用寿命长，适用环境能力强，防水性、密封隔离性可靠等特点。

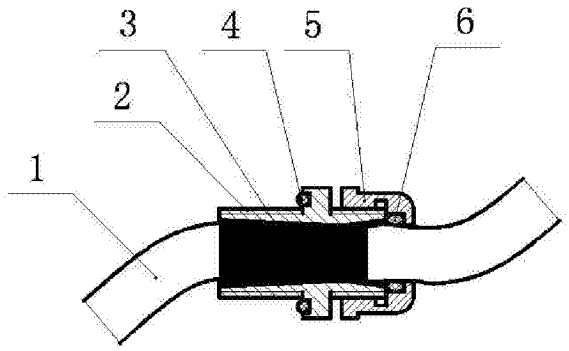

CN 105490243 A

1. 密封隔离接头，包括电缆线 (1)、基座 (2)、灌封胶 (3)、0 形密封圈 (4)、螺母 (5)、密封圈 (6) ；电缆线 (1) 装设于基座 (2) 内，灌封胶 (3) 装设于基座 (2) 内 ；基座 (2) 左侧开设有槽 ；0 形密封圈 (4) 装设于基座（2）左侧开设的槽内 ；螺母 (5) 内部开设有台阶孔 ； 密封圈 (6) 装设于螺母 (5) 的台阶孔内，并套在电缆线 (1) 上 ；螺母 (5) 与基座 (2) 通过螺纹联接。

2. 根据权利要求 1 所述的密封隔离接头 ：其特征在于，所述的基座 (2) 两端开设有锥度孔，电缆线 (1) 穿过基座 (2) 内孔。

3. 根据权利要求 1 所述的密封隔离接头 ：其特征在于，所述的灌封胶 (3) 充满基座（2）内腔，将电缆线 (1)、基座 (2)、灌封为一体。

4. 根据权利要求 1 所述的密封隔离接头 ：其特征在于，所述的密封圈 (6) 设于螺母 (5) 的台阶孔内，并套在电缆线 (1) 上。

5. 根据权利要求 1 所述的密封隔离接头 ：其特征在于，所述的螺母 (5) 与基座 (2) 通过螺纹联接，并压紧密封圈 (6)。

密封隔离接头

技术领域

[0001] 本发明涉及密封隔离接头领域，尤其是一种密封隔离接头。

背景技术

[0002] 目前生产及应用的密封隔离接头，采用接插件型式，主要分为插座和插针，制造工艺复杂，而且价格昂贵，生产周期长，特殊环境不能使用等缺点。

发明内容

[0003] 本发明的目的在于解决上述现有技术中的不足之处而提供一种结构简单、安装维护方使、密封隔离性能好的实用新型密封隔离接头。

[0004] 如图 1 所示：密封隔离接头，包括电缆线 (1)、基座 (2)、灌封胶 (3)、0 形密封圈 (4)、螺母 (5)、密封圈 (6)。

[0005] 其特征在于：电缆线 (1) 装设于在基座 (2) 内，灌封胶 (3) 填充在基座 (2) 内，基座 (2) 左侧开设有槽，0 形密封圈 (4) 装设于基座 (2) 的槽内，螺母 (5) 与基座 (2) 通过螺纹联接，螺母 (5) 内部开设有槽，密封圈 (6) 套在电缆线 (1) 上并装设于螺母 (5) 内。

[0006] 本发明具有结构简单，维护方便，使用寿命长，适用环境能力强，防水性、密封隔离性可靠等特点。

附图说明

[0007] 附图 1 本发明的结构示意图。

[0008] 附图 2 本发明基座（2）示意图。

[0009] 附图 3 本发明螺母（5）示意图。

具体实施方式

[0010] 现结合附图详述本发明的实施方式。

[0011] 如图 1 所示：密封隔离接头，包括电缆线 (1)、基座 (2)、灌封胶 (3)、0 形密封圈 (4)、螺母 (5)、密封圈 (6)。

[0012] 特征在于：电缆线 (1) 装设于基座 (2) 内，灌封胶 (3) 装设于基座 (2) 内；基座 (2) 左侧开设有槽；0 形密封圈 (4) 装设于基座（2）左侧开设的槽内；螺母 (5) 内部开设有台阶孔；密封圈 (6) 装设于螺母 (5) 的台阶孔内，并套在电缆线 (1) 上；螺母 (5) 与基座 (2) 通过螺纹联接。

[0013] 如图示 2 所示，基座 (2) 内腔两端开设有锥度孔。

[0014] 如图示 3 所示，螺母 (5) 内腔右侧开设有台阶孔。

[0015] 如图 1 所示，电缆线 (1) 穿过基座 (2) 内孔，然后用灌封胶 (3) 将电缆线 (1)、基座 (2)、灌封为一体，密封圈 (6) 套在电缆线 (1) 上，当螺母 (5) 与基座 (2) 通过螺纹联接后，将密封圈 (6) 压紧，使电缆线 (1) 通过密封圈 (6) 及螺母 (5) 固定在一起。

[0016] 当密封隔离接头处于工作介质中时，基座 (2) 左端开设的螺纹与工件相联接，O 形密封圈 (4) 受挤压，密封右侧的介质进入左侧，同时也能防止左侧的介质流入右侧；灌封胶(3)将电缆线(1)与基座(2)灌封为一体，阻止右侧的介质进入左侧；密封圈(6)受螺母(5)的挤压，使电缆线(1)与螺母(5)、基座(2)固定在一起，保护电缆线(1)因外界的力损坏灌封胶(3)的密封性能，同时也启到密封隔离作用。

[0017] 本发明具有结构简单，维护方便，使用寿命长，适用环境能力强，防水性、密封隔离性可靠等特点。

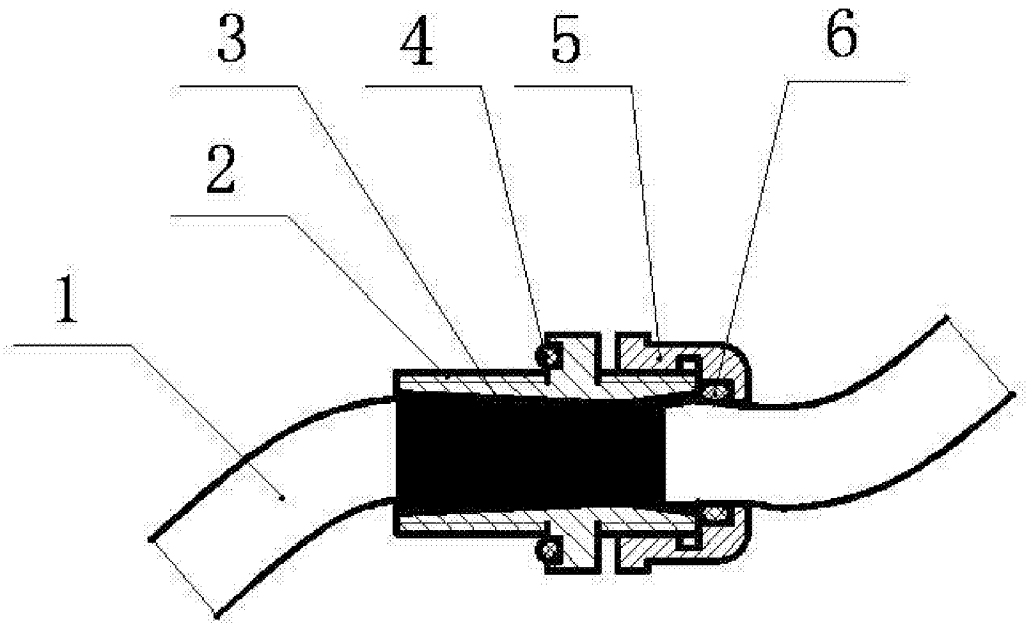

图 1

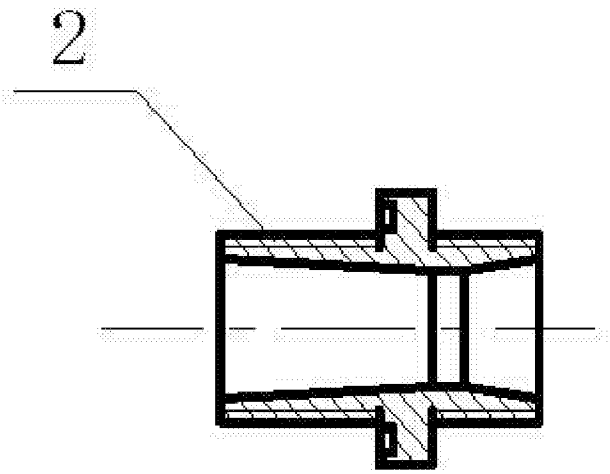

图 2

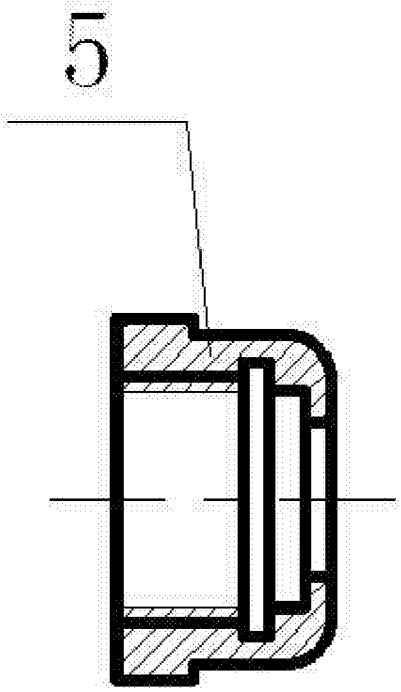

图 3