(19)中华人民共和国国家知识产权局

(12)实用新型专利

(10)授权公告号 CN 215125143 U
(45)授权公告日 2021.12.14

(21)申请号 202121390037.1

(22)申请日 2021.06.22

(73)专利权人 深圳市满泽溢科技有限公司
地址 518000 广东省深圳市龙岗区坂田街道南坑社区水库路2号6栋901江南创意大厦

(72)发明人 刘爱兰

(51)Int.Cl.
A45D 20/10(2006.01)
A45D 20/12(2006.01)

权利要求书1页 说明书3页 附图3页

(54)实用新型名称

一种可快速自由调温的家用电吹风

(57)摘要

本实用新型提供一种可快速自由调温的家用电吹风，涉及电吹风技术领域，包括吹风机本体，所述吹风机本体的内表面靠近一侧边缘处固定有支撑块，所述支撑块的一侧开设有限位槽，所述限位槽的内壁之间滑动连接有限位环，所述限位环的一侧固定有缓冲块，所述缓冲块的外表面沿圆周方向等距开设有多个缓冲口，所述缓冲块的外表面与支撑块的内表面相贴合，所述缓冲块的一侧与支撑块的一侧相贴合，本实用新型，通过在电吹风内部与导流口接触的地方设置缓冲块，将电吹风吹出的热风进行降温削减风力的同时，还保留了吹出空气的干燥度，解决了当把电吹风长时间停留在一块区域，将导致局部皮肤的灼伤，危害使用者生命安全的问题。

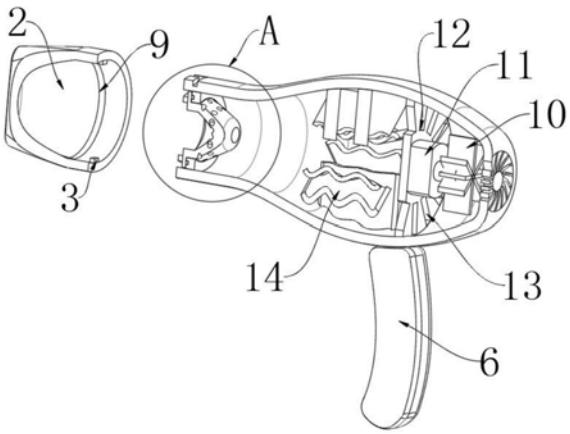

CN 215125143 U

1.一种可快速自由调温的家用电吹风，包括吹风机本体(1)，其特征在于：所述吹风机本体(1)的内表面靠近一侧边缘处固定有支撑块(17)，所述支撑块(17)的一侧开设有限位槽(20)，所述限位槽(20)的内壁之间滑动连接有限位环(19)，所述限位环(19)的一侧固定有缓冲块(15)，所述缓冲块(15)的外表面沿圆周方向等距开设有多个缓冲口(16)，所述缓冲块(15)的外表面与支撑块(17)的内表面相贴合，所述缓冲块(15)的一侧与支撑块(17)的一侧相贴合，所述缓冲块(15)的一侧外表面固定有对接环(18)，所述吹风机本体(1)的外表面靠近一侧边缘处开设有两个滑槽(4)，两个所述滑槽(4)的一侧内壁均开设有卡槽(5)，所述卡槽(5)的贯穿至吹风机本体(1)的外部。

2.根据权利要求1所述的一种可快速自由调温的家用电吹风，其特征在于：所述吹风机本体(1)的外表面靠近一侧边缘处套合有导流块(2)，所述导流块(2)的内壁靠近一侧边缘处固定有亮哥哥卡块(3)。

3.根据权利要求2所述的一种可快速自由调温的家用电吹风，其特征在于：所述导流块(2)的内壁之间固定有压紧块(9)，所述压紧块(9)的一侧外表面与对接环(18)的一侧外表面相贴合。

4.根据权利要求1所述的一种可快速自由调温的家用电吹风，其特征在于：所述吹风机本体(1)的底部靠近一侧边缘处固定有手柄(6)，所述吹风机本体(1)的另一侧固定有隔板(7)。

5.根据权利要求4所述的一种可快速自由调温的家用电吹风，其特征在于：所述隔板(7)的外表面开设有多个通风口(8)，所述吹风机本体(1)的内部壁之间固定有固定板(12)，所述固定板(12)的一侧开设有多个通孔(13)。

6.根据权利要求5所述的一种可快速自由调温的家用电吹风，其特征在于：所述吹风机本体(1)的内壁之间靠近固定板(12)一侧沿圆周方向等距固定有多个电阻丝(14)，所述固定板(12)的另一侧中心处固定有电机(11)，所述电机(11)的输出端沿圆周方向等距固定有多个风叶(10)。

一种可快速自由调温的家用电吹风

技术领域

[0001] 本实用新型涉及电吹风技术领域，尤其涉及一种可快速自由调温的家用电吹风。

背景技术

[0002] 吹风机是由一组电热丝和一个高转速小风扇组合而成的。通电时，电热丝会产生热量，风扇吹出的风经过电热丝，就变成热风。如果只是小风扇转动，而电热丝不热，那么吹出来的就只是风而不热了。吹风机吹出来的风属于干风，若使用的时间过长，很容易会造成水分的流失，造成热伤害，把损伤降到最低的秘诀就是：用毛巾先拍干头发上的水分，用手轻轻梳顺头发，然后再用吹风机。

[0003] 但是目前常见的电吹风，吹出的风都是直接吹出，这就导致人们在使用电吹风时需要不停用手拨动头发，若将电吹风长时间停留在一块区域，将导致局部皮肤的灼伤，危害了使用者的生命安全。

实用新型内容

[0004] 本实用新型的目的是，通过在电吹风内部与导流口接触的地方设置缓冲块，将电吹风吹出的热风进行降温削减风力的同时，还保留了吹出空气的干燥度，解决了当把电吹风长时间停留在一块区域，将导致局部皮肤的灼伤，危害使用者生命安全的问题。

[0005] 为了实现上述目的，本实用新型采用了如下技术方案：一种可快速自由调温的家用电吹风，包括吹风机本体，所述吹风机本体的内表面靠近一侧边缘处固定有支撑块，所述支撑块的一侧开设有限位槽，所述限位槽的内壁之间滑动连接有限位环，所述限位环的一侧固定有缓冲块，所述缓冲块的外表面沿圆周方向等距开设有多个缓冲口，所述缓冲块的外表面与支撑块的内表面相贴合，所述缓冲块的一侧与支撑块的一侧相贴合，所述缓冲块的一侧外表面固定有对接环，所述吹风机本体的外表面靠近一侧边缘处开设有两个滑槽，两个所述滑槽的一侧内壁均开设有卡槽，所述卡槽的贯穿至吹风机本体的外部。

[0006] 优选的，所述吹风机本体的外表面靠近一侧边缘处套合有导流块，所述导流块的内壁靠近一侧边缘处固定有亮哥哥卡块。

[0007] 优选的，所述导流块的内壁之间固定有压紧块，所述压紧块的一侧外表面与对接环的一侧外表面相贴合。

[0008] 优选的，所述吹风机本体的底部靠近一侧边缘处固定有手柄，所述吹风机本体的另一侧固定有隔板。

[0009] 优选的，所述隔板的外表面开设有多个通风口，所述吹风机本体的内部壁之间固定有固定板，所述固定板的一侧开设有多个通孔。

[0010] 优选的，所述吹风机本体的内壁之间靠近固定板一侧沿圆周方向等距固定有多个电阻丝，所述固定板的另一侧中心处固定有电机，所述电机的输出端沿圆周方向等距固定有多个风叶。

[0011] 与现有技术相比，本实用新型的优点和积极效果在于，

[0012] 1、本实用新型中，在使用吹风机时，首先将导流块内部的两个卡块滑入滑槽的底部，然后转动导流块将卡块卡入滑槽一侧的卡槽内即可完成导流块的安装，这时打开吹风机即可进行吹风干燥，当需要不同的风力时，可以调节手柄上的调节按钮，还可以将导流块取下，将吹风机本体内部的缓冲块进行更换，缓冲块的外表面开设有多个缓冲口，可以对吹风机本体吹出来的热风进行缓冲冷却，并且使吹风机本体吹出来的风保持干燥，更换不同的缓冲块可以使吹风机本体吹出来的风得到不同程度的冷却。

[0013] 2、本实用新型中，在吹风机本体的一侧固定隔板并且在隔板上开设多个通风口，可以防止空气中的毛发被吸入吹风机本体内，在吹风机本体内部沿圆周方向设置多个电阻丝，可以使吹风机本体吸进来的空气得到充分的干燥加热，在吹风机本体的内部固定固定板，可以将电机固定在吹风机本体的内部，方便将空气吸入吹风机本体内部进行加热干燥。

附图说明

[0014] 图1为本实用新型提出一种可快速自由调温的家用电吹风的立体结构示意图；

[0015] 图2为本实用新型提出一种可快速自由调温的家用电吹风的剖视立体结构示意图；

[0016] 图3为本实用新型图2中A处放大图。

[0017] 图例说明：1、吹风机本体；2、导流块；3、卡块；4、滑槽；5、卡槽；6、手柄；7、隔板；8、通风口；9、压紧块；10、风叶；11、电机；12、固定板；13、通孔；14、电阻丝；15、缓冲块；16、缓冲口；17、支撑块；18、对接环；19、限位环；20、限位槽。

具体实施方式

[0018] 为了能够更清楚地理解本实用新型的上述目的、特征和优点，下面结合附图和实施例对本实用新型做进一步说明。需要说明的是，在不冲突的情况下，本申请的实施例及实施例中的特征可以相互组合。

[0019] 在下面的描述中阐述了很多具体细节以便于充分理解本实用新型，但是，本实用新型还可以采用不同于在此描述的其他方式来实施，因此，本实用新型并不限于下面公开说明书的具体实施例的限制。

[0020] 本实用新型中电机11的接线图属于本领域的公知常识，其工作原理是已经公知的技术，其型号根据实际使用选择合适的型号，在此不作过多的赘述。

[0021] 实施例1，如图1-3所示，本实用新型提供一种可快速自由调温的家用电吹风技术方案：包括吹风机本体1，吹风机本体1的内表面靠近一侧边缘处固定有支撑块17，支撑块17的一侧开设有限位槽20，限位槽20的内壁之间滑动连接有限位环19，限位环19的一侧固定有缓冲块15，缓冲块15的外表面沿圆周方向等距开设有多个缓冲口16，缓冲块15的外表面与支撑块17的内表面相贴合，缓冲块15的一侧与支撑块17的一侧相贴合，缓冲块15的一侧外表面固定有对接环18，吹风机本体1的外表面靠近一侧边缘处开设有两个滑槽4，两个滑槽4的一侧内壁均开设有卡槽5，卡槽5的贯穿至吹风机本体1的外部。

[0022] 其整个实施例1达到的效果为，在使用吹风机时，首先将导流块2内部的两个卡块3滑入滑槽4的底部，然后转动导流块2将卡块3卡入滑槽4一侧的卡槽5内即可完成导流块2的安装，这时打开吹风机即可进行吹风干燥，当需要不同的风力时，可以调节手柄6上的调节

按钮，还可以将导流块2取下，将吹风机本体1内部的缓冲块15进行更换，缓冲块15的外表面开设有多个缓冲口16，可以对吹风机本体1吹出来的热风进行缓冲冷却，并且使吹风机本体1吹出来的风保持干燥，更换不同的缓冲块15可以使吹风机本体1吹出来的风得到不同程度的冷却，解决了当把电吹风长时间停留在一块区域，将导致局部皮肤的灼伤，危害使用者生命安全的问题。

[0023] 实施例2，如图1-3所示，吹风机本体1的外表面靠近一侧边缘处套合有导流块2，导流块2的内壁靠近一侧边缘处固定有亮哥哥卡块3，导流块2的内壁之间固定有压紧块9，压紧块9的一侧外表面与对接环18的一侧外表面相贴合，吹风机本体1的底部靠近一侧边缘处固定有手柄6，吹风机本体1的另一侧固定有隔板7，隔板7的外表面开设有多个通风口8，吹风机本体1的内部壁之间固定有固定板12，固定板12的一侧开设有多个通孔13，吹风机本体1的内壁之间靠近固定板12一侧沿圆周方向等距固定有多个电阻丝14，固定板12的另一侧中心处固定有电机11，电机11的输出端沿圆周方向等距固定有多个风叶10。

[0024] 其整个实施例2达到的效果为，在吹风机本体1的一侧固定隔板7并且在隔板7上开设多个通风口8，可以防止空气中的毛发被吸入吹风机本体1内，在吹风机本体内部沿圆周方向设置多个电阻丝14，可以使吹风机本体1吸进来的空气得到充分的干燥加热，在吹风机本体1的内部固定固定板12，可以将电机11固定在吹风机本体1的内部，方便将空气吸入吹风机本体1内部进行加热干燥。

[0025] 以上，仅是本实用新型的较佳实施例而已，并非是对本实用新型作其它形式的限制，任何熟悉本专业的技术人员可能利用上述揭示的技术内容加以变更或改型为等同变化的等效实施例应用于其它领域，但是凡是未脱离本实用新型技术方案内容，依据本实用新型的技术实质对以上实施例所作的任何简单修改、等同变化与改型，仍属于本实用新型技术方案的保护范围。

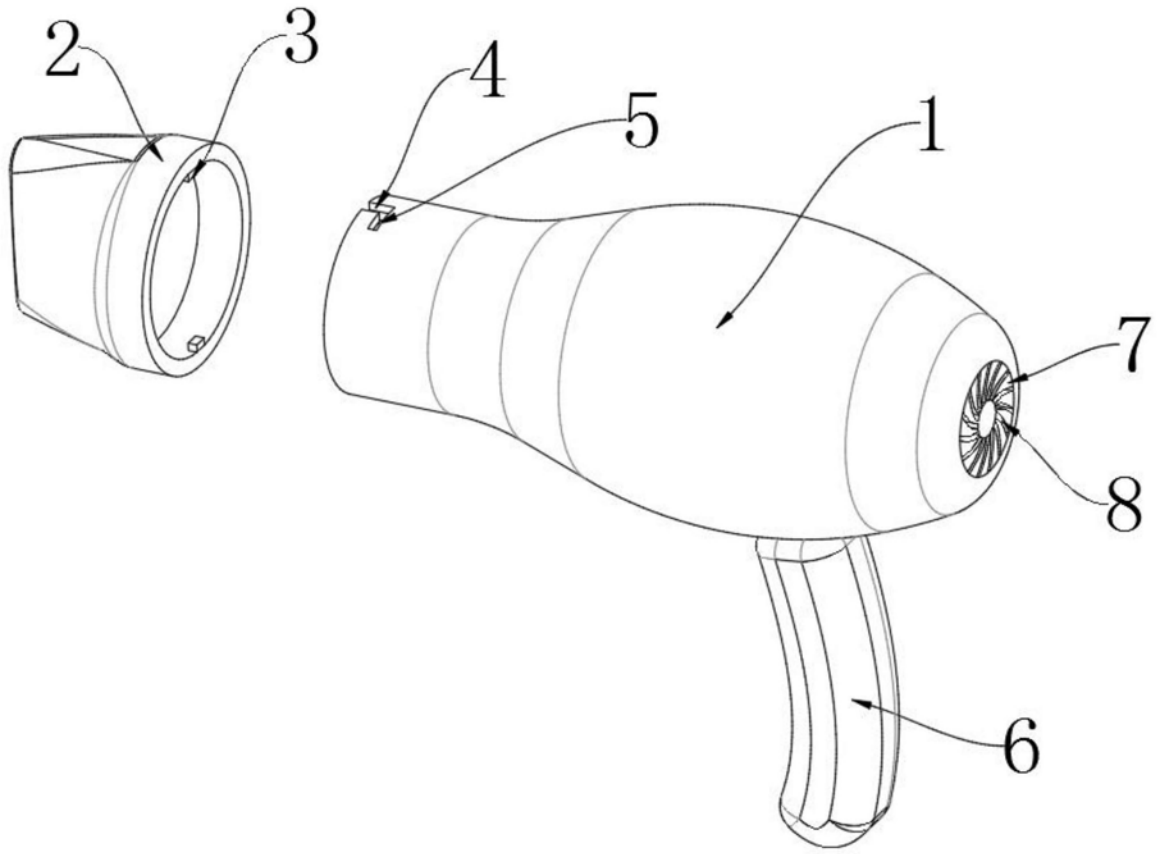

图1

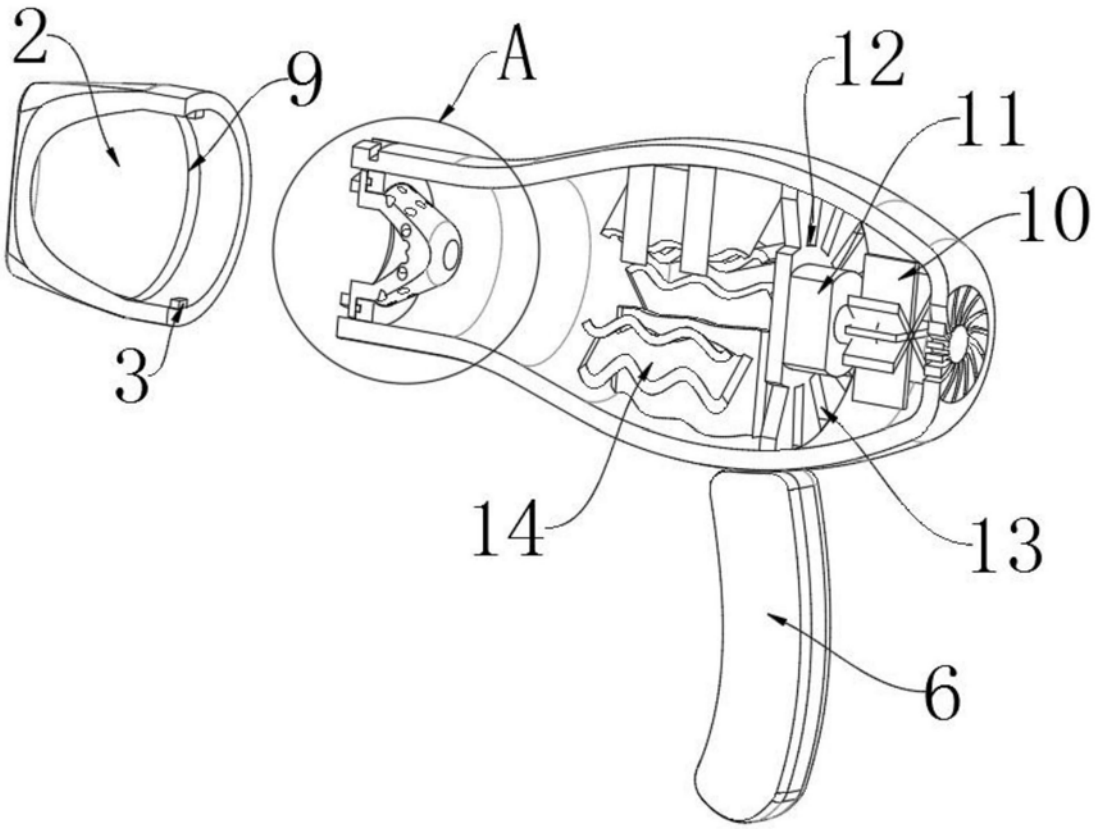

图2

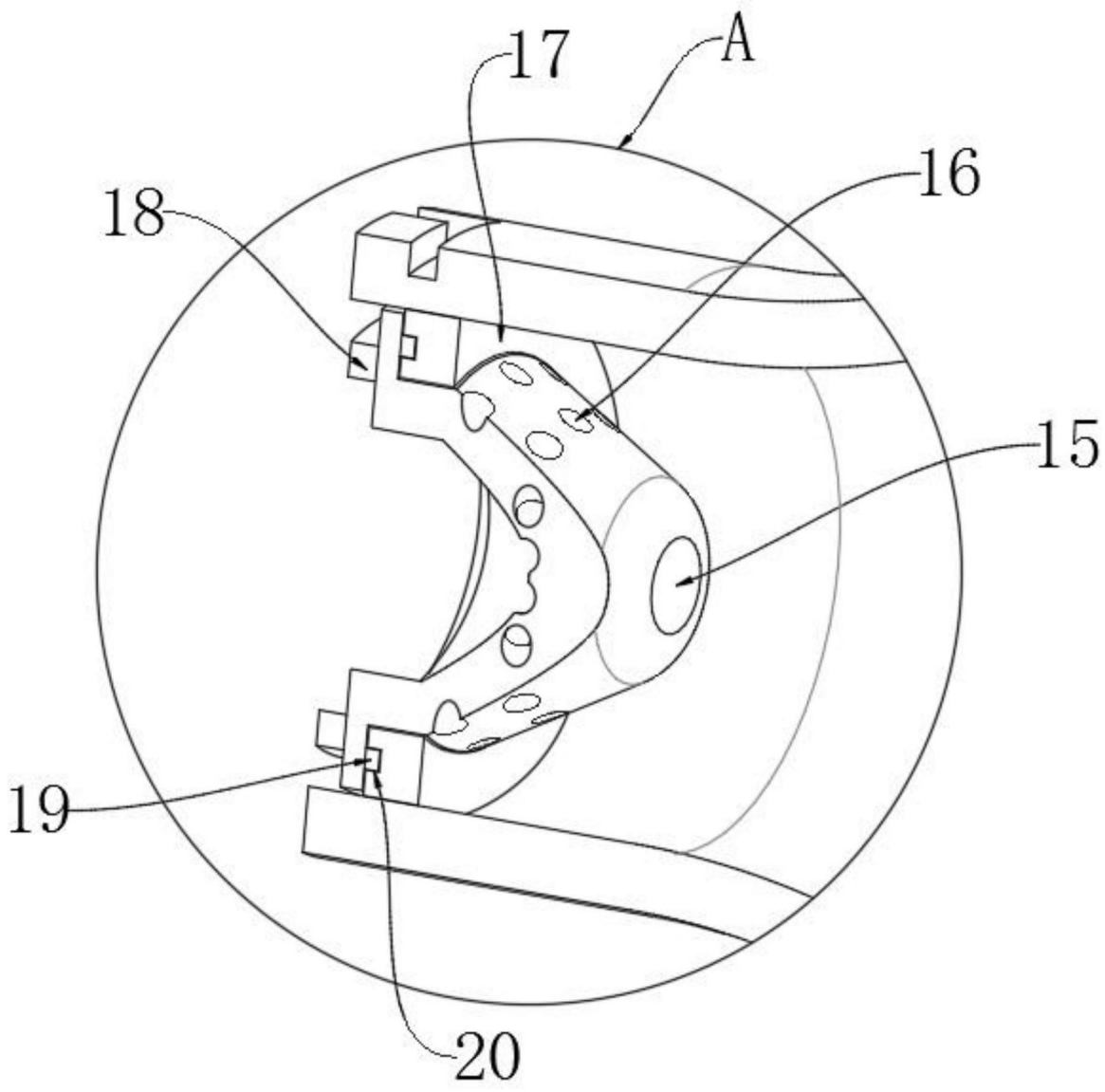

图3