(19)中华人民共和国国家知识产权局

(12)实用新型专利

(10)授权公告号 CN 206379585 U
(45)授权公告日 2017.08.04

(21)申请号 201720091467.0

(22)申请日 2017.01.22

(73)专利权人 东莞市金佳电子有限公司
地址 523000 广东省东莞市塘厦镇大坪社区沙苑一路10号

(72)发明人 周毅华 陈海青

(74)专利代理机构 东莞市兴邦知识产权代理事务所(特殊普通合伙) 44389
代理人 饶钱 蔡喜玉

(51)Int.Cl.
H01R 13/70(2006.01)

权利要求书1页 说明书3页 附图2页

(54)实用新型名称

一种两芯音频插座

(57)摘要

本实用新型公开了一种两芯音频插座，包括插座胶壳，插座胶壳由安装座壳体和插销座壳体组成，插销座壳体的一面开设有第一孔槽和第二孔槽，第一孔槽和第二孔槽内还分别固定安装第一插销和第二插销，插销座壳体的上端还设置有按钮开关，所述按钮开关由钮帽，顶杆、金属弹片和连接端子组成。本实用新型的两芯音频插座，通过设置的按钮开关，由于按钮开关由钮帽，顶杆、金属弹片和连接端子组成，当需要接通音频设备时，按下钮帽，实现音频连通，因此无需插拔插头，即可连通音频设备，有效的避免了频繁的插拔音频插头，长时间使用后会造成插座或插头的磨损，而导致接触不良的问题。

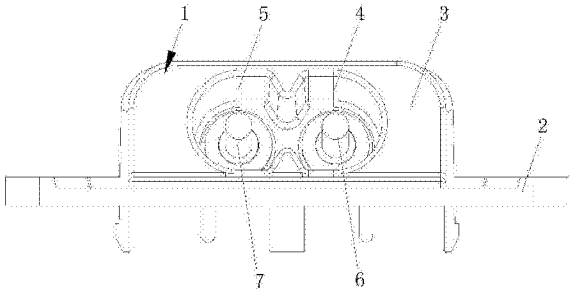

CN 206379585 U

1.一种两芯音频插座，包括插座胶壳(1)，其特征在于：所述插座胶壳(1)由安装座壳体(2)和插销座壳体(3)组成，插销座壳体(3)固定安装于安装座壳体(2)的上端，并且插销座壳体(3)的一面开设有第一孔槽(4)和第二孔槽(5)，所述第一孔槽(4)和第二孔槽(5)相连，并且第一孔槽(4)和第二孔槽(5)内还分别固定安装第一插销(6)和第二插销(7)，所述第一插销(6)和第二插销(7)的一端均贯穿插销座壳体(3)的内壁，并延伸至内部，插销座壳体(3)的另一面还设置有第一卡扣固定件(8)和第二卡扣固定件(9)，所述第一卡扣固定件(8)和第二卡扣固定件(9)分别位于插销座壳体(3)另一面的两端，并通过螺丝螺孔固定，插销座壳体(3)的上端还设置有按钮开关(10)，所述按钮开关(10)由钮帽(11)，顶杆(12)、金属弹片(13)和连接端子(14)组成，钮帽(11)的底部与顶杆(12)的一端固定连接，顶杆(12)的另一端贯穿插销座壳体(3)与安装座壳体(2)的内壁，并延伸至外部，金属弹片(13)位于顶杆(12)的两侧，并通过螺丝螺孔固定，连接端子(14)位于顶杆(12)另一端的末端，并通过热熔胶固定，插销座壳体(3)的内部为空腔，空腔中固定安装有第一插脚(15)和第二插脚(16)，所述第一插脚(15)和第二插脚(16)的一端分别于第一插销(6)和第二插销(7)相对应，并均通过十字螺丝固定安装在插销座壳体(3)的内壁上，另一端均贯穿插销座壳体(3)与安装座壳体(2)的内壁，并延伸至外部，所述安装座壳体(2)的两端还开设有安装孔(17)，安装孔(17)与固定螺栓相匹配。

2.根据权利要求1所述的一种两芯音频插座，其特征在于：所述安装座壳体(2)和插销座壳体(3)均采用PA66尼龙材料为原料，经模具成型。

3.根据权利要求1所述的一种两芯音频插座，其特征在于：所述第一插脚(15)和第二插脚(16)与第一插销(6)和第二插销(7)通过金属弹片13连通。

4.根据权利要求1所述的一种两芯音频插座，其特征在于：所述第一插脚(15)和第二插脚(16)均采用黄铜制成，并且表面镀锡。

5.根据权利要求1所述的一种两芯音频插座，其特征在于：所述连接端子(14)的一端通过铜片与金属弹片(13)固定连接，另一端接地。

一种两芯音频插座

技术领域

[0001] 本实用新型涉及电气设备技术领域，具体为一种两芯音频插座。

背景技术

[0002] 音频插座，是用于连接功放到音箱的，主要用于连接环绕音箱；然而现有音频插座，在使用前和使用后，需频繁的插拔音频插头，长时间使用后会造成插座或插头的磨损，而导致接触不良。

实用新型内容

[0003] 本实用新型的目的在于提供一种两芯音频插座，具备结构简单、使用方便、无需频繁插拔音频插头的优点，解决了现有音频插座需频繁的插拔音频插头，长时间使用后会造成插座或插头的磨损，而导致接触不良的问题。

[0004] 为实现上述目的，本实用新型提供如下技术方案：一种两芯音频插座，包括插座胶壳，所述插座胶壳由安装座壳体和插销座壳体组成，插销座壳体固定安装于安装座壳体的上端，并且插销座壳体的一面开设有第一孔槽和第二孔槽，所述第一孔槽和第二孔槽相连，并且第一孔槽和第二孔槽内还分别固定安装第一插销和第二插销，所述第一插销和第二插销的一端均贯穿插销座壳体的内壁，并延伸至内部，插销座壳体的另一面还设置有第一卡扣固定件和第二卡扣固定件，所述第一卡扣固定件和第二卡扣固定件分别位于插销座壳体另一面的两端，并通过螺丝螺孔固定，插销座壳体的上端还设置有按钮开关，所述按钮开关由钮帽，顶杆、金属弹片和连接端子组成，钮帽的底部与顶杆的一端固定连接，顶杆的另一端贯穿插销座壳体与安装座壳体的内壁，并延伸至外部，金属弹片位于顶杆的两侧，并通过螺丝螺孔固定，连接端子位于顶杆另一端的末端，并通过热熔胶固定，插销座壳体的内部为空腔，空腔中固定安装有第一插脚和第二插脚，所述第一插脚和第二插脚的一端分别于第一插销和第二插销相对应，并均通过十字螺丝固定安装在插销座壳体的内壁上，另一端均贯穿插销座壳体与安装座壳体的内壁，并延伸至外部，所述安装座壳体的两端还开设有安装孔，安装孔与固定螺栓相匹配。

[0005] 优选的，所述安装座壳体和插销座壳体均采用PA66尼龙材料为原料，经模具成型。

[0006] 优选的，所述第一插脚和第二插脚与第一插销和第二插销通过金属弹片连通。

[0007] 优选的，所述第一插脚和第二插脚均采用黄铜制成，并且表面镀锡。

[0008] 优选的，所述连接端子的一端通过铜片与金属弹片固定连接，另一端接地。

[0009] 与现有技术相比，本实用新型的有益效果如下：

[0010] 本实用新型的两芯音频插座，通过设置的按钮开关，由于按钮开关由钮帽，顶杆、金属弹片和连接端子组成，当需要接通音频设备时，按下钮帽，使顶杆向内移动，从而使顶杆两侧的金属弹片插入第一插脚和第一插销之间，实现音频连通，因此无需插拔插头，即可连通音频设备，有效的避免了频繁的插拔音频插头，长时间使用后会造成插座或插头的磨损，而导致接触不良的问题。

附图说明

[0011] 图1为本实用新型插座胶壳整体结构示意图；

[0012] 图2为本实用新型插销座壳体内部结构示意图；

[0013] 图3为本实用新型插座胶壳俯视图。

[0014] 图中：1插座胶壳、2安装座壳体、3插销座壳体、4第一孔槽、5第二孔槽、6第一插销、7第二插销、8第一卡扣固定件、9第二卡扣固定件、10按钮开关、11钮帽、12顶杆、13金属弹片、14连接端子、15第一插脚、16第二插脚、17安装孔。

具体实施方式

[0015] 下面将结合本实用新型实施例中的附图，对本实用新型实施例中的技术方案进行清楚、完整地描述，显然，所描述的实施例仅仅是本实用新型一部分实施例，而不是全部的实施例。基于本实用新型中的实施例，本领域普通技术人员在没有做出创造性劳动前提下所获得的所有其他实施例，都属于本实用新型保护的范围。

[0016] 请参阅图1-3，一种两芯音频插座，包括插座胶壳1，插座胶壳1由安装座壳体2和插销座壳体3组成，安装座壳体2和插销座壳体3均采用PA66尼龙材料为原料，经模具成型，不仅外观光滑平整，而且具有绝缘的性能，可有效的防置接触性触电，插销座壳体3固定安装于安装座壳体2的上端，并且插销座壳体3的一面开设有第一孔槽4和第二孔槽5，第一孔槽4和第二孔槽5相连，并且第一孔槽4和第二孔槽5内还分别固定安装第一插销6和第二插销7，第一插销6和第二插销7的一端均贯穿插销座壳体3的内壁，并延伸至内部，插销座壳体3的另一面还设置有第一卡扣固定件8和第二卡扣固定件9，第一卡扣固定件8和第二卡扣固定件9分别位于插销座壳体3另一面的两端，并通过螺丝螺孔固定，通过第一卡扣固定件8和第二卡扣固定件9使该设备固定在其他设备外壳上而不会脱落，插销座壳体3的上端还设置有按钮开关10，按钮开关10由钮帽11，顶杆12、金属弹片13和连接端子14组成，钮帽11的底部与顶杆12的一端固定连接，顶杆12的另一端贯穿插销座壳体3与安装座壳体2的内壁，并延伸至外部，金属弹片13位于顶杆12的两侧，并通过螺丝螺孔固定，连接端子14位于顶杆12另一端的末端，并通过热熔胶固定，连接端子14的一端通过铜片与金属弹片13固定连接，另一端接地，以防止当音频设备连通后，存在的漏电情况，提高了设备的安全，插销座壳体3的内部为空腔，空腔中固定安装有第一插脚15和第二插脚16，第一插脚15和第二插脚16均采用黄铜制成，并且表面镀锡，使其音频信号传输更稳定，传输速度更快，第一插脚15和第二插脚16的一端分别于第一插销6和第二插销7相对应，并均通过十字螺丝固定安装在插销座壳体3的内壁上，第一插脚15和第二插脚16与第一插销6和第二插销7通过金属弹片13连通，从而实现了音频电信号的传输，另一端均贯穿插销座壳体3与安装座壳体2的内壁，并延伸至外部，安装座壳体2的两端还开设有安装孔17，安装孔17与固定螺栓相匹配，通过安装孔17使该设备固定在墙体上，以及损坏后的拆卸。

[0017] 本实用新型的两芯音频插座，通过设置的按钮开关10，由于按钮开关10由钮帽11，顶杆12、金属弹片13和连接端子14组成，当需要接通音频设备时，按下钮帽11，使顶杆12向内移动，从而使顶杆12两侧的金属弹片13插入第一插脚15和第一插销6之间，实现音频连通，因此无需插拔插头，即可连通音频设备，有效的避免了频繁的插拔音频插头，长时间使

用后会造成插座或插头的磨损，而导致接触不良的问题。

[0018] 综上所述：本实用新型的两芯音频插座，结构简单、使用方便、无需频繁插拔音频插头，有效的解决了现有音频插座需频繁的插拔音频插头，长时间使用后会造成插座或插头的磨损，而导致接触不良的问题。

[0019] 尽管已经示出和描述了本实用新型的实施例，对于本领域的普通技术人员而言，可以理解在不脱离本实用新型的原理和精神的情况下可以对这些实施例进行多种变化、修改、替换和变型，本实用新型的范围由所附权利要求及其等同物限定。

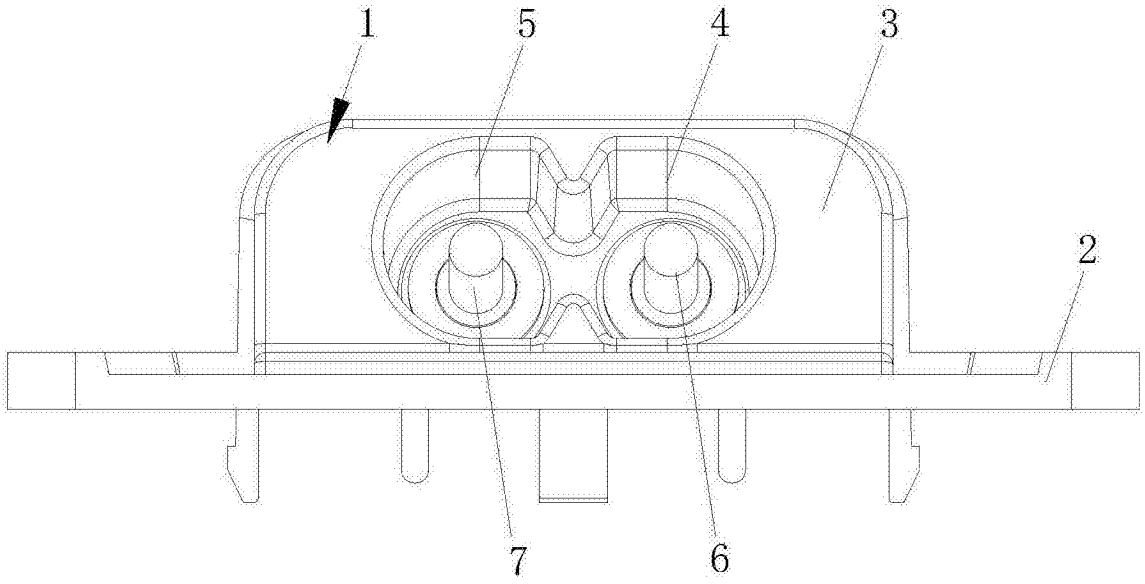

图1

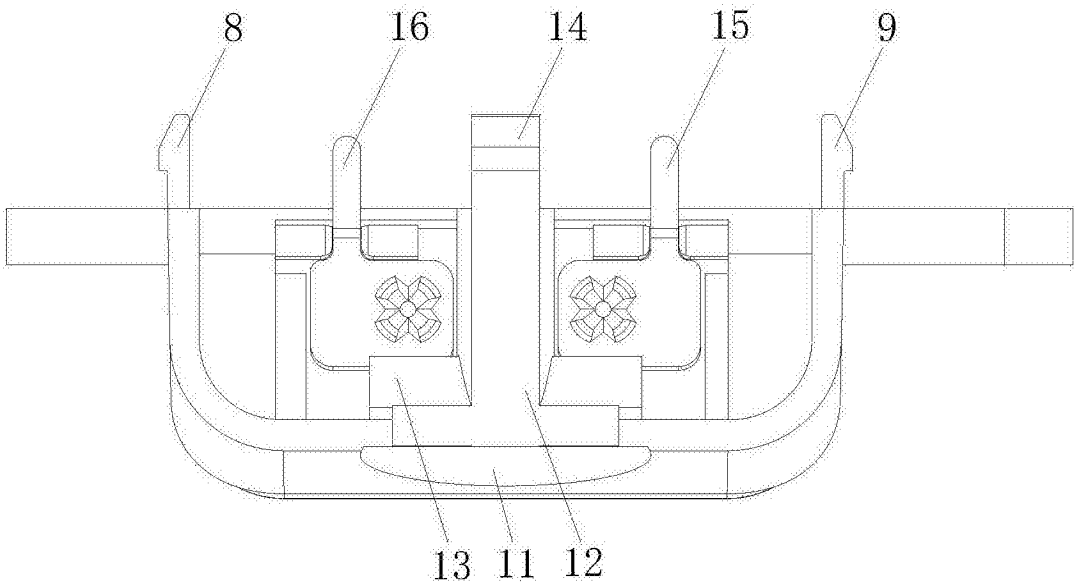

图2

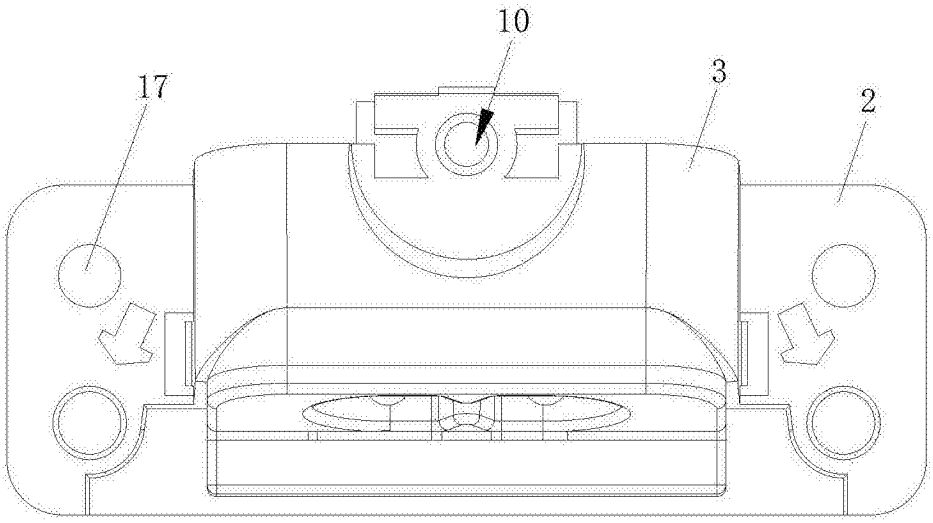

图3