(19)国家知识产权局

(12)实用新型专利

(10)授权公告号 CN 221931168 U
(45)授权公告日 2024.11.01

(21)申请号 202323473537.3
(22)申请日 2023.12.18
(73)专利权人 福州信辉食品有限公司
地址 350200 福建省福州市长乐区文岭镇文岭村港咀378号
(72)发明人 陈日辉
(74)专利代理机构 福州海思专利商标代理事务所(普通合伙) 35336
专利代理师 张娟娟
(51)Int.Cl.
A22C 25/20(2006.01)
B26D 1/06(2006.01)
B26D 5/12(2006.01)
B26D 7/06(2006.01)
B26D 7/32(2006.01)
B26D 7/00(2006.01)

权利要求书1页 说明书4页 附图3页

(54)实用新型名称

一种鱿鱼加工用切片装置

(57)摘要

本实用新型涉及鱿鱼加工技术领域,且公开了一种鱿鱼加工用切片装置,包括输送组件、进料板、调节切片组件和出料板,所述进料板设置于输送组件顶部的一端,所述调节切片组件设置于输送组件顶部的另一端,所述出料板安装于调节切片组件的下方,所述调节切片组件包括防护壳、活动槽、调节板、紧固栓、第一气缸、升降板、切片刃、导向杆、固定板、第二气缸和下压板,所述活动槽开设于防护壳的内部。该鱿鱼加工用切片装置,通过调节板在活动槽内转动,从而能调节切片刃的角度,便于不同角度对鱿鱼进行切片加工,通过第二气缸带动下压板进行升降,用于对鱿鱼进行固定,便于切片的工作进行,不会发生切片偏移的情况。

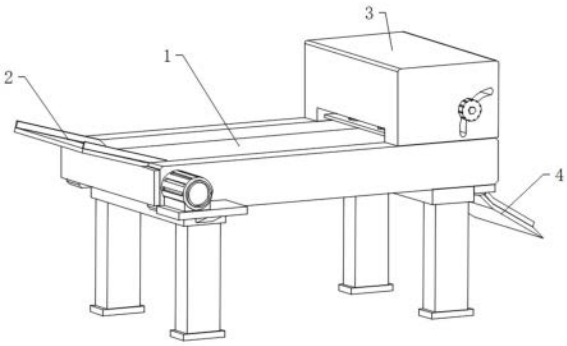

CN 221931168 U

1.一种鱿鱼加工用切片装置,包括输送组件(1)、进料板(2)、调节切片组件(3)和出料板(4),其特征在于:所述进料板(2)设置于输送组件(1)顶部的一端,所述调节切片组件(3)设置于输送组件(1)顶部的另一端,所述出料板(4)安装于调节切片组件(3)的下方;

所述调节切片组件(3)包括防护壳(301)、活动槽(302)、调节板(303)、紧固栓(304)、第一气缸(305)、升降板(306)、切片刃(307)、导向杆(308)、固定板(309)、第二气缸(310)和下压板(311),所述活动槽(302)开设于防护壳(301)的内部,所述调节板(303)活动连接于活动槽(302)的内部,所述紧固栓(304)转动连接于调节板(303)的一端且位于防护壳(301)的外部,所述第一气缸(305)螺钉连接于调节板(303)的顶部,所述升降板(306)气动升降连接于第一气缸(305)的底部,所述切片刃(307)固定连接于升降板(306)的底部,所述导向杆(308)安装于第一气缸(305)的一侧,所述固定板(309)固定连接于防护壳(301)内部的一端,所述第二气缸(310)螺钉连接于固定板(309)的顶部,所述下压板(311)气动升降连接于第二气缸(310)的底部。

2.根据权利要求1所述的一种鱿鱼加工用切片装置,其特征在于:所述出料板(4)包括安装块(401)、斜板(402)、挡板(403)和侧板(404),所述安装块(401)设置于输送组件(1)一端的底部,所述斜板(402)固定连接于安装块(401)的内侧,所述挡板(403)固定连接于斜板(402)的顶部,所述侧板(404)固定连接于斜板(402)顶部的两侧。

3.根据权利要求1所述的一种鱿鱼加工用切片装置,其特征在于:所述输送组件(1)包括支撑腿(101)、固定架(102)、输送带(103)、安装板(104)和驱动电机(105),所述固定架(102)固定连接于支撑腿(101)的顶部,所述输送带(103)转动连接于固定架(102)的内侧,所述安装板(104)固定连接于支撑腿(101)的一侧,所述驱动电机(105)固定连接于安装板(104)的顶部。

4.根据权利要求1所述的一种鱿鱼加工用切片装置,其特征在于:所述第二气缸(310)的一侧设置有导向杆(308)。

5.根据权利要求1所述的一种鱿鱼加工用切片装置,其特征在于:所述第二气缸(310)与第一气缸(305)的安装位置不同,形成交叉安装。

6.根据权利要求3所述的一种鱿鱼加工用切片装置,其特征在于:所述支撑腿(101)的底部设置有防护垫。

7.根据权利要求3所述的一种鱿鱼加工用切片装置,其特征在于:所述安装板(104)的底部设置有加固块。

8.根据权利要求1所述的一种鱿鱼加工用切片装置,其特征在于:所述下压板(311)的宽度与防护壳(301)内部的宽度一致。

一种鱿鱼加工用切片装置

技术领域

[0001] 本实用新型涉及鱿鱼加工技术领域,具体为一种鱿鱼加工用切片装置。

背景技术

[0002] 鱿鱼加工是指将新鲜的鱿鱼进行处理和加工,以便延长其保质期,并制作成各种美味的食品,其中切片是将鱿鱼切割成适当的形状和大小,以便后续的加工。

[0003] 根据公开号CN216578003U公开了一种鱿鱼自动切片装置;包括机架,所述机架上设置有支撑架,所述支撑架上设置有第一驱动电机,所述第一驱动电机的输出端连接有第一伸缩杆,所述第一伸缩杆远离第一驱动电机的一端可拆卸连接有刀座,所述刀座的下方固接有若干等间距分布的切割刀片,所述切割刀片下方设置有限位机构。本实用新型通过设置第一驱动电机、第一伸缩杆、刀座以及若干等间距分布的切割刀片,能够实现自动鱿鱼切片工序,同时,鱿鱼切片厚度均匀,自动化程度高;通过设置限位机构,用于对鱿鱼进行限位固定,实现了不同规格的鱿鱼加工,实用性好。

[0004] 但上述装置仍然存在不足,能够根据实际生产需求,安装合适的切割刀片间距的刀座,使用更加灵活,通过设置限位机构,用于对鱿鱼进行限位固定,实现了不同规格的鱿鱼加工,但对切割刀片无法进行角度调节,因此无法从多种角度进行鱿鱼的切片工作,影响其切片的方式。

实用新型内容

[0005] 本实用新型的目的在于提供一种鱿鱼加工用切片装置,以解决上述背景技术中提出的问题。

[0006] 为实现上述目的,本实用新型提供如下技术方案:一种鱿鱼加工用切片装置,包括输送组件、进料板、调节切片组件和出料板,所述进料板设置于输送组件顶部的一端,所述调节切片组件设置于输送组件顶部的另一端,所述出料板安装于调节切片组件的下方。

[0007] 所述调节切片组件包括防护壳、活动槽、调节板、紧固栓、第一气缸、升降板、切片刃、导向杆、固定板、第二气缸和下压板,所述活动槽开设于防护壳的内部,所述调节板活动连接于活动槽的内部,所述紧固栓转动连接于调节板的一端且位于防护壳的外部,所述第一气缸螺钉连接于调节板的顶部,所述升降板气动升降连接于第一气缸的底部,所述切片刃固定连接于升降板的底部,所述导向杆安装于第一气缸的一侧,所述固定板固定连接于防护壳内部的一端,所述第二气缸螺钉连接于固定板的顶部,所述下压板气动升降连接于第二气缸的底部,第一气缸带动升降板进行升降,使得切片刃对鱿鱼进行切片,通过调节板在活动槽内转动,从而能调节切片刃的角度,便于不同角度对鱿鱼进行切片加工,通过第二气缸带动下压板进行升降,用于对鱿鱼进行固定,便于切片的工作进行,不会发生切片偏移的情况。

[0008] 优选的,所述出料板包括安装块、斜板、挡板和侧板,所述安装块设置于输送组件一端的底部,所述斜板固定连接于安装块的内侧,所述挡板固定连接于斜板的顶部,所述侧

板固定连接于斜板顶部的两侧,通过挡板与输送带接触,使得切片粘连在输送带上的鱿鱼片由挡板进行阻挡分离,从而从斜板进入下一生产环节,避免鱿鱼片粘附在输送带上,造成浪费。

[0009] 优选的,所述输送组件包括支撑腿、固定架、输送带、安装板和驱动电机,所述固定架固定连接于支撑腿的顶部,所述输送带转动连接于固定架的内侧,所述安装板固定连接于支撑腿的一侧,所述驱动电机固定连接于安装板的顶部,驱动电机的输出轴贯穿固定架与输送带内部的转轴固定连接,因此驱动电机带动输送带进行转动,从而对进料板上的鱿鱼进行输送工作,使用驱动电机驱动可以保证输送稳定,便于进行切片工作。

[0010] 优选的,所述第二气缸的一侧设置有导向杆,通过第二气缸和导向杆带动下压板进行升降,从而确保下压板升降平稳,不会发生偏移。

[0011] 优选的,所述第二气缸与第一气缸的安装位置不同,形成交叉安装,可以让第一气缸进行转动时,不会接触到第二气缸,增加第一气缸的调节角度,便于有更大的角度进行鱿鱼切片调节。

[0012] 优选的,所述支撑腿的底部设置有防护垫,通过防滑垫增加装置的使用稳定,不会发生偏移。

[0013] 优选的,所述安装板的底部设置有加固块,通过加固块确保驱动电机的安装稳固。

[0014] 优选的,所述下压板的宽度与防护壳内部的宽度一致,可以对鱿鱼进行稳固的下压,确保切片的稳定。

[0015] 与现有技术相比,本实用新型的有益效果是:

[0016] 1.该鱿鱼加工用切片装置,通过调节板在活动槽内转动,从而能调节切片刃的角度,便于不同角度对鱿鱼进行切片加工,通过第二气缸带动下压板进行升降,用于对鱿鱼进行固定,便于切片的工作进行,不会发生切片偏移的情况。

[0017] 2.该鱿鱼加工用切片装置,通过挡板与输送带接触,使得切片粘连在输送带上的鱿鱼片由挡板进行阻挡分离,从而从斜板进入下一生产环节,避免鱿鱼片粘附在输送带上,造成浪费。

附图说明

[0018] 图1为本实用新型结构示意图;

[0019] 图2为本实用新型调节切片组件的结构示意图;

[0020] 图3为本实用新型出料板的结构示意图;

[0021] 图4为本实用新型输送组件的结构示意图。

[0022] 图中:1、输送组件;2、进料板;3、调节切片组件;4、出料板;101、支撑腿;102、固定架;103、输送带;104、安装板;105、驱动电机;301、防护壳;302、活动槽;303、调节板;304、紧固栓;305、第一气缸;306、升降板;307、切片刃;308、导向杆;309、固定板;310、第二气缸;311、下压板;401、安装块;402、斜板;403、挡板;404、侧板。

具体实施方式

[0023] 下面将结合本实用新型实施例中的附图,对本实用新型实施例中的技术方案进行清楚、完整地描述,显然,所描述的实施例仅仅是本实用新型一部分实施例,而不是全部的

实施例。基于本实用新型中的实施例,本领域普通技术人员在没有做出创造性劳动前提下所获得的所有其他实施例,都属于本实用新型保护的范围。

[0024] 请参阅图1-4,本实用新型提供一种技术方案:一种鱿鱼加工用切片装置,包括输送组件1、进料板2、调节切片组件3和出料板4,进料板2设置于输送组件1顶部的一端,调节切片组件3设置于输送组件1顶部的另一端,出料板4安装于调节切片组件3的下方。

[0025] 调节切片组件3包括防护壳301、活动槽302、调节板303、紧固栓304、第一气缸305、升降板306、切片刃307、导向杆308、固定板309、第二气缸310和下压板311,活动槽302开设于防护壳301的内部,调节板303活动连接于活动槽302的内部,紧固栓304转动连接于调节板303的一端且位于防护壳301的外部,第一气缸305螺钉连接于调节板303的顶部,升降板306气动升降连接于第一气缸305的底部,切片刃307固定连接于升降板306的底部,导向杆308安装于第一气缸305的一侧,固定板309固定连接于防护壳301内部的一端,第二气缸310螺钉连接于固定板309的顶部,下压板311气动升降连接于第二气缸310的底部,第一气缸305带动升降板306进行升降,使得切片刃307对鱿鱼进行切片,通过调节板303在活动槽302内转动,从而能调节切片刃307的角度,便于不同角度对鱿鱼进行切片加工,通过第二气缸310带动下压板311进行升降,用于对鱿鱼进行固定,便于切片的工作进行,不会发生切片偏移的情况,第二气缸310的一侧设置有导向杆308,通过第二气缸310和导向杆308带动下压板311进行升降,从而确保下压板311升降平稳,不会发生偏移,第二气缸310与第一气缸305的安装位置不同,形成交叉安装,可以让第一气缸305进行转动时,不会接触到第二气缸310,增加第一气缸305的调节角度,便于有更大的角度进行鱿鱼切片调节,下压板311的宽度与防护壳301内部的宽度一致,可以对鱿鱼进行稳固的下压,确保切片的稳定。

[0026] 出料板4包括安装块401、斜板402、挡板403和侧板404,安装块401设置于输送组件1一端的底部,斜板402固定连接于安装块401的内侧,挡板403固定连接于斜板402的顶部,侧板404固定连接于斜板402顶部的两侧,通过挡板403与输送带103接触,使得切片粘连在输送带103上的鱿鱼片由挡板403进行阻挡分离,从而从斜板402进入下一生产环节,避免鱿鱼片粘附在输送带103上,造成浪费。

[0027] 输送组件1包括支撑腿101、固定架102、输送带103、安装板104和驱动电机105,固定架102固定连接于支撑腿101的顶部,输送带103转动连接于固定架102的内侧,安装板104固定连接于支撑腿101的一侧,驱动电机105固定连接于安装板104的顶部,驱动电机105的输出轴贯穿固定架102与输送带103内部的转轴固定连接,因此驱动电机105带动输送带103进行转动,从而对进料板2上的鱿鱼进行输送工作,使用驱动电机105驱动可以保证输送稳定,便于进行切片工作,支撑腿101的底部设置有防护垫,通过防滑垫增加装置的使用稳定,不会发生偏移,安装板104的底部设置有加固块,通过加固块确保驱动电机105的安装稳固。

[0028] 当使用时,使用调节板303配合紧固栓304的使用,对调节板303位置进行调整,随后将鱿鱼从进料板2放入装置,驱动电机105带动输送带103转动,对鱿鱼进行输送,鱿鱼通过输送带103输送到调节切片组件3的内部,随后第二气缸310带动下压板311进行下压,对鱿鱼进行固定,第一气缸305启动,带动切片刃307进行切片,鱿鱼切片后从出料板4进入下一生产环节。

[0029] 尽管已经示出和描述了本实用新型的实施例,对于本领域的普通技术人员而言,可以理解在不脱离本实用新型的原理和精神的情况下可以对这些实施例进行多种变化、修

改、替换和变型,本实用新型的范围由所附权利要求及其等同物限定。

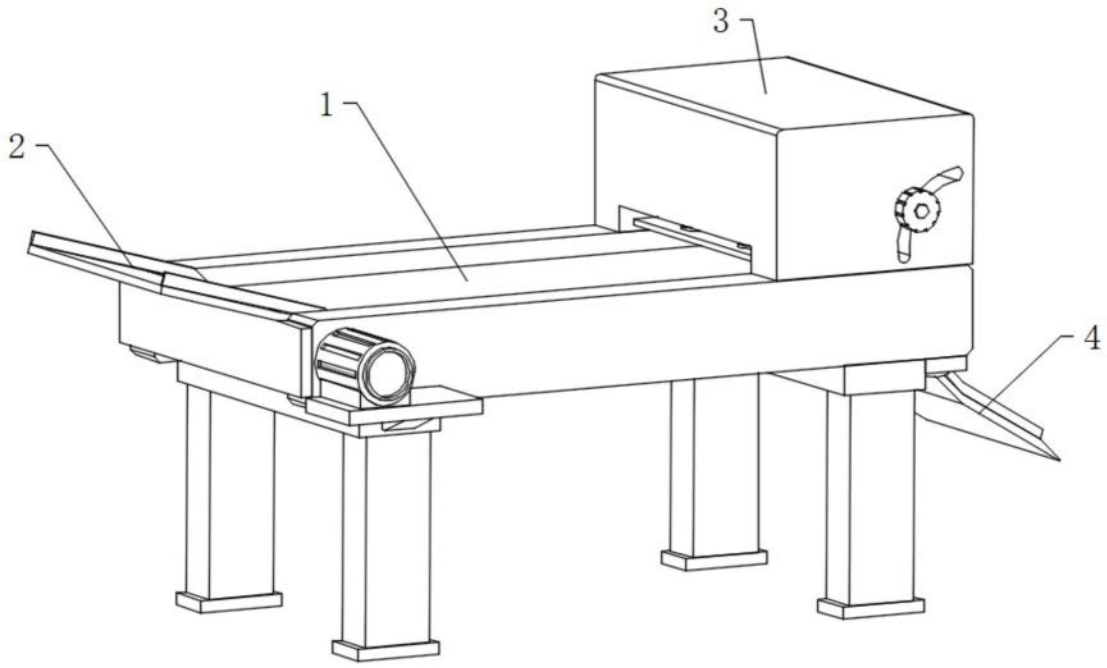

图1

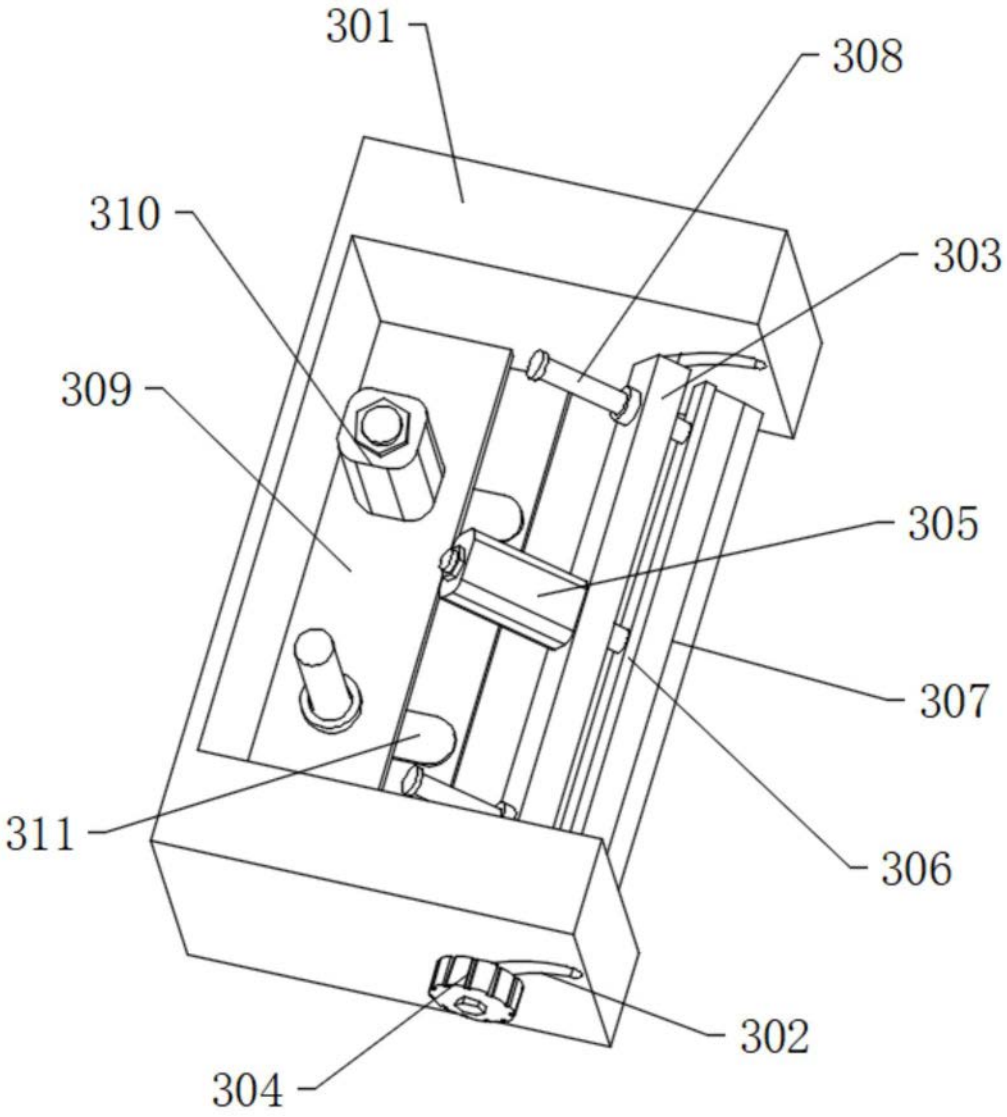

图2

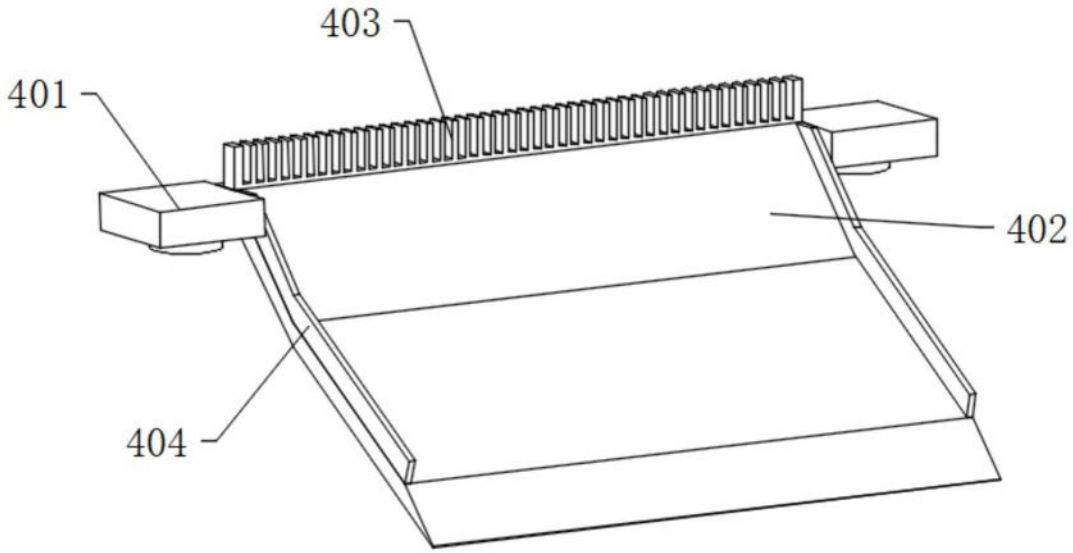

图3

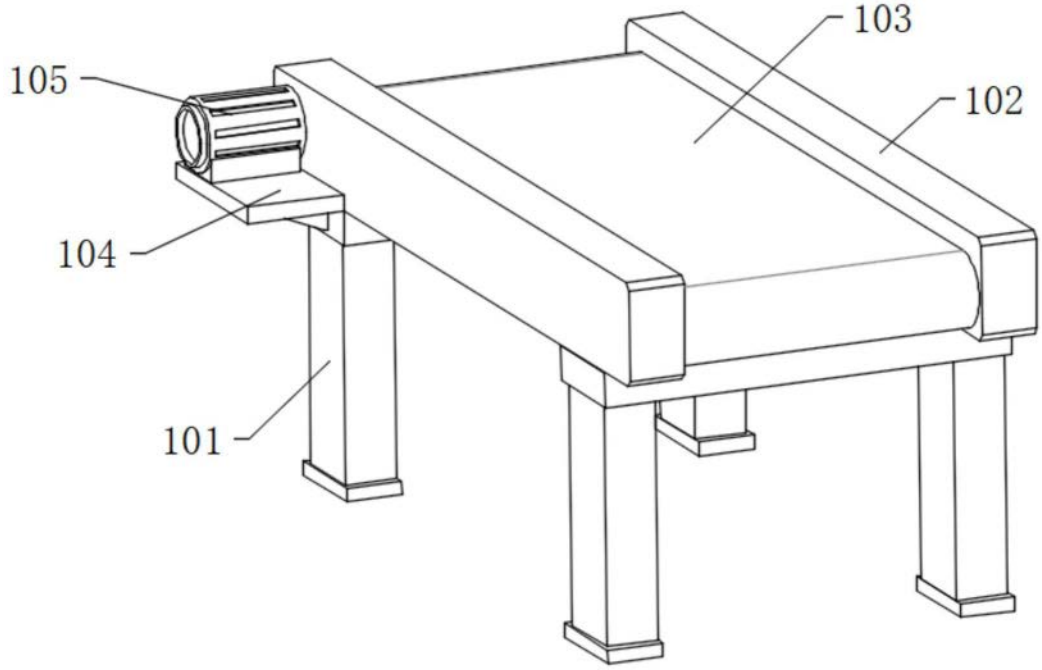

图4