(19)中华人民共和国国家知识产权局

(12)实用新型专利

(10)授权公告号 CN 202514376 U
(45)授权公告日 2012.11.07

(21)申请号 201220093486.4

(22)申请日 2012.03.11

(73)专利权人 应瑛
地址 315194 浙江省宁波市鄞州区首南街道李花桥村 8 号

(72)发明人 应瑛

(51)Int.Cl.
A01G 25/14(2006.01)

权利要求书 1 页 说明书 1 页 附图 1 页

(54)实用新型名称

简易浇花用喷嘴

(57)摘要

一种简易浇花用喷嘴，它包括一根空心直管、一根弧形实心杆及一个可拧紧在常规塑料瓶瓶口上的瓶盖，弧形实心杆连接在瓶盖上，空心直管连接在瓶盖上且与瓶盖内腔相通，空心直管顶部设有开口。本实用新型简易浇花用喷嘴的优点在于：当本实用新型简易浇花用喷嘴中的瓶盖拧紧在常规塑料瓶瓶口上时，便能成为一个简单的浇水器，可以给花浇水了，由于整个喷嘴只包括空心直管、弧形实心杆及瓶盖，因此不但环保、结构简单，而且制作成本也很低，价格便宜。

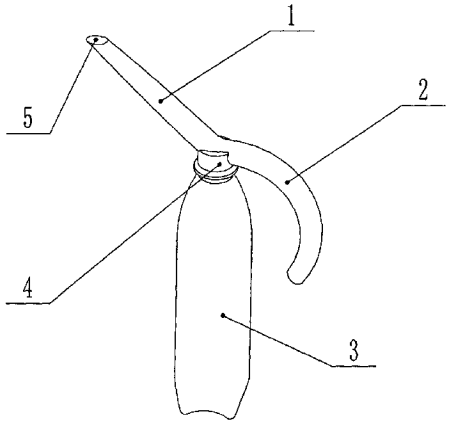

CN 202514376 U

1. 一种简易浇花用喷嘴，其特征在于：它包括一根空心直管 (1)、一根弧形实心杆 (2) 以及一个瓶盖 (4)，所述弧形实心杆 (2) 连接在瓶盖 (4) 上，所述空心直管 (1) 连接在瓶盖 (4) 上且与瓶盖 (4) 内腔相通，所述空心直管 (1) 顶部设有开口 (5)。

简易浇花用喷嘴

技术领域：

[0001] 本实用新型涉及一种浇花用器具，具体讲是一种简易浇花用喷嘴。

背景技术：

[0002] 喜欢养花的人都知道浇花器是养花过程中一种必不可少的工具，然而目前市场上的浇花器不是结构复杂，就是价格太贵。

实用新型内容：

[0003] 本实用新型要解决的技术问题是，提供一种环保、结构简单、价格便宜，可以和常规塑料瓶配合使用的简易浇花用喷嘴。

[0004] 本实用新型的技术解决方案是，提供一种具有以下结构的简易浇花用喷嘴：它包括一根空心直管、一根弧形实心杆及一个可拧紧在常规塑料瓶瓶口上的瓶盖，弧形实心杆连接在瓶盖上，空心直管连接在瓶盖上且与瓶盖内腔相通，空心直管顶部设有开口。

[0005] 采用以上结构后，与现有技术相比，本实用新型简易浇花用喷嘴具有以下优点：当本实用新型简易浇花用喷嘴中的瓶盖拧紧在常规塑料瓶瓶口上时，便能成为一个简单的浇水器，可以给花浇水了。由于整个喷嘴只包括空心直管、弧形实心杆及瓶盖，因此不但环保、结构简单，而且制作成本也很低，价格便宜。

附图说明：

[0006] 图 1 是本实用新型简易浇花用喷嘴的立体结构示意图；

[0007] 图 2 是本实用新型简易浇花用喷嘴连接在常规矿泉水瓶上时的使用状态图。

具体实施方式：

[0008] 下面结合附图和具体实施方式对本实用新型简易浇花用喷嘴作进一步详细说明：

[0009] 如图 1 和图 2 所示，在本具体实施方式中，本实用新型简易浇花用喷嘴包括一根空心直管 1、一根弧形实心杆 2 以及一个可拧紧在常规塑料瓶 3 瓶口上的瓶盖 4，弧形实心杆 2 连接在瓶盖 4 上，空心直管 1 连接在瓶盖 4 上且与瓶盖 4 内腔相通，空心直管 1 顶部设有开口 5。

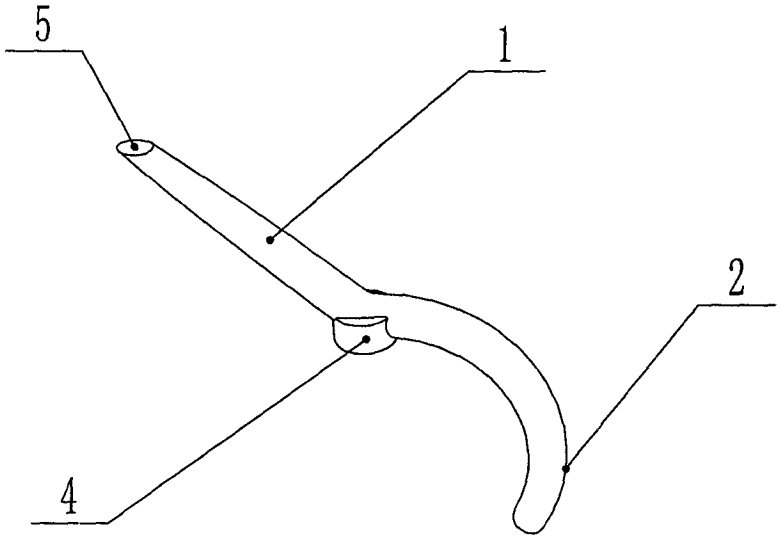

图 1

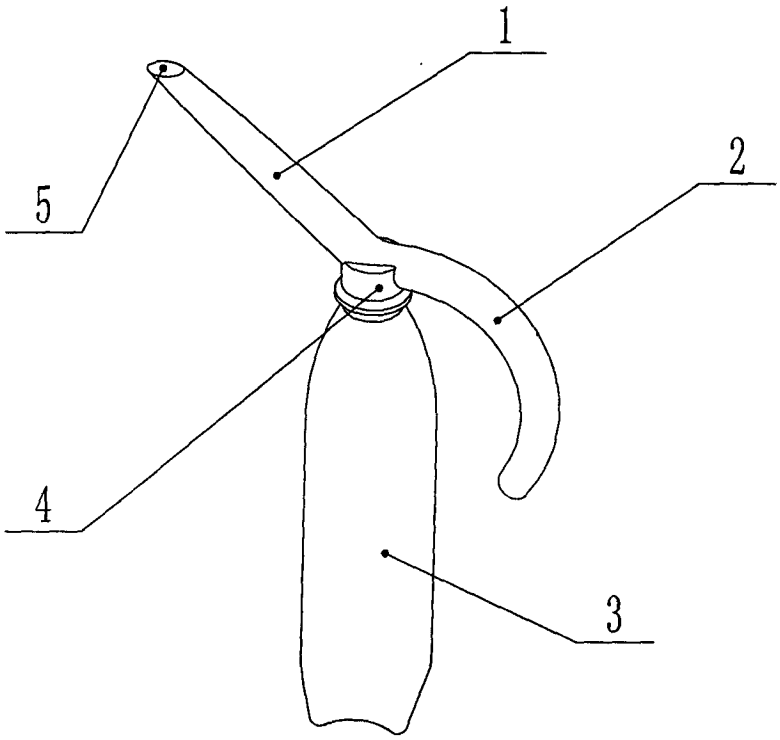

图 2