【公報種別】特許法第１７条の２の規定による補正の掲載
【部門区分】第２部門第５区分
【発行日】平成25年9月19日(2013.9.19)

【公表番号】特表2013-503077(P2013-503077A)
【公表日】平成25年1月31日(2013.1.31)
【年通号数】公開・登録公報2013-005
【出願番号】特願2012-526693(P2012-526693)
【国際特許分類】
Ｂ６０Ｋ　15/03　(2006.01)
Ｆ１７Ｃ　13/08　(2006.01)
Ｂ６２Ｄ　21/02　(2006.01)
【ＦＩ】
Ｂ６０Ｋ　15/08
Ｆ１７Ｃ　13/08　３０１Ａ
Ｂ６２Ｄ　21/02　Ａ

【手続補正書】
【提出日】平成25年8月7日(2013.8.7)
【手続補正１】
【補正対象書類名】図面
【補正対象項目名】全図
【補正方法】変更
【補正の内容】

【図１】

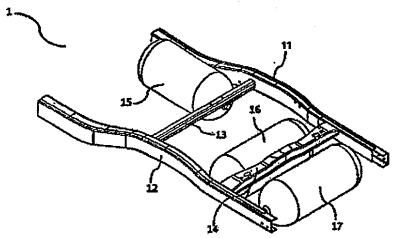

Fig. 1

【図２】

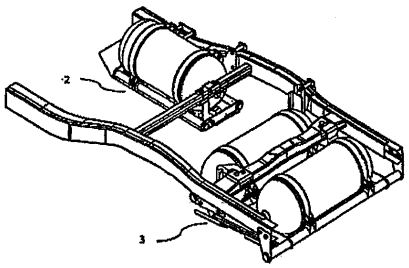

Fig. 2

【図３】

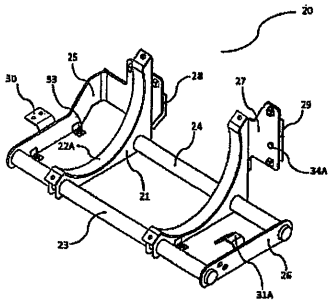

Fig. 3

【図４】

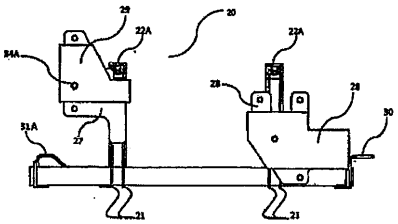

Fig. 4

【図５】

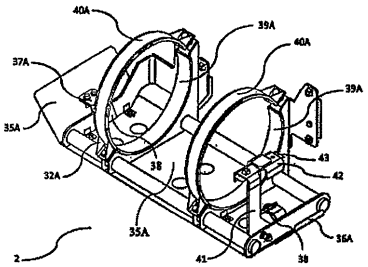

Fig. 5

【図６】

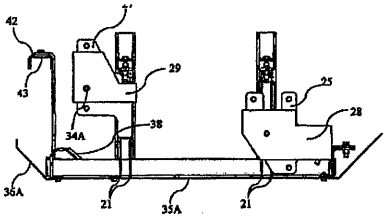

Fig. 6

【図７】

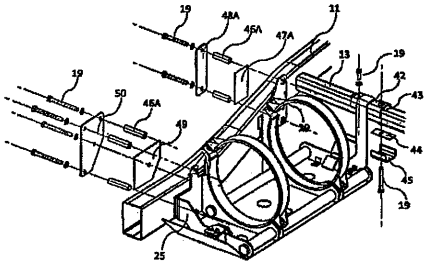

Fig. 7

【図８】

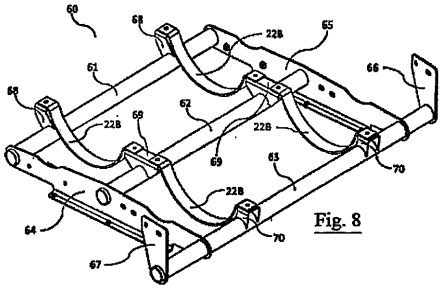

Fig. 8

【図９】

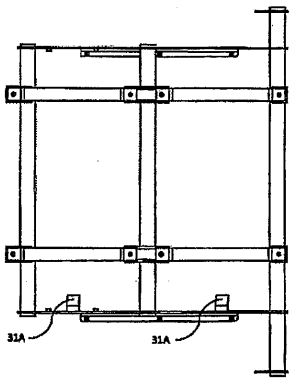

Fig. 9

【図１０】

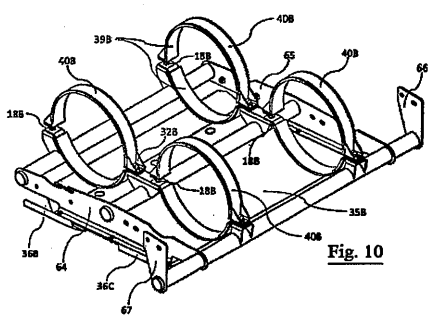

Fig. 10

【図１１】

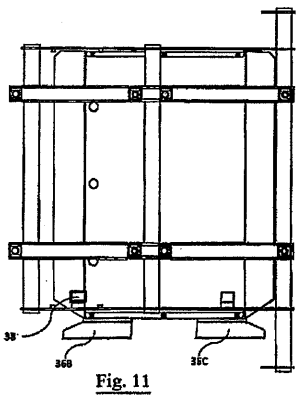

Fig. 11

【図１２】

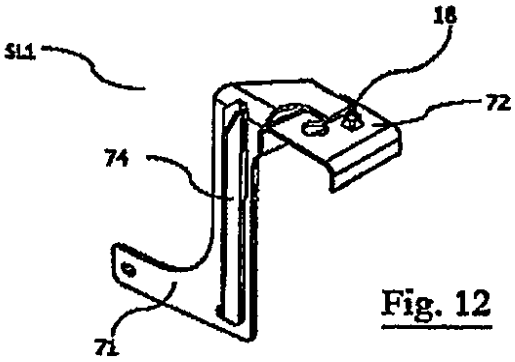

Fig. 12

【図１３】

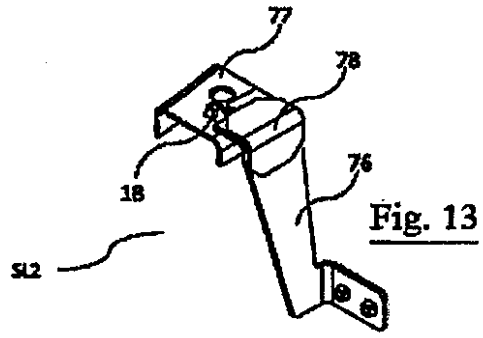

Fig. 13

【図１４】

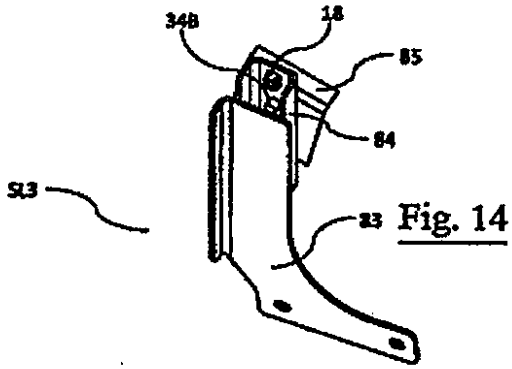

Fig. 14

【図１５】

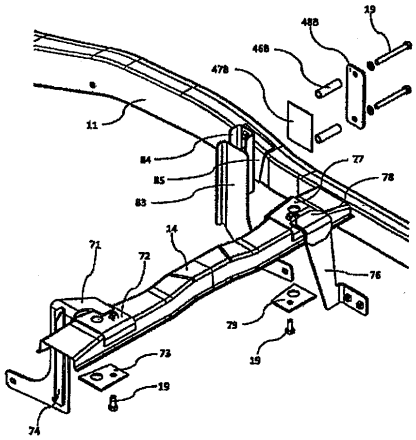

Fig. 15