(19)中华人民共和国国家知识产权局

(12)实用新型专利

(10)授权公告号 CN 201546239 U
(45)授权公告日 2010.08.11

(21)申请号 200920125783.0

(22)申请日 2009.10.29

(73)专利权人 贵州省贵阳市白云区新强复合材料厂
地址 550004 贵州省贵阳市白云区艳山红镇刘庄村猫山组

(72)发明人 高新强

(74)专利代理机构 贵阳东圣专利商标事务有限公司 52002
代理人 杨云

(51)Int.Cl.
E02D 29/14(2006.01)

权利要求书 1 页 说明书 1 页 附图 1 页

(54)实用新型名称

密封型井盖

(57)摘要

本实用新型公开了一种密封型井盖，属于市政设施；旨在提供一种结构简单、开启方便、防水性能可靠、使用寿命长的井盖。它包括内壁设有止口的井圈、设置在该止口中的井盖本体；井盖本体(1)与所述止口为圆锥面配合，在该止口的下方还设有下止口，在该下止口中设有密封圈(5)。本实用新型不仅可消除了因井盖本体与井圈之间碰撞而产生的噪音，而且还克服了井盖本体与井圈容易脱离、井圈容易松动、井盖本体或井圈常常损坏等诸多缺陷；是一种理想的市政井盖。

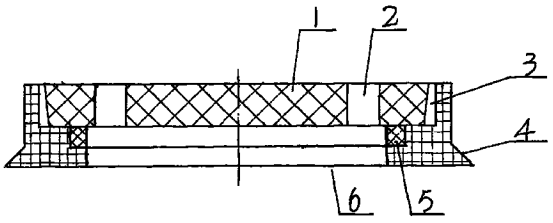

CN 201546239 U

1. 一种密封型井盖，包括内壁设有止口的井圈、设置在该止口中的井盖本体；其特征在于：井盖本体 (1) 与所述止口为圆锥面配合，在该止口的下方还设有下止口，在该下止口中设有密封圈 (5)。

2. 根据权利要求 1 所述的密封型井盖，其特征在于：止口的内壁均布有两个缺口 (3)。

3. 根据权利要求 1 或 2 所述的密封型井盖，其特征在于：井盖本体 (1) 上设有两个起吊孔 (2)。

4. 根据权利要求 1 或 2 所述的密封型井盖，其特征在于：在井圈 (6) 的外壁设有呈圆锥面的凸缘 (4)。

5. 根据权利要求 3 所述的密封型井盖，其特征在于：在井圈 (6) 的外壁设有呈圆锥面的凸缘 (4)。

密封型井盖

[0001] 技术领域：本实用新型涉及一种市政设施，尤其涉及一种井盖。

[0002] 背景技术：随着城市建设的快速发展，电信、电力、煤气、市政排污等许多行业的各种管道、线缆已越来越多地采取了入地运行的方式。目前，广泛使用的市政井盖普遍没有设置密封装置，而且井盖本体与井圈之间的配合间隙较大，因此不具有防水功能；另外，由于井盖本体与井圈之间的配合存在较大间隙，当车辆从井盖本体上快速碾压通过以后井盖本体会对井圈产生较大的冲击和振动，不仅会产生较大的噪音，而且还会造成井盖本体与井圈脱离、井圈松动、井盖本体或井圈损坏等诸多缺陷。

[0003] 发明内容：针对现有技术中存在的上述缺陷，本实用新型旨在提供一种结构简单、开启方便、防水性能可靠、使用寿命长的密封型井盖。

[0004] 为了实现上述目的，本实用新型采用以下技术方案：它包括内壁设有止口的井圈、设置在该止口中的井盖本体；井盖本体与所述止口为圆锥面配合，在该止口的下方还设有下止口，在该下止口中设有密封圈。

[0005] 止口的内壁均布有两个缺口；井盖本体上设有两个起吊孔；在井圈的外壁设有呈圆锥面的凸缘。

[0006] 与现有技术比较，本实用新型由于采用了上述技术方案，因此不仅消除了井盖本体与井圈之间的间隙、提高了井盖的防水密封性能，而且还消除了在外力作用下井盖本体与井圈之间因碰撞而产生的噪音，同时也克服了井盖本体与容易井圈脱离、井圈容易松动、井盖本体或井圈常常损坏等诸多缺陷。另外，由于在止口的内壁设有两个缺口，因此能够十分方便的将井盖本体揭开；由于在井圈的外壁设有一圈呈圆锥面的凸缘，因此井圈固定更加牢靠。

附图说明：

[0007] 图 1 是本实用新型的结构示意图；

[0008] 图 2 是图 1 中的俯视图。

[0009] 图中：井盖本体 1　起吊孔 2　缺口 3　凸缘 4　密封圈 5　井圈 6

[0010] 具体实施方式：下面结合附图和具体的实施例对本实用新型作进一步说明：

[0011] 在图 1 ～ 2 中，井圈 6 的内壁设有呈阶梯状的两级止口，井盖本体 1 设在上一级止口中，井盖本体 1 与该级止口之间为圆锥面配合；在下一级止口中设有密封圈 5。为了便于揭开井盖本体 1，在上一级止口的内壁均布有两个缺口 3；为了便于起吊井盖本体 1，在该井盖本体上设有两个起吊孔 2。为了避免在外力的作用下井圈 6 产生松动，在井圈 6 的外壁设有一圈呈圆锥面形状的凸缘 4。

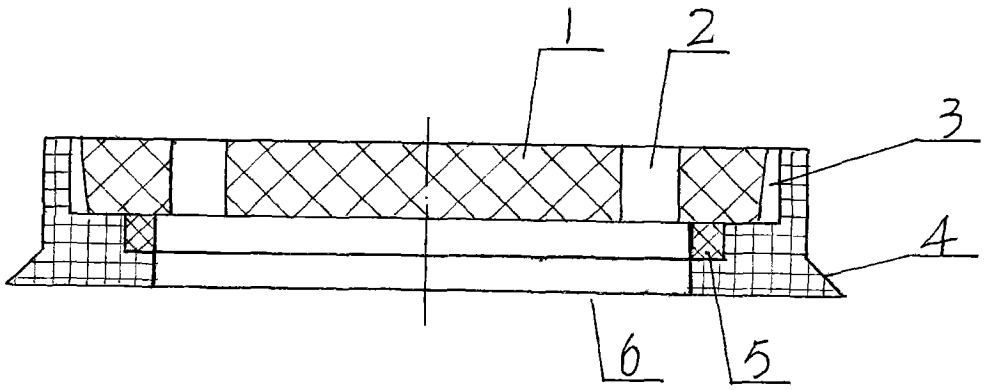

图 1

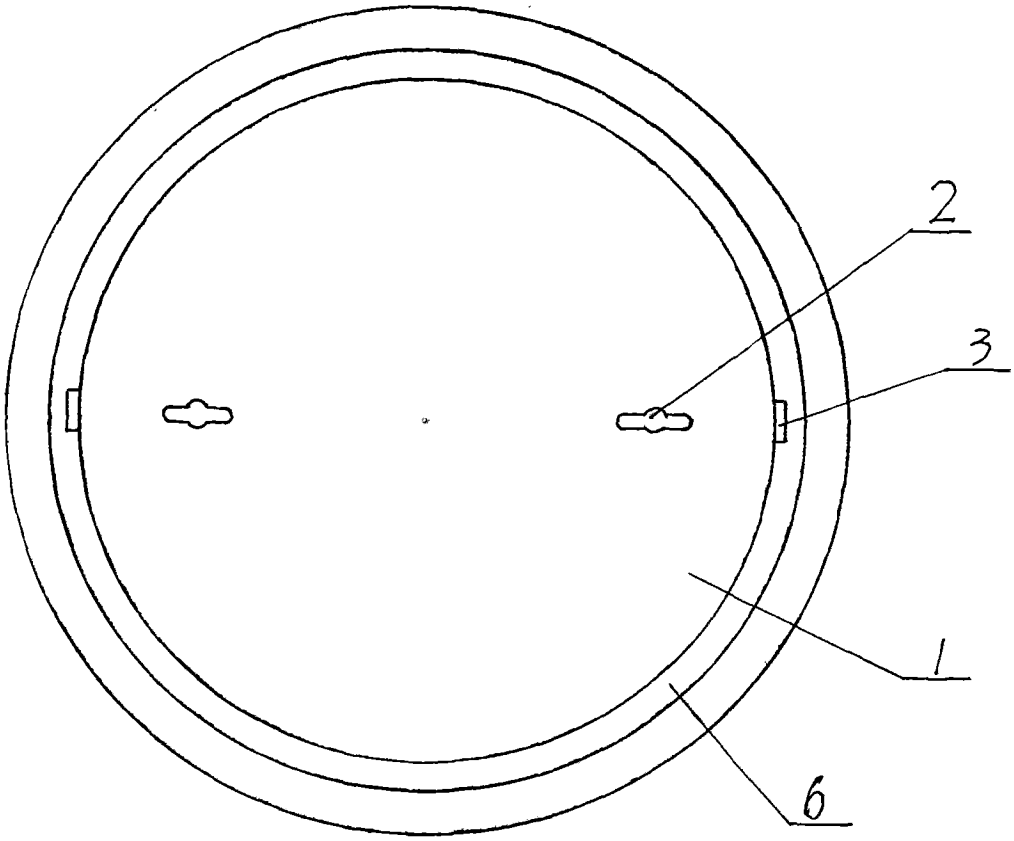

图 2