(19)国家知识产权局

(12)实用新型专利

(10)授权公告号 CN 219629928 U
(45)授权公告日 2023.09.05

(21)申请号 202320282750.7

(22)申请日 2023.02.22

(73)专利权人 湖南省药品检验检测研究院
地址 410000 湖南省长沙市八一路60号
专利权人 湖南省药品审核查验中心

(72)发明人 颜敏 刘磅 易必新 黄海萍
罗洁 朱武莲 贾媛 罗倩岚

(74)专利代理机构 长沙心智力知识产权代理事务所(普通合伙) 43233
专利代理师 郑志德

(51)Int.Cl.
*A61F 9/04*(2006.01)

权利要求书1页 说明书3页 附图2页

(54)实用新型名称

一种医用防护眼罩

(57)摘要

本实用新型公开了一种医用防护眼罩，包括眼罩框：所述眼罩框的两端均设置有绑带，且绑带上设置有弹力绳，所述眼罩框的外壁设置有若干个层叠粘连的粘贴件，且粘贴件包括贴合在眼罩框上透明的贴片，且贴片的边缘处设置有手撕片。本实用新型中，该眼罩通过在眼罩框外侧设置的可手撕的粘贴件，可以在贴片被飞溅的血液或组织液迸溅污染时，手拉手撕片将贴片从眼罩框上撕下，从而将飞溅到贴片上的血液或组织液从眼罩框上取下，使得眼罩框能够保持清晰且干净的防护状态，无需对眼罩框上的血液或组织液进行手动清理操作，极大的提高了眼罩的防护效果。

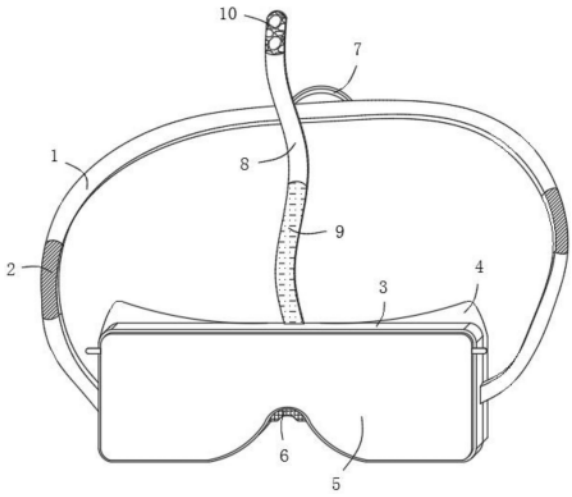


CN 219629928 U

1.一种医用防护眼罩,包括眼罩框(3),其特征在于:

所述眼罩框(3)的两端均设置有绑带(1),且绑带(1)上设置有弹力绳(2);

所述眼罩框(3)的外壁设置有若干个层叠粘连的粘贴件(5),且粘贴件(5)包括贴合在眼罩框(3)上透明的贴片(51),且贴片(51)的边缘处设置有手撕片(52)。

2.根据权利要求1所述的一种医用防护眼罩,其特征在于:所述贴片(51)的内壁边缘处设置有静电条(53)。

3.根据权利要求1所述的一种医用防护眼罩,其特征在于:所述眼罩框(3)的内壁边缘处设置有柔性的密封膜(4)。

4.根据权利要求1所述的一种医用防护眼罩,其特征在于:所述眼罩框(3)的底部中间位置处设置有柔性的鼻垫(6)。

5.根据权利要求1所述的一种医用防护眼罩,其特征在于:所述眼罩框(3)的顶部中间位置处设置有加固带(8),所述绑带(1)上设置有与加固带(8)相适配的夹环(7)。

6.根据权利要求5所述的一种医用防护眼罩,其特征在于:所述加固带(8)上且靠近眼罩框(3)的一端设置有母魔术贴(9),所述加固带(8)上且远离眼罩框(3)的一端设置有子魔术贴(10)。

7.根据权利要求1所述的一种医用防护眼罩,其特征在于:所述眼罩框(3)上设有镜片孔(31)。

8.根据权利要求7所述的一种医用防护眼罩,其特征在于:所述眼罩框(3)上且位于镜片孔(31)的外侧设有凹陷部(32),且凹陷部(32)内嵌设有压合环(33)。

# 一种医用防护眼罩

## 技术领域

[0001] 本实用新型涉及眼罩技术领域，尤其涉及一种医用防护眼罩。

## 背景技术

[0002] 在传染病治疗中为了保障医务人员的生命安全，医生在作业的时候，需要用一种防护眼镜，也叫眼罩，医用防护眼罩通常包括高分子材料制成的防护罩本体和镜片，可以防止一些药水或血液等飞溅到眼部，因而对眼睛起保护作用，这种眼镜一般和口罩、手术帽配合使用，对医生的眼部起到全面防护作用，防止血液、药水及其他对皮肤造成伤害的液体对眼部造成不可预知的伤害。

[0003] 中国专利公告号：CN212490382U公开了《一种医用防护眼罩》，包括眼罩框体和嵌设在眼罩框体上的镜片，还包括消毒组件，所述消毒组件包括：输液软管，为环形结构的弹性软管，所述输液软管的部分穿设在眼罩框体上形成固定；储液囊，与所述输液软管连通，用于存储消毒液体，并在受力挤压时将消毒液体输出；喷头，与所述输液软管连通，用于供消毒液体喷出。

[0004] 上述的防护眼罩采用喷洒消毒液的方式，对眼罩上的血液或组织液进行清理，并借助刮擦杆的刮擦方式，将眼罩上残留的混合液刮擦下去，由于眼罩是佩戴在医护人员头部的，其可操作面积较小，不便于集成消毒管和刮擦杆的结构，并且在刮擦杆在刮擦时，容易将血液或组织液在眼罩上涂抹开，导致医护人员的视线被阻挡，降低了眼罩的防护效果。

## 实用新型内容

[0005] 本实用新型的目的是提供通过在眼罩框上粘连可手撕的贴片结构，可以将贴片上吸附的污染液体清理掉，实现安全且便捷的眼睛防护效果的一种医用防护眼罩。

[0006] 为了实现上述目的，本实用新型提供如下技术方案：一种医用防护眼罩，包括眼罩框：

[0007] 所述眼罩框的两端均设置有绑带，且绑带上设置有弹力绳；

[0008] 所述眼罩框的外壁设置有若干个层叠粘连的粘贴件，且粘贴件包括贴合在眼罩框上透明的贴片，且贴片的边缘处设置有手撕片。

[0009] 作为上述技术方案的进一步描述：

[0010] 所述贴片的内壁边缘处设置有静电条。

[0011] 作为上述技术方案的进一步描述：

[0012] 所述眼罩框的内壁边缘处设置有柔性的密封膜。

[0013] 作为上述技术方案的进一步描述：

[0014] 所述眼罩框的底部中间位置处设置有柔性的鼻垫。

[0015] 作为上述技术方案的进一步描述：

[0016] 所述眼罩框的顶部中间位置处设置有加固带，所述绑带上设置有与加固带相适配的夹环。

[0017] 作为上述技术方案的进一步描述：

[0018] 所述加固带上且靠近眼罩框的一端设置有母魔术贴，所述加固带上且远离眼罩框的一端设置有子魔术贴。

[0019] 作为上述技术方案的进一步描述：

[0020] 所述眼罩框上设有镜片孔。

[0021] 作为上述技术方案的进一步描述：

[0022] 所述眼罩框上且位于镜片孔的外侧设有凹陷部，且凹陷部内嵌设有压合环。

[0023] 在上述技术方案中，本实用新型提供的一种医用防护眼罩，具有以下有益效果：

[0024] 该眼罩通过在眼罩框外侧设置的可手撕的粘贴件，可以在贴片被飞溅的血液或组织液迸溅污染时，手拉手撕片将贴片从眼罩框上撕下，从而将飞溅到贴片上的血液或组织液从眼罩框上取下，使得眼罩框能够保持清晰且干净的防护状态，无需对眼罩框上的血液或组织液进行手动清理操作，极大的提高了眼罩的防护效果。

## 附图说明

[0025] 为了更清楚地说明本申请实施例或现有技术中的技术方案，下面将对实施例中所需要使用的附图作简单地介绍，显而易见地，下面描述中的附图仅仅是本实用新型中记载的一些实施例，对于本领域普通技术人员来讲，还可以根据这些附图获得其他的附图。

[0026] 图1为本实用新型实施例提供的一种医用防护眼罩的结构示意图；

[0027] 图2为本实用新型实施例提供的眼罩框的内侧结构示意图；

[0028] 图3为本实用新型实施例提供的粘贴件的结构示意图。

[0029] 附图标记说明：

[0030] 1、绑带；2、弹力绳；3、眼罩框；31、镜片孔；32、凹陷部；33、压合环；4、密封膜；5、粘贴件；51、贴片；52、手撕片；53、静电条；6、鼻垫；7、夹环；8、加固带；9、母魔术贴；10、子魔术贴。

## 具体实施方式

[0031] 为了使本领域的技术人员更好地理解本实用新型的技术方案，下面将结合附图对本实用新型作进一步的详细介绍。

[0032] 如图1-图3所示，一种医用防护眼罩，包括眼罩框3：

[0033] 眼罩框3的两端均设置有绑带1，且绑带1上设置有弹力绳2，将眼罩框3贴合在医护人员的眼部外侧，并拉动绑带1使得弹力绳2变形，即可将绑带1固定在医护人员的头部外侧，对眼罩框3的位置起到加固效果，确保眼罩框3位置的稳定；

[0034] 眼罩框3的外壁设置有若干个层叠粘连的粘贴件5，且粘贴件5包括贴合在眼罩框3上透明的贴片51，且贴片51的边缘处设置有手撕片52，将多个贴片51依次粘连在眼罩框3的外侧，并使得相邻两个贴片51上的手撕片52处于左右交错结构分布，当患者创口处的血液或组织液飞溅到贴片51上导致其被污染时，医护人员手捏手撕片52即可将贴片51撕下，从而将眼罩框3上的血液或组织液清理下去，确保眼罩框3的整洁性，也无需对眼罩框3上的血液或组织液进行手动清理操作，极大的提高了眼罩的防护效果。

[0035] 贴片51的内壁边缘处设置有静电条53，通过静电条53的静电吸附作用，可以将相

邻的贴片51平整且稳定的吸附在一起，并且在拉动手撕片52时，便于将贴片51取下。

[0036] 眼罩框3的内壁边缘处设置有柔性的密封膜4，对眼罩框3和眼部周围皮肤之间起到密封保护作用，防止飞溅的血液或组织液从两者连接处缝隙渗透进去。

[0037] 眼罩框3的底部中间位置处设置有柔性的鼻垫6，可以对眼罩框3和鼻梁的接触位置提供柔性支撑结构，降低眼罩框3对鼻梁的挤压摩擦力，从而降低鼻梁的不适感。

[0038] 眼罩框3的顶部中间位置处设置有加固带8，绑带1上设置有与加固带8相适配的夹环7，加固带8上且靠近眼罩框3的一端设置有母魔术贴9，加固带8上且远离眼罩框3的一端设置有子魔术贴10，当眼罩框3佩戴在医护人员头部时，拉动加固带8使其自由端贯穿夹环7后翻折，使得子魔术贴10能够与母魔术贴9粘连，即可对加固带8的长度进行限位，进而对眼罩框3与医护人员的头顶起到加固作用，防止医护人员头部运动幅度较大时而导致眼罩框3脱落。

[0039] 眼罩框3上设有镜片孔31，眼罩框3上且位于镜片孔31的外侧设有凹陷部32，且凹陷部32内嵌设有压合环33，镜片孔31内可以对应嵌设符合医护人员眼睛近视需求的镜片，并将压合环33嵌入到凹陷部32内，对镜片进行夹持固定，从而使得近视的医护人员能够取下自己的眼睛后，通过佩戴安装近视镜片的眼罩框3进行医疗操作。

[0040] 以上只通过说明的方式描述了本实用新型的某些示范性实施例，毋庸置疑，对于本领域的普通技术人员，在不偏离本实用新型的精神和范围的情况下，可以用各种不同的方式对所描述的实施例进行修正。因此，上述附图和描述在本质上是说明性的，不应理解为对本实用新型权利要求保护范围的限制。

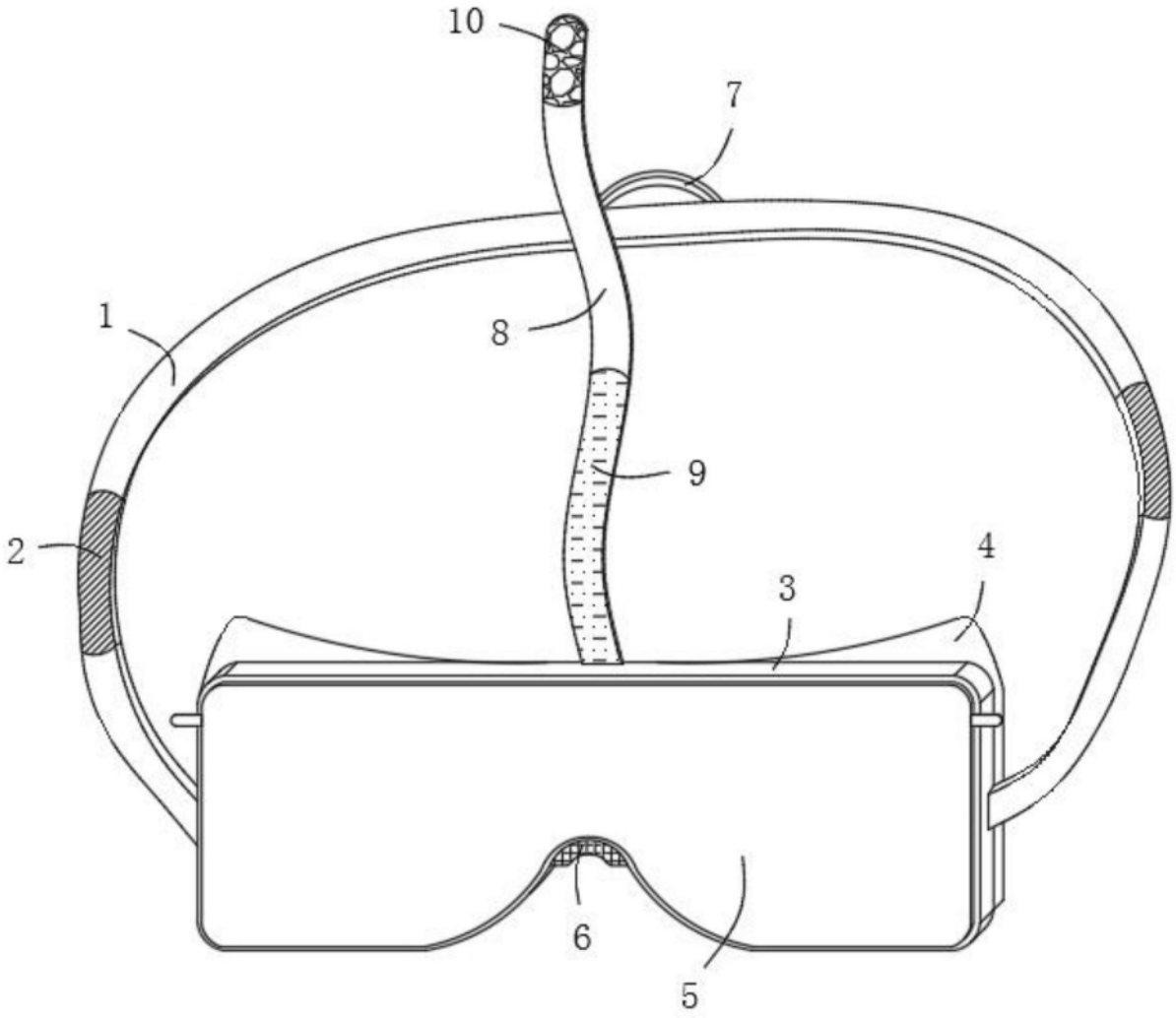


图1

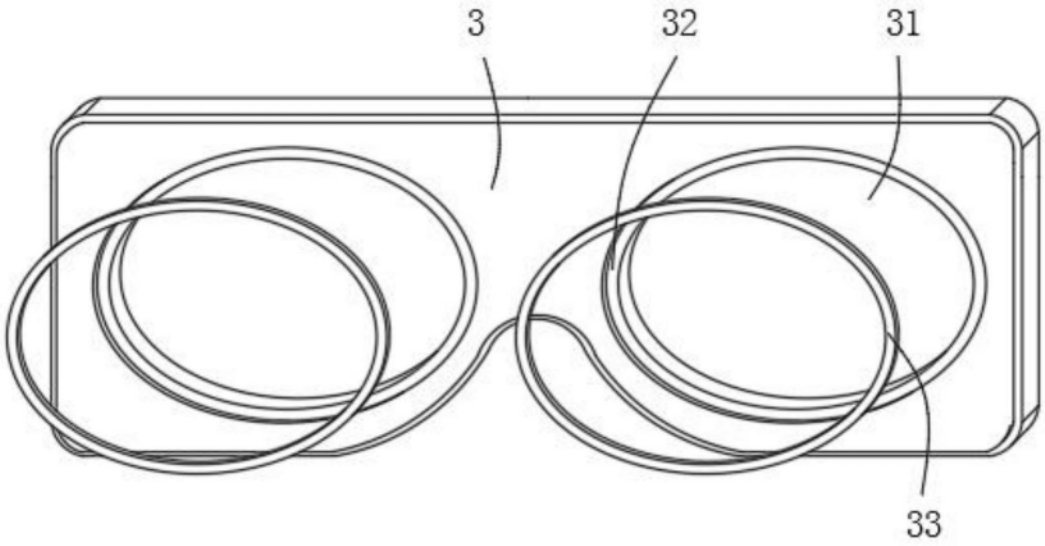


图2

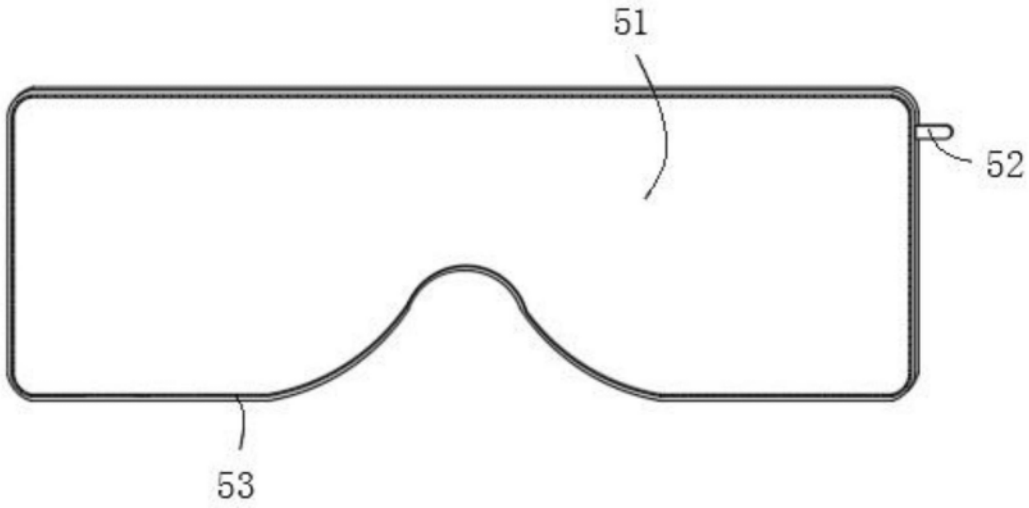


图3