(19)中华人民共和国国家知识产权局

(12)实用新型专利

(10)授权公告号 CN 210809703 U
(45)授权公告日 2020.06.23

(21)申请号 201920505365.8

(22)申请日 2019.04.15

(73)专利权人 罗伯托·普里切利
地址 中国香港湾仔告士打道56号东亚银行港湾中心27楼2702-3室

(72)发明人 罗伯托·普里切利

(74)专利代理机构 深圳市盈方知识产权事务所（普通合伙）44303
代理人 朱晓江 黄蕴丽

(51)Int.Cl.
A45F 3/00(2006.01)
A45C 13/00(2006.01)
A61F 9/04(2006.01)
A41D 13/11(2006.01)

权利要求书1页 说明书4页 附图13页

(54)实用新型名称

一种旅行用品

(57)摘要

本实用新型涉及一种旅行用品，包括本体，还包括沿着所述本体的边缘设置的至少一个固定结构。本实用新型的旅行用品从包装袋内取出来后，旅行用品的本体能在固定结构的作用下自动恢复到原始形状，不会发皱，外观平整，不会影响美观。

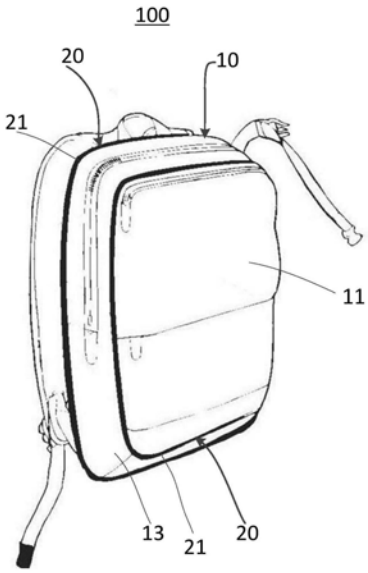

CN 210809703 U

1.一种旅行用品，包括本体，其特征在于：还包括沿着所述本体的边缘设置的至少一个固定结构；所述固定结构为形状记忆结构，所述形状记忆结构沿着所述本体的前侧面和/或后侧面的边缘设置并用于将改变形状后的本体自动恢复到原始形状。

2.根据权利要求1所述的旅行用品，其特征在于：所述形状记忆结构包括环状的外层以及被外层包裹的形状记忆件，所述外层沿着所述本体的前侧面和/或后侧面的边缘设置。

3.根据权利要求2所述的旅行用品，其特征在于：所述外层缝制在所述本体的前侧面和/或后侧面的边缘。

4.根据权利要求2所述的旅行用品，其特征在于：所述形状记忆件为钢丝绕成的螺旋弹簧，所述螺旋弹簧的两端通过一连接件连接在一起。

5.根据权利要求4所述的旅行用品，其特征在于：所述连接件的两端分别插设到所述螺旋弹簧的两端，从而实现将所述螺旋弹簧的两端连接在一起。

6.根据权利要求4所述的旅行用品，其特征在于：所述螺旋弹簧两端的连接处缠绕有固定件。

7.根据权利要求1-6中任一项权利要求所述的旅行用品，其特征在于：所述旅行用品为背包、旅行包、手袋、收纳袋或钱包。

一种旅行用品

【技术领域】

[0001] 本实用新型涉及一种旅行用品。

【背景技术】

[0002] 现有的旅行用品例如背包、旅行包等等，一般包括本体，当需将旅行用品收纳到包装袋内时，通常是将其随意折叠好后即放入包装袋，当将其从包装袋内取出来后，本体就会非常的皱、不平整，影响了美观。

[0003] 现有的眼罩、口罩等旅行用品在从人体面部取下来后，其本体的形状不能保持为本体贴合到人体面部的形状，在下次使用时，需用手将其重新贴合到人体面部，使用不方便。

【实用新型内容】

[0004] 本实用新型的目的在于克服上述技术的不足，提供一种旅行用品，当将旅行用品从包装袋内取出来后，旅行用品的本体能恢复到原始形状，不会影响美观。

[0005] 本实用新型提供一种旅行用品，包括本体，还包括沿着所述本体的边缘设置的至少一个固定结构；所述固定结构为形状记忆结构，所述形状记忆结构沿着所述本体的前侧面和/或后侧面的边缘设置并用于将改变形状后的本体自动恢复到原始形状。

[0006] 进一步地，所述形状记忆结构包括环状的外层以及被外层包裹的形状记忆件，所述外层沿着所述本体的前侧面和/或后侧面的边缘设置。

[0007] 进一步地，所述外层缝制在所述本体的前侧面和/或后侧面的边缘。

[0008] 进一步地，所述形状记忆件为钢丝绕成的螺旋弹簧，所述螺旋弹簧的两端通过一连接件连接在一起。

[0009] 进一步地，所述连接件的两端分别插设到所述螺旋弹簧的两端，从而实现将所述螺旋弹簧的两端连接在一起。

[0010] 进一步地，所述螺旋弹簧两端的连接处缠绕有固定件。

[0011] 进一步地，所述旅行用品为背包、旅行包、手袋、收纳袋或钱包。

[0012] 实施本实用新型，当将旅行用品从包装袋内取出来后，旅行用品的本体能在固定结构的作用下自动恢复到原始形状，不会发皱，外观平整，不会影响美观，且本体折叠方便。

【附图说明】

[0013] 图1为本实用新型第一实施例提供的一种旅行用品的前面的结构示意图；

[0014] 图2是图1所示旅行用品的后面的结构示意图；

[0015] 图3是图1所示旅行用品的形状记忆结构的螺旋弹簧的结构示意图；

[0016] 图4是图1所示的旅行用品随意折叠后的结构示意图；

[0017] 图5是将图4所示随意折叠后的旅行用品放入包装袋的结构示意图；

[0018] 图6为本实用新型第二实施例提供的一种旅行用品的后面的结构示意图；

[0019] 图7为本实用新型第三实施例提供的一种旅行用品的前面的结构示意图；

[0020] 图8为本实用新型第四实施例提供的一种旅行用品的后面的结构示意图；

[0021] 图9为本实用新型第五实施例提供的一种旅行用品的后面的结构示意图；

[0022] 图10为本实用新型第六实施例提供的一种旅行用品的前面的结构示意图；

[0023] 图11是图10所示旅行用品的形状非记忆结构的形状非记忆件的结构示意图；

[0024] 图12是图10所示旅行用品从人体上取下来后的结构示意图；

[0025] 图13为本实用新型第七实施例提供的一种旅行用品的前面的结构示意图；

[0026] 图14是图13所示旅行用品从人体上取下来后的结构示意图。

【具体实施方式】

[0027] 下面结合附图和实施例对本实用新型作进一步的描述。

[0028] 第一实施例

[0029] 参考图1和图2，本实用新型提供的一种旅行用品100，该旅行用品100为一种背包，例如城市背包、登山背包、户外背包、办公室背包等等。旅行用品100包括用于收纳物品的本体10、沿着本体10的边缘设置的至少一个环状的固定结构。

[0030] 固定结构为形状记忆结构20，形状记忆结构20沿着本体10的前侧面11和后侧面12的边缘设置。本体10的前侧面11和后侧面12通过连接面13连接。形状记忆结构20用于将改变形状后的本体10自动恢复到原始形状。本体10的材质例如为防撕裂尼龙等。

[0031] 形状记忆结构20包括环状的外层21以及被外层21包裹的形状记忆件。外层21沿着本体10的前侧面11和后侧面12的边缘设置。优选地，外层21缝制在本体10的前侧面11和后侧面12的边缘。外层21的材质例如为织布等材质。

[0032] 参考图3，形状记忆件为钢丝绕成的螺旋弹簧22，螺旋弹簧22的特性为改变形状后自动恢复到原始形状。螺旋弹簧22的两端通过一连接件连接在一起。具体的，连接件的两端分别插设到螺旋弹簧22的两端，从而实现将螺旋弹簧22 的两端连接在一起。螺旋弹簧22一方面便于将本体10折叠起来以将旅行用品100放入包装袋内，另一方面便于在将旅行用品100从包装袋内取出后在自身特性的作用下自动恢复到原始形状以实现带动本体10自动恢复到原始形状，使用方便，不会影响美观，且不必使用其他工具等将本体10恢复原状。连接件的材质为金属材质。

[0033] 螺旋弹簧22两端的连接处缠绕有固定件，可加强螺旋弹簧22两端之间的固定连接。固定件例如为胶布等。在一实施例中，绕成螺旋弹簧22的钢丝的直径为0.8毫米，而螺旋弹簧22的外径为3毫米。根据旅行用品100的大小，钢丝的直径和螺旋弹簧22的外径都可选择不同的尺寸来适应不同的要求。

[0034] 本实用新型的形状记忆结构20在制造时，先将连接件的两端分别插设到螺旋弹簧22的两端，将固定件缠绕在螺旋弹簧22两端的连接处，固定好后就形成形状记忆件了，在形状记忆件的外面包覆外层21的外层本体，再将外层本体的两侧缝制在一起形成外层21，从而形状记忆件就被外层21包裹了。形状记忆结构20制造好后，直接将外层21缝制在本体10的前侧面11和后侧面12的边缘位置即可。

[0035] 当需将旅行用品100放入包装袋200时，先将旅行用品100随意折叠，如图4所示，再将折叠好的旅行用品100放入包装袋200即可，如图5所示，当将旅行用品100从包装袋200内

取出后，旅行用品100的本体10会在形状记忆结构20的作用下自动恢复到原始形状，如图1所示，本体10不会发皱，外观平整，不会影响旅行用品100的美观，使用方便，实用性强。

[0036] 第二实施例

[0037] 参考图6，本实施例与第一实施例不同的是，本实施例的旅行用品100为腰包。旅行用品100包括本体10、沿着本体10的后侧面12的边缘设置的形状记忆结构20。同样本体10在改变形状后可在形状记忆结构20的作用下自动恢复到原始形状。

[0038] 第三实施例

[0039] 参考图7，本实施例与第一实施例不同的是，本实施例的旅行用品100为钱包。

[0040] 旅行用品100包括本体10、沿着本体10的前侧面11和后侧面的边缘设置的形状记忆结构20。本体10的前侧面11和后侧面通过连接面13连接。同样本体10在改变形状后可在形状记忆结构20的作用下自动恢复到原始形状。

[0041] 在其他实施方式中，旅行用品100也可以是固定袋、文具袋等等。

[0042] 第四实施例

[0043] 参考图8，本实施例与第一实施例不同的是，本实施例的旅行用品100为手提袋。

[0044] 旅行用品100包括本体10、沿着本体10的前侧面11和后侧面12的边缘设置的形状记忆结构20。本体10的前侧面11和后侧面12之间通过连接面13连接。同样本体10在改变形状后可在形状记忆结构20的作用下自动恢复到原始形状。

[0045] 在其他实施方式中，旅行用品100还可以是化妆品袋、旅行袋、都市袋、单肩包、斜挎包、收纳袋等等。

[0046] 第五实施例

[0047] 参考图9，本实施例与第一实施例不同的是，本实施例的旅行用品100为办公包。

[0048] 旅行用品100包括本体10、沿着本体10的后侧面12的边缘设置的形状记忆结构20。同样本体10在改变形状后可在形状记忆结构20的作用下自动恢复到原始形状。

[0049] 在其他实施方式中，旅行用品置100还可以是旅行包，例如行李袋、旅行箱、行李箱等等。

[0050] 第六实施例

[0051] 参考图10，本实施例与第一实施例不同的是，本实施例的旅行用品100为眼罩，固定结构为形状非记忆结构60，形状非记忆结构60沿着本体的边缘设置并用于在本体的形状改变后保持本体的形状为改变后的形状。本实施例的本体为罩体50。罩体50包括相连的外罩层51、内罩层，形状非记忆结构60沿着内罩层的边缘设置。形状非记忆结构60用于在眼罩从人体面部取下来后保持罩体 50的形状为罩体50贴合到人体面部的形状。形状非记忆结构60的形状与内罩层的边缘形状相适配。

[0052] 形状非记忆结构60包括环状的外层61以及被外层61包裹的形状非记忆件。外层61沿着内罩层的边缘设置。优选地，外层61缝制在内罩层的边缘。外层 61的材料为织布等材料。

[0053] 参考图11，形状非记忆件包括不锈钢丝62以及包覆在不锈钢丝62上的PVC 件63。不锈钢丝62的两端分别伸出PVC件63的两端之外连接在一起。具体的，不锈钢丝62的两端分别形成第一钩部、第二钩部，第一钩部与第二钩部相卡合。

[0054] 第一钩部和第二钩部上缠绕有固定件，可加强第一钩部和第二钩部之间的连接。

固定件例如为胶布等。

[0055] 本实用新型的形状非记忆结构60在制造时，先将PVC件63包覆在不锈钢丝62的外面，并时不锈钢丝62的两端伸出PVC件63的两端，将不锈钢丝62 的两端分别折弯形成第一钩部、第二钩部，将第一钩部和第二钩部相卡合，之后将固定件缠绕在第一钩部和第二钩部上即形成了形状非记忆件，再将外层61 的外层本体包覆在形状非记忆件的外面，然后将外层本体的两侧缝合形成外层 61，形状非记忆件就被外层61包裹了，形状非记忆结构60即制造完成。形状非记忆结构60制造好后，直接将外层61缝制到眼罩的内罩层的边缘位置即可。

[0056] 在实际使用时，将眼罩戴好后，用手朝人体面部按压罩体50使罩体50完全贴合于人体面部，形状非记忆结构60的不锈钢丝62在自身材料特性的作用下形成贴合人体面部的形状，从而带动罩体50形成贴合人体面部的形状。因为罩体50可贴合人的面形，光线就不能从眼罩的裂缝到达人的眼睛，影响睡眠。当将眼罩取下后，罩体50就保持了贴合到人体面部的形状了，如图12所示。下次使用眼罩105时，就不必再用手按压罩体50了，极大的方便了人们的使用，实用性强。当然，使用完后，可以把眼罩折叠起来收藏，当需要再次使用时把眼罩按压成合适的形状配戴。

[0057] 在其他实施方式中，旅行用品还可以是例如口罩、面罩等等。

[0058] 第七实施例

[0059] 参考图13，本实施例与第六实施例不同的是，本实施例的旅行用品100为斜挎包。旅行用品100包括本体10、沿着本体10的后侧面的边缘设置的形状非记忆结构60。形状非记忆结构60用于在将斜挎包从人体上取下来后保持本体 10的形状为贴合到人体腰部的形状。在实际使用时，将斜挎包斜跨在人体的肩部上，用手按压使本体10贴合到人体的腰部，形状非记忆结构60的不锈钢丝在自身材料特性的作用下形成贴合人体腰部的形状，从而带动本体10形成贴合人体腰部的形状，当将斜挎包取下后，本体10就保持了贴合到人体腰部的形状了，如图14所示，下次使用斜挎包时，就不必再按压本体10了，使用方便。

[0060] 以上实施例仅表达了本实用新型的优选实施方式，其描述较为具体和详细，但并不能因此而理解为对本实用新型专利范围的限制。应当指出的是，对于本领域的普通技术人员来说，在不脱离本实用新型构思的前提下，还可以做出若干变形和改进，如对各个实施例中的不同特征进行组合等，这些都属于本实用新型的保护范围。

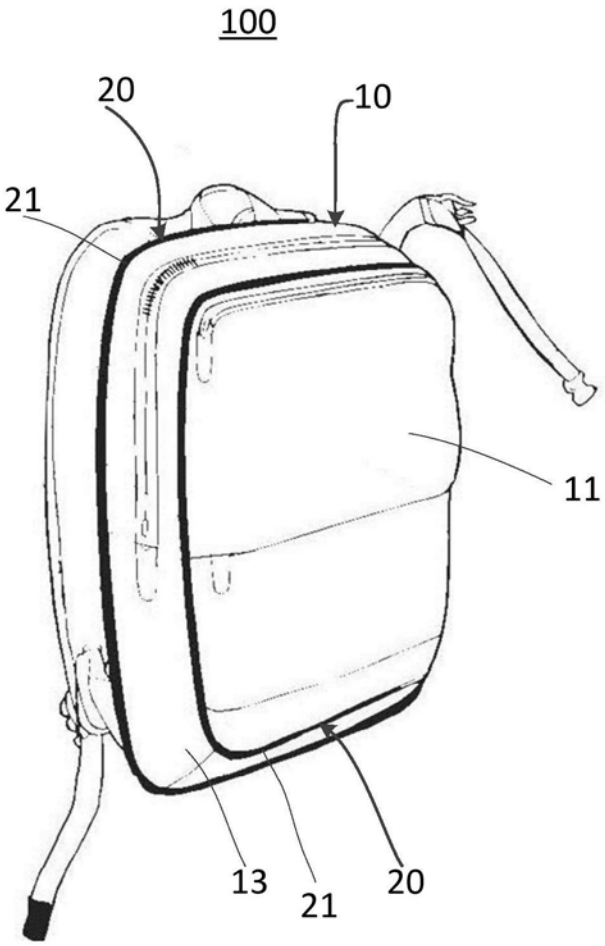

图1

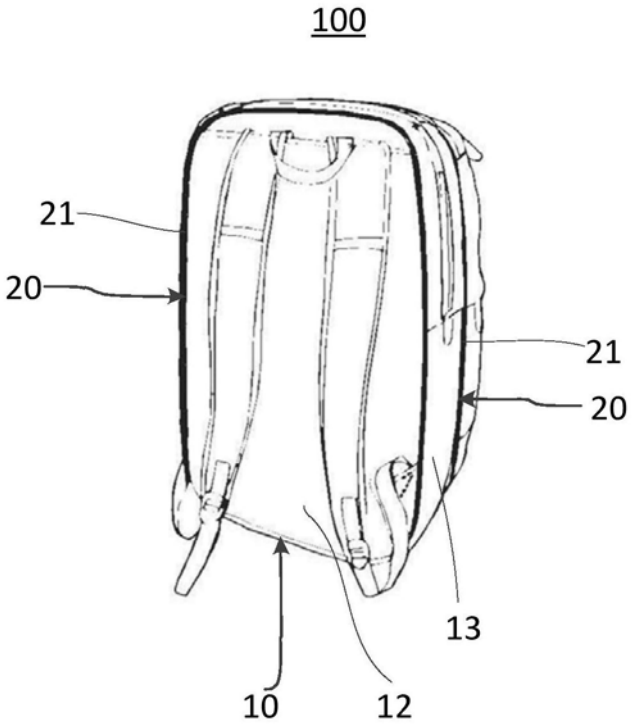

图2

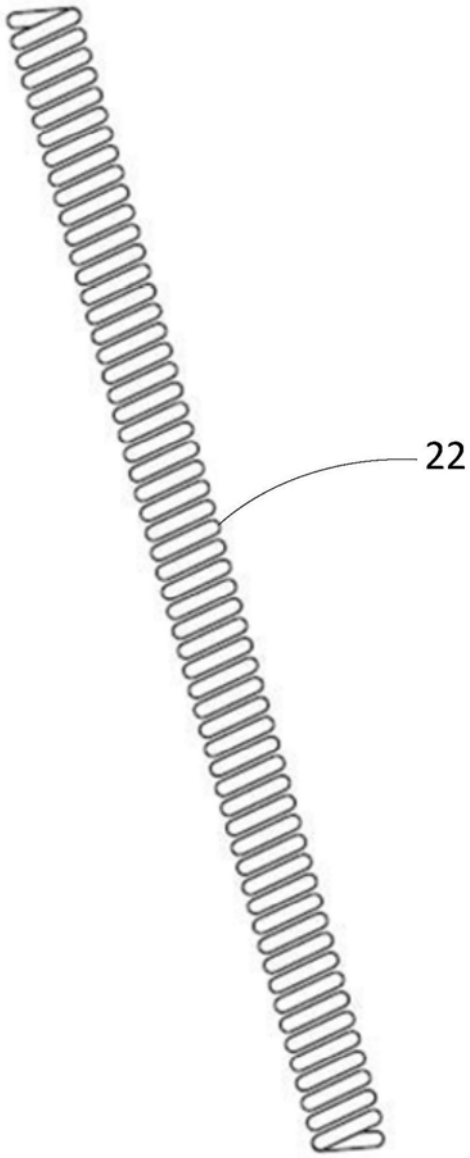

图3

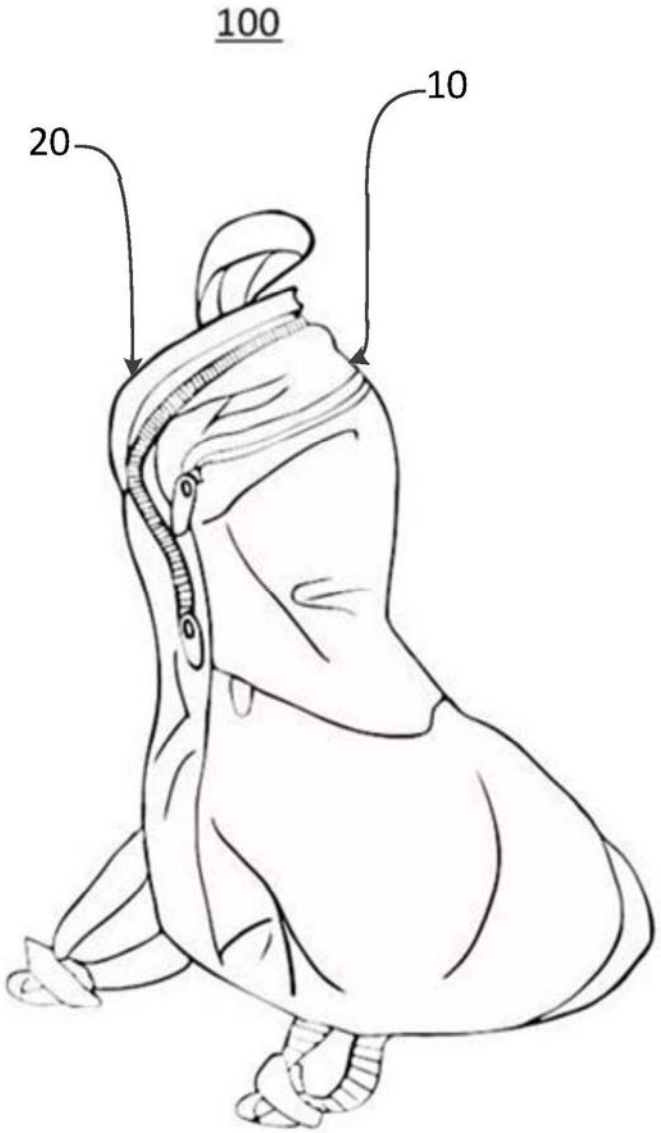

图4

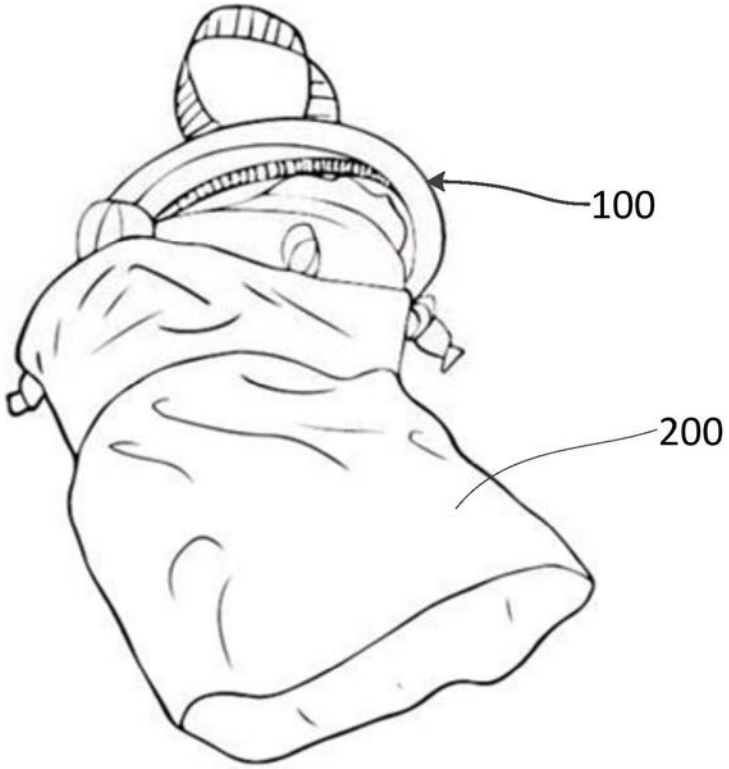

图5

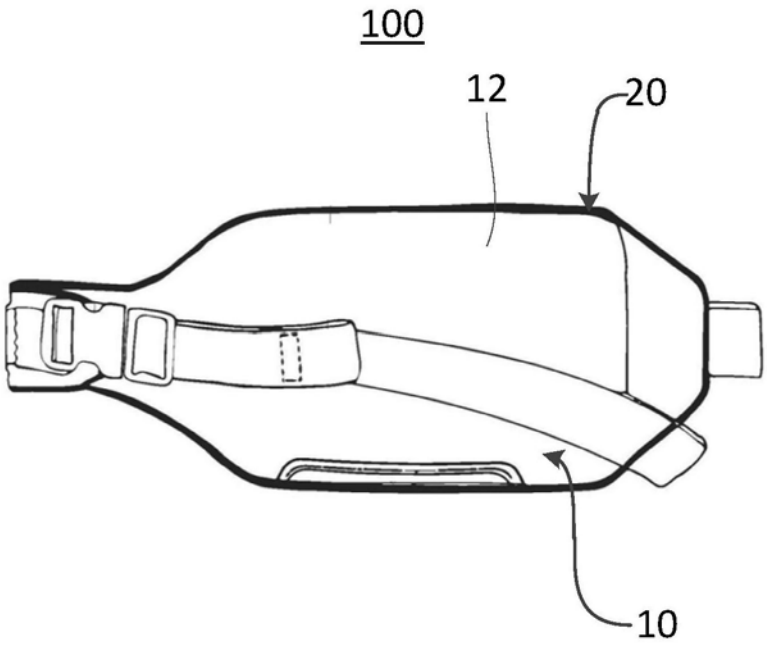

图6

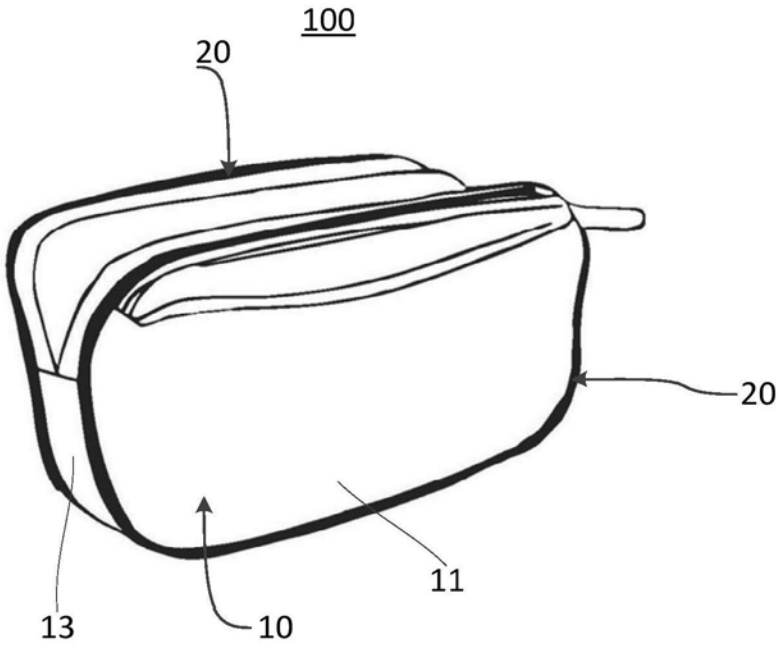

图7

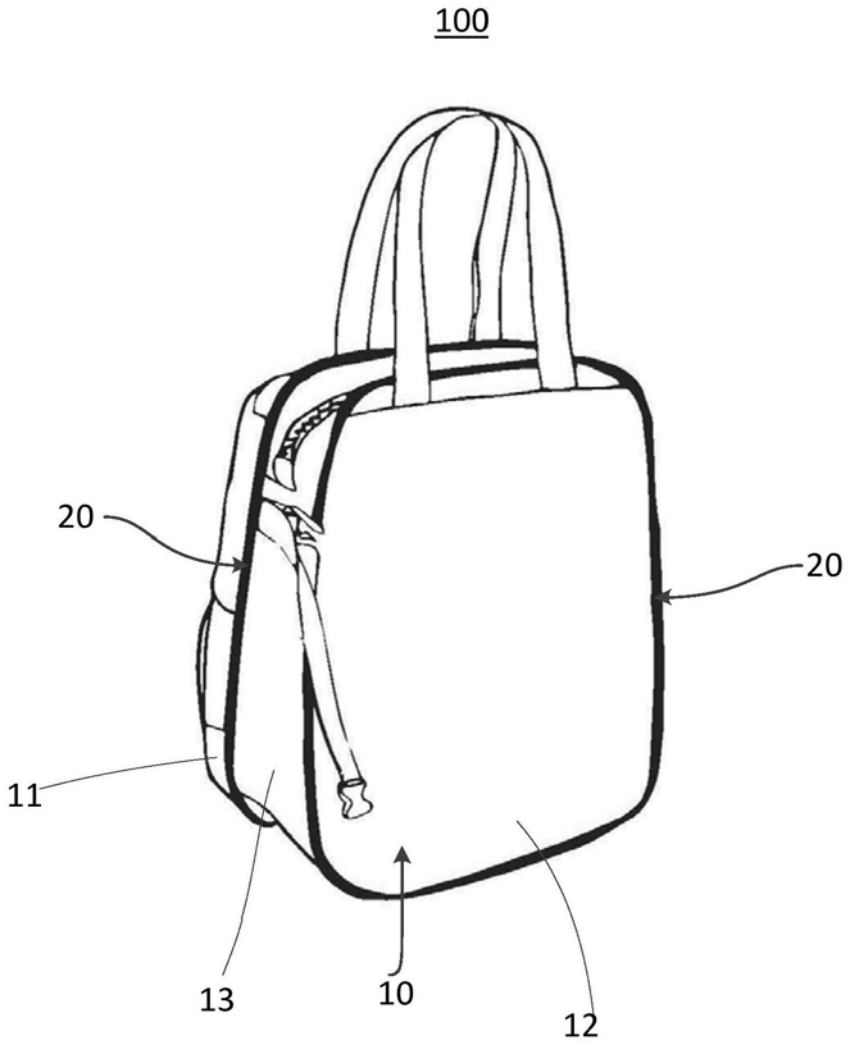

图8

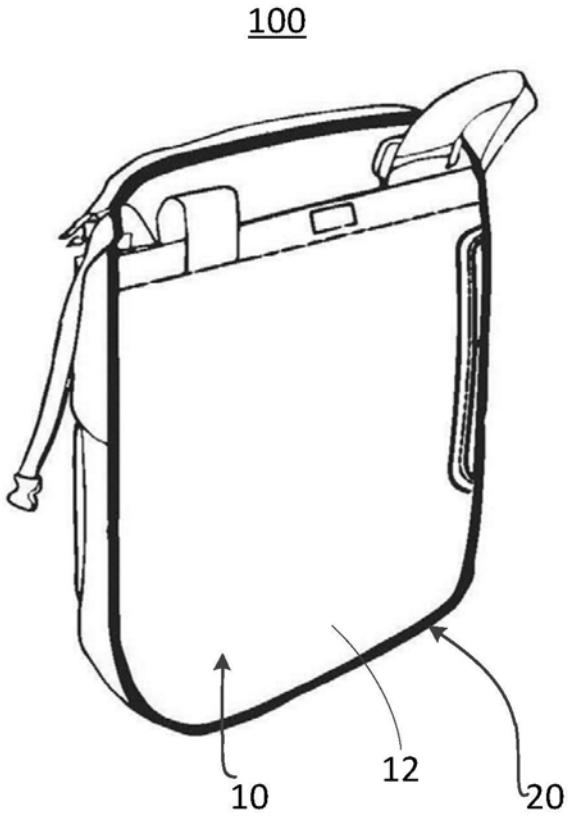

图9

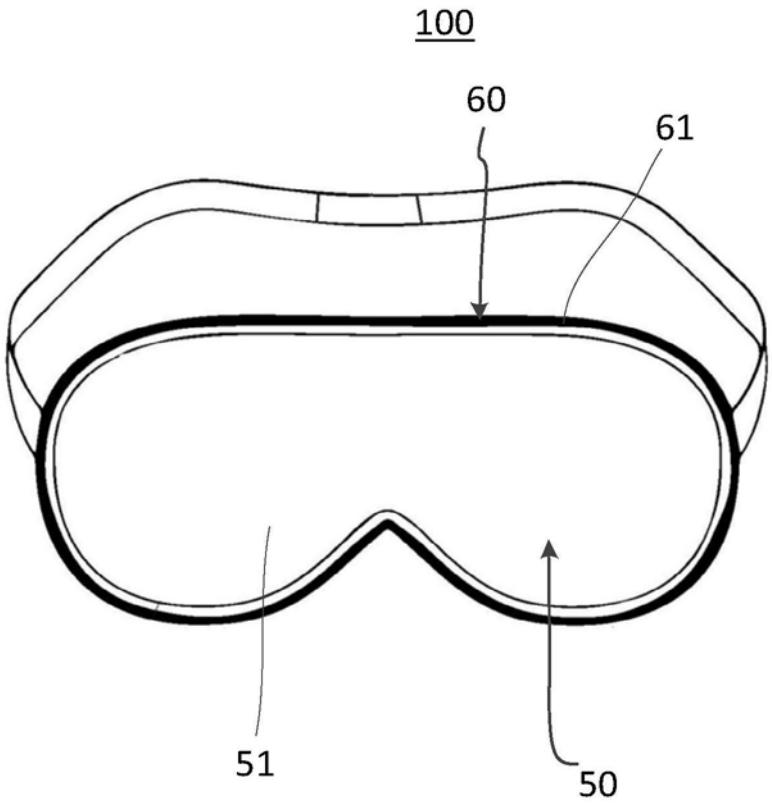

图10

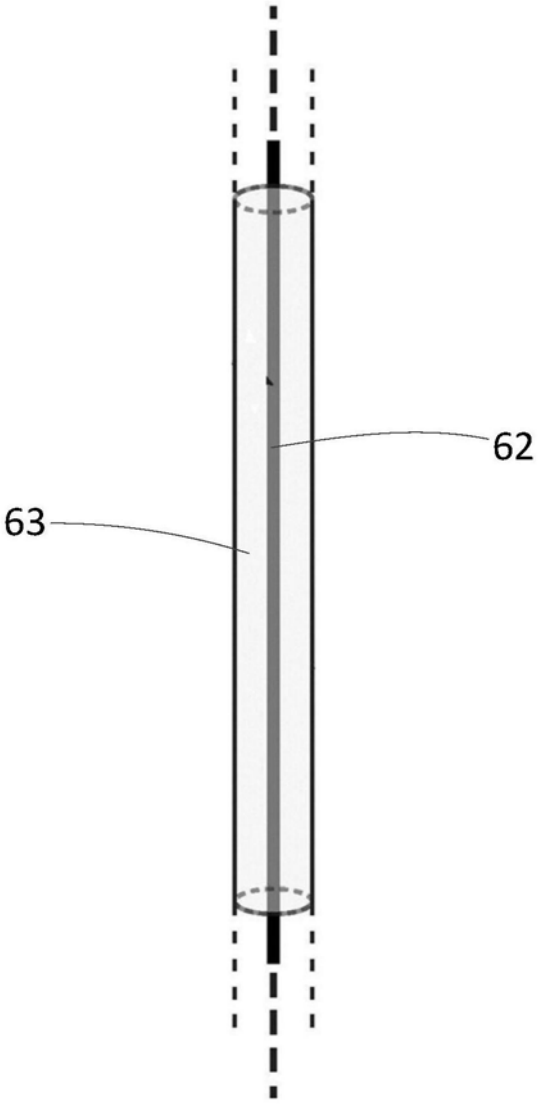

图11

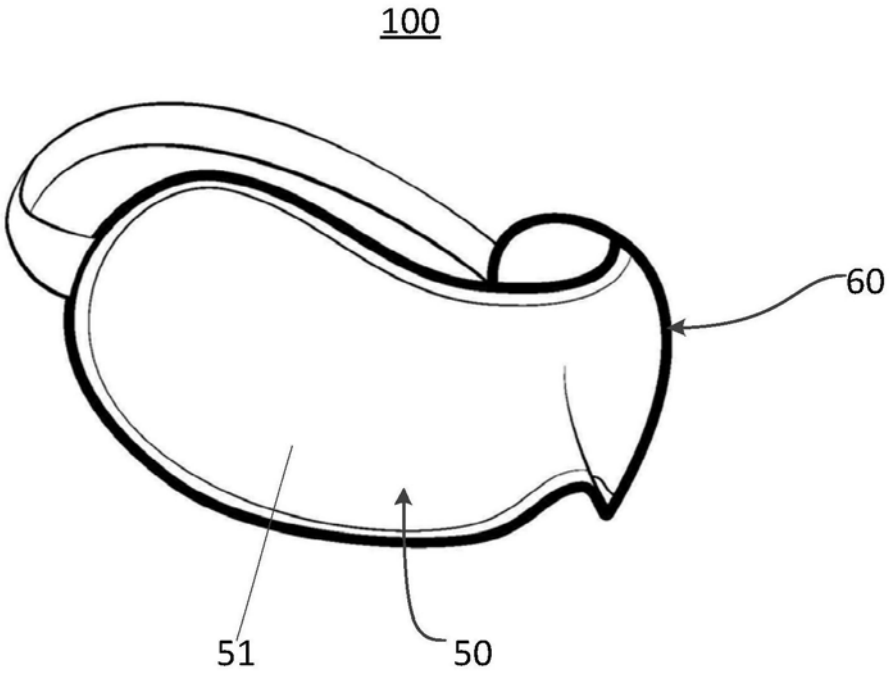

图12

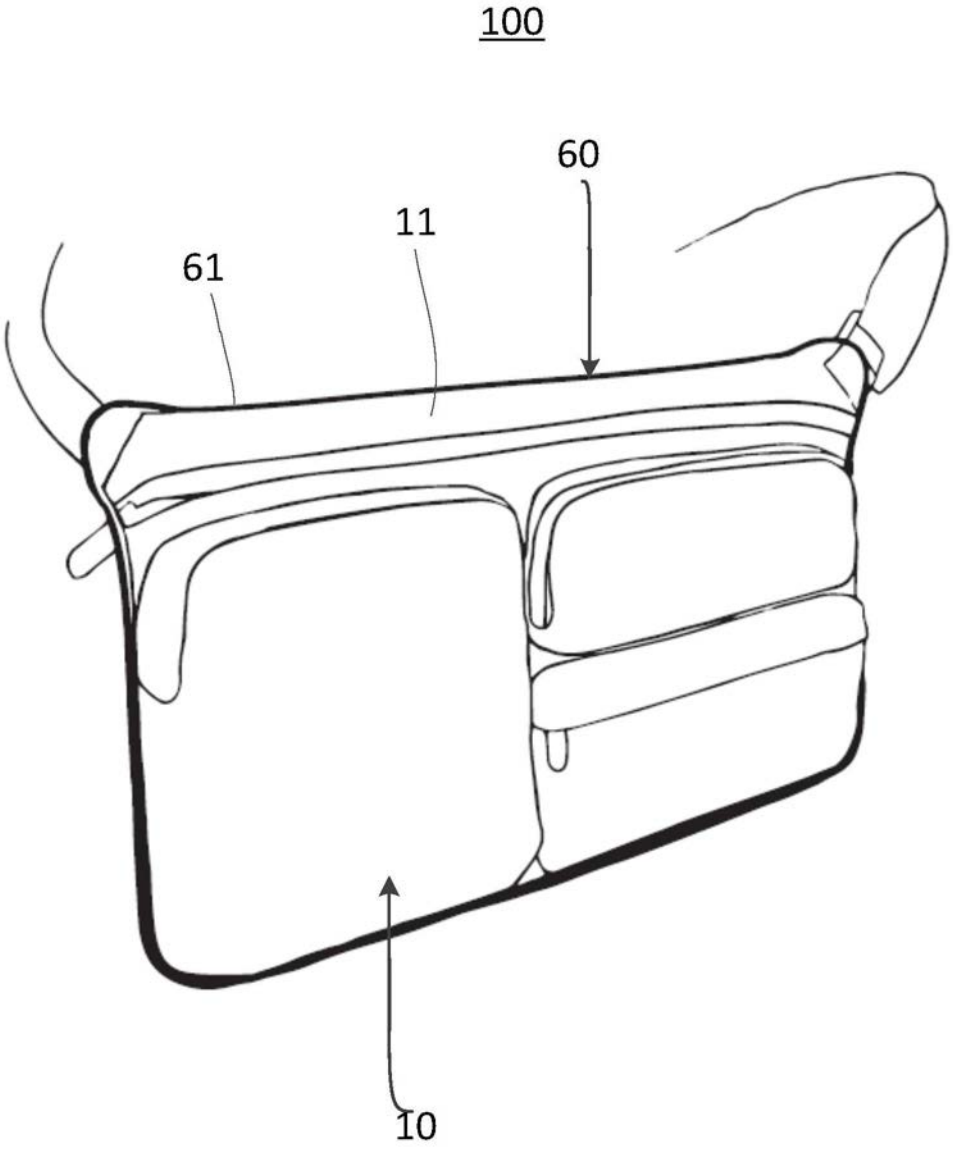

图13

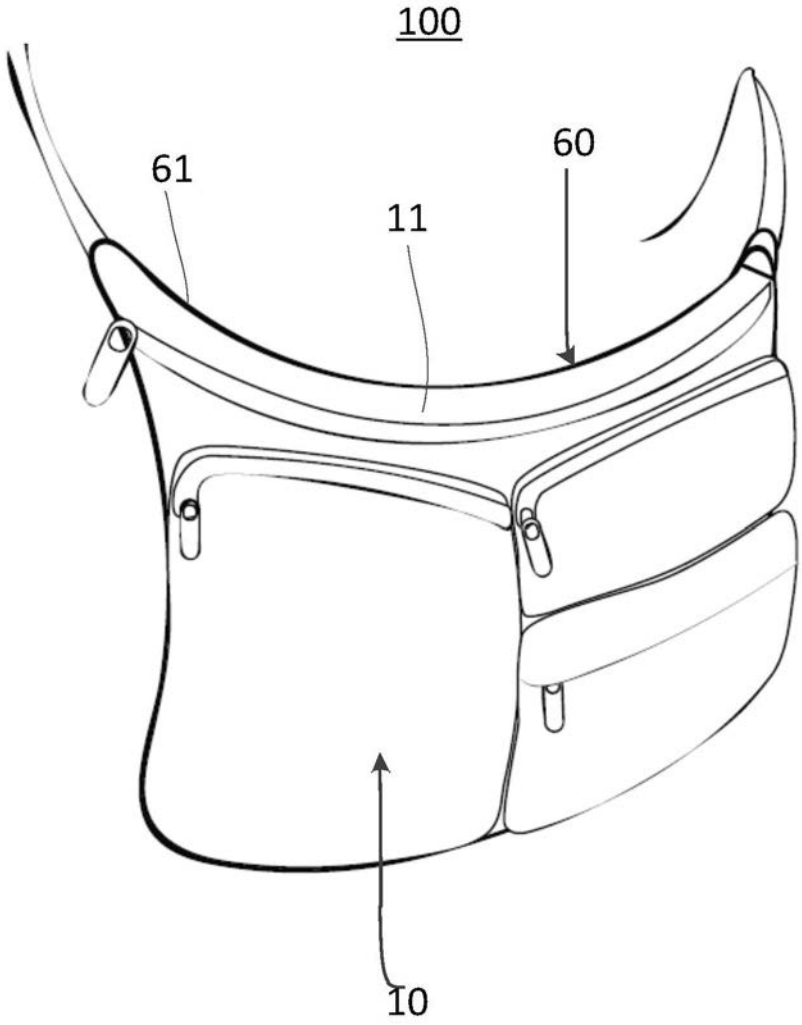

图14