(19)中华人民共和国国家知识产权局

(12)实用新型专利

(10)授权公告号 CN 201938859 U
(45)授权公告日 2011.08.24

(21)申请号 201020613967.4

(22)申请日 2010.10.21

(73)专利权人 华水土
地址 311400 浙江省富阳市琵琶墩83号信箱

(72)发明人 华水土

(51)Int.Cl.
A47C 17/02(2006.01)
A47C 17/86(2006.01)
A47C 20/00(2006.01)

权利要求书 1 页 说明书 1 页 附图 1 页

(54)实用新型名称

一种圆形扶手沙发椅

(57)摘要

本实用新型属椅子制作技术领域，涉及一种圆形扶手沙发椅。包括扶手板、坐面、靠背，扶手板为前后下部带两只脚、前边呈直边、上部及后部呈圆形边的弓状板面，坐面、靠背均用木板、海绵作内衬外包真皮面料制作而成，坐面呈方形坐垫面，靠背呈长方形靠垫面，两扶手板竖置左右两侧，坐面平置两扶手板内侧中部位置且与其固联，靠背竖置后靠位置且两侧下部与两扶手板固联、下部内侧与坐面后侧固联。本实用新型具有如下优点：造型新颖、时尚。

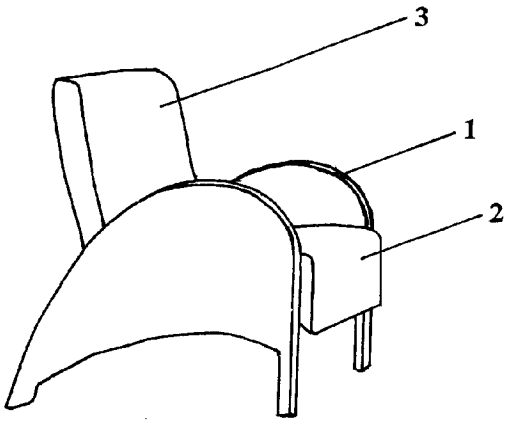

CN 201938859 U

1. 一种圆形扶手沙发椅，其特征在于：包括扶手板、坐面、靠背，扶手板为前后下部带两只脚、前边呈直边、上部及后部呈圆形边的弓状板面，坐面、靠背均用木板、海绵作内衬外包真皮面料制作而成，坐面呈方形坐垫面，靠背呈长方形靠垫面，两扶手板竖置左右两侧，坐面平置两扶手板内侧中部位置且与其固联，靠背竖置后靠位置且两侧下部与两扶手板固联、下部内侧与坐面后侧固联。

一种圆形扶手沙发椅

技术领域：

[0001] 本实用新型属椅子制作技术领域，涉及一种圆形扶手沙发椅。

背景技术：

[0002] 椅子是家庭最普通的家具，现有椅子虽然款式较多，但各有特点。尽管如此，在形状设计、舒适度、功能等方面未必满足众人需求。

发明内容：

[0003] 本实用新型的目的是给人们提供一种圆形扶手沙发椅。

[0004] 本实用新型所采用的技术方案：

[0005] 一种圆形扶手沙发椅，包括扶手板、坐面、靠背，扶手板为前后下部带两只脚、前边呈直边、上部及后部呈圆形边的弓状板面，坐面、靠背均用木板、海绵作内衬外包真皮面料制作而成，坐面呈方形坐垫面，靠背呈长方形靠垫面，两扶手板竖置左右两侧，坐面平置两扶手板内侧中部位置且与其固联，靠背竖置后靠位置且两侧下部与两扶手板固联、下部内侧与坐面后侧固联。

[0006] 本实用新型具有如下优点：造型新颖、时尚。

附图说明：

[0007] 图 1 为沙发椅结构示意图，其标记说明：扶手板 1，坐面 2，靠背 3。

具体实施方式：

[0008] 下面结合附图对本实用新型作进一步说明：

[0009] 一种圆形扶手沙发椅，包括扶手板 1、坐面 2、靠背 3，扶手板 1 为前后下部带两只脚、前边呈直边、上部及后部呈圆形边的弓状板面，坐面 2、靠背 3 均用木板、海绵作内衬外包真皮面料制作而成，坐面 2 呈方形坐垫面，靠背 3 呈长方形靠垫面，两扶手板 1 竖置左右两侧，坐面 2 平置两扶手板 1 内侧中部位置且与其固联，靠背 3 竖置后靠位置且两侧下部与两扶手板 1 固联、下部内侧与坐面 2 后侧固联。

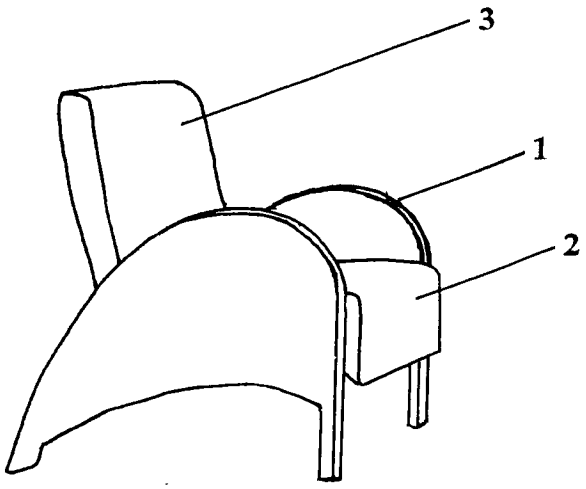

图 1