(19)中华人民共和国国家知识产权局

(12)实用新型专利

(10)授权公告号 CN 211067506 U
(45)授权公告日 2020.07.24

(21)申请号 201921832706.9

(22)申请日 2019.10.29

(73)专利权人 丛日晶
地址 024200 内蒙古自治区赤峰市宁城县中京街赤峰宁城县中心医院

(72)发明人 丛日晶

(74)专利代理机构 成都明涛智创专利代理有限公司 51289
代理人 杜梦

(51)Int.Cl.
A61G 1/02(2006.01)
A61G 1/04(2006.01)

权利要求书1页 说明书3页 附图2页

(54)实用新型名称

一种重症医学临床换床移位装置

(57)摘要

本实用新型公开了一种重症医学临床换床移位装置，包括移动底座，移动底座上设有固定床板，固定床板与移动底座之间通过支撑装置连接，固定床板上设有移位装置，且固定床板与移位装置之间通过转动座连接，转动座与固定床板之间设有活动装置，移位装置包括移位框架、插柄、插板和插槽，移位框架转动设置在固定床板上，移位框架内插设有若干插板，多个插板均固定在插柄上，移位框架上设有与插板配合的插槽，通过转动座使移位框架转动放置在患者的四周，然后在通过插柄将插板从床单底部插入，对患者进行支撑，然后可以通过活动装置将患者带到固定床板上，从而方便对患者进行移位。

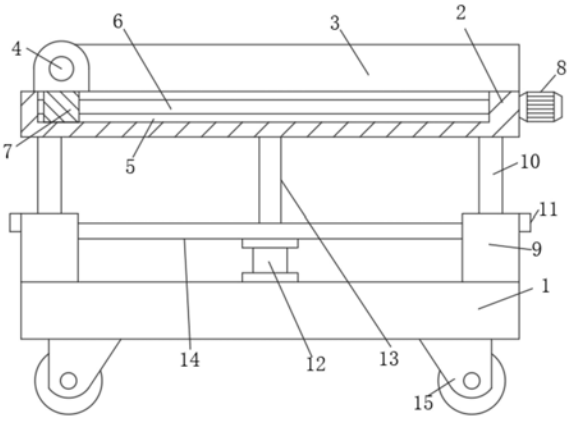

CN 211067506 U

1.一种重症医学临床换床移位装置,包括移动底座(1),其特征在于:所述移动底座(1)上设有固定床板(2),所述固定床板(2)与移动底座(1)之间通过支撑装置连接,所述固定床板(2)上设有移位装置(3),且固定床板(2)与移位装置(3)之间通过转动座(4)连接,所述转动座(4)与固定床板(2)之间设有活动装置,所述移位装置(3)包括移位框架(31)、插柄(32)、插板(33)和插槽(34),所述移位框架(31)转动设置在固定床板(2)上,所述移位框架(31)内插设有若干插板(33),多个所述插板(33)均固定在插柄(32)上,所述移位框架(31)上设有与插板(33)配合的插槽(34)。

2.如权利要求1所述的一种重症医学临床换床移位装置,其特征在于:所述插板(33)至少设有四个,且多个插板(33)均匀的设置在插柄(32)上,所述插板(33)包括平板(331)和倾斜板(332),所述平板(331)固定设置在插柄(32)上,所述平板(331)的端部设有倾斜板(332)。

3.如权利要求1所述的一种重症医学临床换床移位装置,其特征在于:所述活动装置包括滑槽(5)、螺纹杆(6)、滑块(7)和电机(8),所述转动座(4)的底部固定设有滑块(7),所述固定床板(2)上设有与滑块(7)配合的滑槽(5),所述滑槽(5)内设有螺纹杆(6),所述螺纹杆(6)与滑块(7)之间通过螺纹连接,所述螺纹杆(6)的端部设有电机(8),且电机(8)设置在固定床板(2)上。

4.如权利要求1所述的一种重症医学临床换床移位装置,其特征在于:所述移动底座(1)的底部四周均设有万向脚轮(15)。

5.如权利要求1所述的一种重症医学临床换床移位装置,其特征在于:所述支撑装置包括固定柱(9)、伸缩柱(10)、固定螺栓(11)和伸缩装置,所述移动底座(1)上的四周设有固定柱(9),多个所述固定柱(9)的端部均插设有伸缩柱(10),且伸缩柱(10)与固定柱(9)之间通过固定螺栓(11)连接,多个所述固定柱(9)之间设有伸缩装置。

6.如权利要求5所述的一种重症医学临床换床移位装置,其特征在于:所述伸缩装置包括电动伸缩缸(12)、伸缩杆(13)和定位板(14),多个所述固定柱(9)之间设有定位板(14),所述定位板(14)的底部固定设有电动伸缩缸(12),所述电动伸缩缸(12)的端部设有贯穿定位板(14)的伸缩杆(13),所述伸缩杆(13)的端部连接固定床板(2)。

一种重症医学临床换床移位装置

技术领域

[0001] 本实用新型涉及医疗器械技术领域，具体为一种重症医学临床换床移位装置。

背景技术

[0002] 住院病人需要经常在病房与检查室、手术室之间移动，需要将病人从病床上移动到另一个病床或者检查装置上。目前将病人从病床上移动到另一个病床或者检查装置往往需要多个护理人员将病人从病床抬起放置担架或者移动床上，然后将病人抬或推至另一个病床或者检查装置旁，然后将病人从担架或者移动床抬至另一个病床或者检查装置。然而，现有的移动方式十分不方便，而且在这种移动病人的方式下病人动作幅度较大，特别是一些重症患者，在移动的过程中病人更加痛苦，严重的可能加重病人的病情，为此本实用新型提出一种重症医学临床换床移位装置用于解决上述问题。

实用新型内容

[0003] 本实用新型的目的在于提供一种重症医学临床换床移位装置，以解决上述背景技术中提出的问题。

[0004] 为实现上述目的，本实用新型提供如下技术方案：一种重症医学临床换床移位装置，包括移动底座，所述移动底座上设有固定床板，所述固定床板与移动底座之间通过支撑装置连接，所述固定床板上设有移位装置，且固定床板与移位装置之间通过转动座连接，所述转动座与固定床板之间设有活动装置，所述移位装置包括移位框架、插柄、插板和插槽，所述移位框架转动设置在固定床板上，所述移位框架内插设有若干插板，多个所述插板均固定在插柄上，所述移位框架上设有与插板配合的插槽。

[0005] 所述插板至少设有四个，且多个插板均匀的设置在插柄上，所述插板包括平板和倾斜板，所述平板固定设置在插柄上，所述平板的端部设有倾斜板。

[0006] 所述活动装置包括滑槽、螺纹杆、滑块和电机，所述转动座的底部固定设有滑块，所述固定床板上设有与滑块配合的滑槽，所述滑槽内设有螺纹杆，所述螺纹杆与滑块之间通过螺纹连接，所述螺纹杆的端部设有电机，且电机设置在固定床板上。

[0007] 所述移动底座的底部四周均设有万向脚轮。

[0008] 所述支撑装置包括固定柱、伸缩柱、固定螺栓和伸缩装置，所述移动底座上的四周设有固定柱，多个所述固定柱的端部均插设有伸缩柱，且伸缩柱与固定柱之间通过固定螺栓连接，多个所述固定柱之间设有伸缩装置。

[0009] 所述伸缩装置包括电动伸缩缸、伸缩杆和定位板，多个所述固定柱之间设有定位板，所述定位板的底部固定设有电动伸缩缸，所述电动伸缩缸的端部设有贯穿定位板的伸缩杆，所述伸缩杆的端部连接固定床板。

[0010] 本实用新型实施例提供了一种重症医学临床换床移位装置。具备以下有益效果：

[0011] 1、当需要对患者进行移位时，通过旋转座，使得移位框架从固定床板上翻转与病床接触，然后通过插柄将插板从床单的底部插入，使得插板插入插槽内，从而对患者进行支

撑，然后在通过电机带动螺纹杆旋转，从而使得螺纹杆带动滑块在滑槽内进行位移，使得将移位装置移回固定床板上，然后通过移动底座配合万向脚轮移动到手术室或者另一个病床边，然后在通过电机回转，使得将患者推送到手术台或者病床边，然后可以拆卸插板进行移位，通过这样的设置，有效的防止在移动时对患者产生二次伤害；

[0012] 2、通过松开固定螺栓，然后可以开启电动伸缩杆，使得伸缩杆带动固定床板进行上升和下降，从而使固定床板与病床平齐，从而方便对患者进行移位，通过这样的设置，方便对不同高度的病床上的病患进行位移，移动更方便。

附图说明

[0013] 为了更清楚地说明本实用新型实施例或现有技术中的技术方案，下面将对实施例或现有技术描述中所需要使用的附图作简单地介绍，显而易见地，下面描述中的附图仅仅是本实用新型的一些实施例，对于本领域普通技术人员来讲，在不付出创造性劳动的前提下，还可以根据这些附图获得其他的附图。

[0014] 图1为本实用新型结构示意图；

[0015] 图2为本实用新型移位装置的结构示意图；

[0016] 图3为本实用新型插板的结构示意图。

[0017] 图中：移动底座1、固定床板2、移位装置3、移位框架31、插柄32、插板33、插槽34、转动座4、滑槽5、螺纹杆6、滑块7、电机8、固定柱9、伸缩柱10、固定螺栓11、电动伸缩缸12、伸缩杆13、定位板14、万向脚轮15。

具体实施方式

[0018] 为使本实用新型实施例的目的、技术方案和优点更加清楚，下面将结合本实用新型实施例中的附图，对本实用新型实施例中的技术方案进行清楚、完整地描述，显然，所描述的实施例是本实用新型一部分实施例，而不是全部的实施例。基于本实用新型中的实施例，本领域普通技术人员在没有作出创造性劳动前提下所获得的所有其他实施例，都属于本实用新型保护的范围。

[0019] 请参阅图1-3，本实用新型提供一种技术方案：一种重症医学临床换床移位装置，包括移动底座1，移动底座1上设有固定床板2，固定床板2与移动底座1之间通过支撑装置连接，固定床板2上设有移位装置3，且固定床板2与移位装置3之间通过转动座4连接，转动座4与固定床板2之间设有活动装置，移位装置3包括移位框架31、插柄32、插板33和插槽34，移位框架31转动设置在固定床板2上，移位框架31内插设有若干插板33，多个插板33均固定在插柄32上，移位框架31上设有与插板33配合的插槽34。

[0020] 进一步的，插板33至少设有四个，且多个插板33均匀的设置在插柄32上，插板33包括平板331和倾斜板332，平板331固定设置在插柄32上，平板331的端部设有倾斜板332，通过倾斜板332的设置，可以方便插入床单底部，然后在通过平板331对患者进行支撑；

[0021] 进一步的，活动装置包括滑槽5、螺纹杆6、滑块7和电机8，转动座4的底部固定设有滑块7，固定床板2上设有与滑块7配合的滑槽5，滑槽5内设有螺纹杆6，螺纹杆6与滑块7之间通过螺纹连接，螺纹杆6的端部设有电机8，且电机8设置在固定床板2上，通过电机8带动螺纹杆6旋转，从而使得螺纹杆6带动滑块7在滑槽5内进行左右位移，从而方便对患者进行移

位；

[0022] 进一步的，移动底座1的底部四周均设有万向脚轮15；

[0023] 进一步的，支撑装置包括固定柱9、伸缩柱10、固定螺栓11和伸缩装置，移动底座1上的四周设有固定柱9，多个固定柱9的端部均插设有伸缩柱10，且伸缩柱10与固定柱9之间通过固定螺栓11连接，多个固定柱9之间设有伸缩装置，通过固定螺栓11可以对固定柱9和伸缩柱10进行固定，方便对固定床板2进行支撑；

[0024] 进一步的，伸缩装置包括电动伸缩缸12、伸缩杆13和定位板14，多个固定柱9之间设有定位板14，定位板14的底部固定设有电动伸缩缸12，电动伸缩缸12的端部设有贯穿定位板14的伸缩杆13，伸缩杆13的端部连接固定床板2，当需要对固定床板2的高度进行调节时，通过松开固定螺栓11，然后可以开启电动伸缩杆12，使得伸缩杆13带动固定床板2进行上升和下降，从而使固定床板2与病床平齐，从而方便对患者进行移位。

[0025] 工作原理：在使用的过程中，当需要对患者进行移位时，通过旋转座4，使得移位框架31从固定床板2上翻转与病床接触，然后通过插柄32将插板33从床单的底部插入，使得插板33插入插槽34内，从而对患者进行支撑，然后在通过电机8带动螺纹杆6旋转，从而使得螺纹杆6带动滑块7在滑槽5内进行位移，使得将移位装置移回固定床板2上，然后通过移动底座1配合万向脚轮15移动到手术室或者另一个病床边，然后在通过电机8回转，使得将患者推送到手术台或者病床边，然后可以拆卸插板33进行移位，并且通过通过松开固定螺栓11，然后可以开启电动伸缩杆12，使得伸缩杆13带动固定床板2进行上升和下降，从而使固定床板2与病床平齐，从而方便对患者进行移位。

[0026] 尽管已经示出和描述了本实用新型的实施例，对于本领域的普通技术人员而言，可以理解在不脱离本实用新型的原理和精神的情况下可以对这些实施例进行多种变化、修改、替换和变型，本实用新型的范围由所附权利要求及其等同物限定。

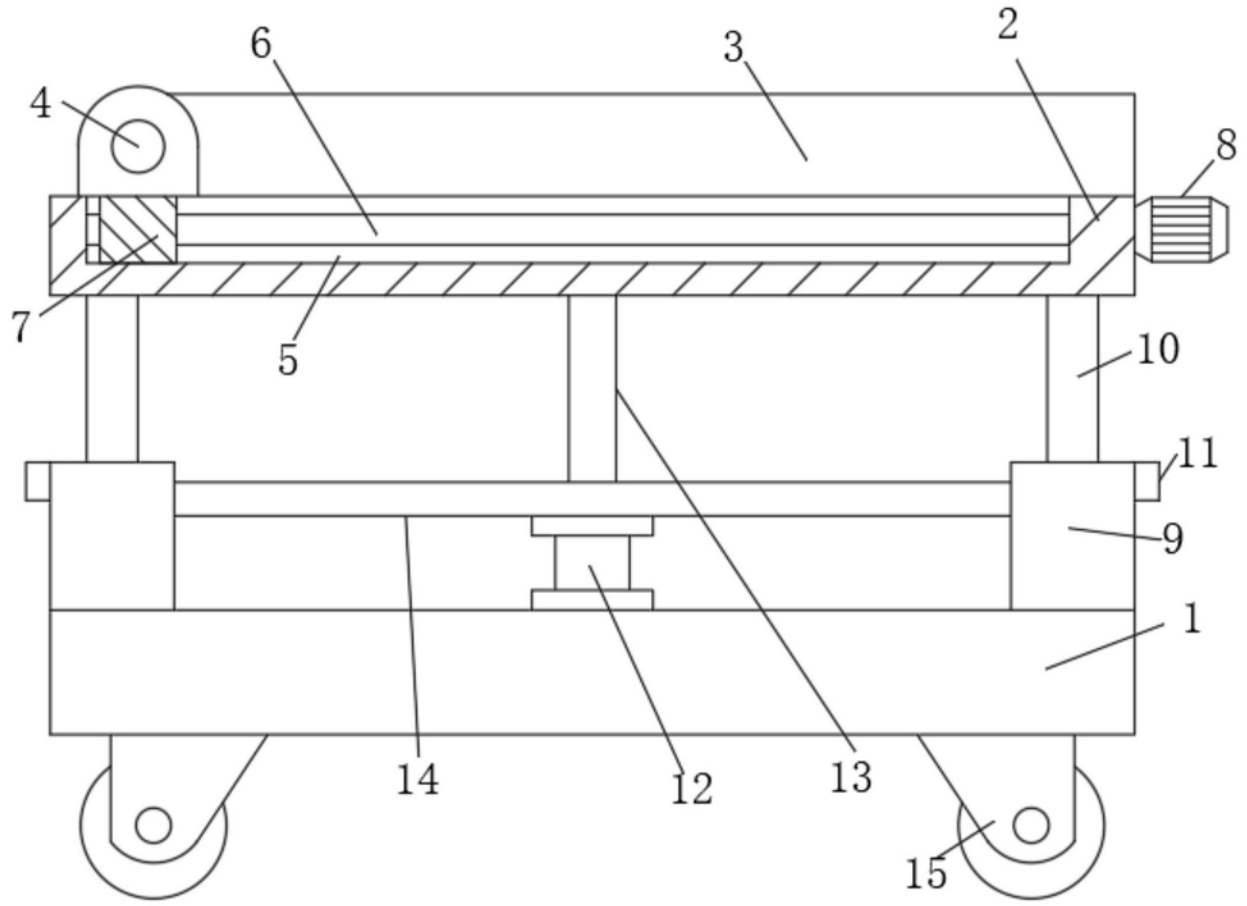

图1

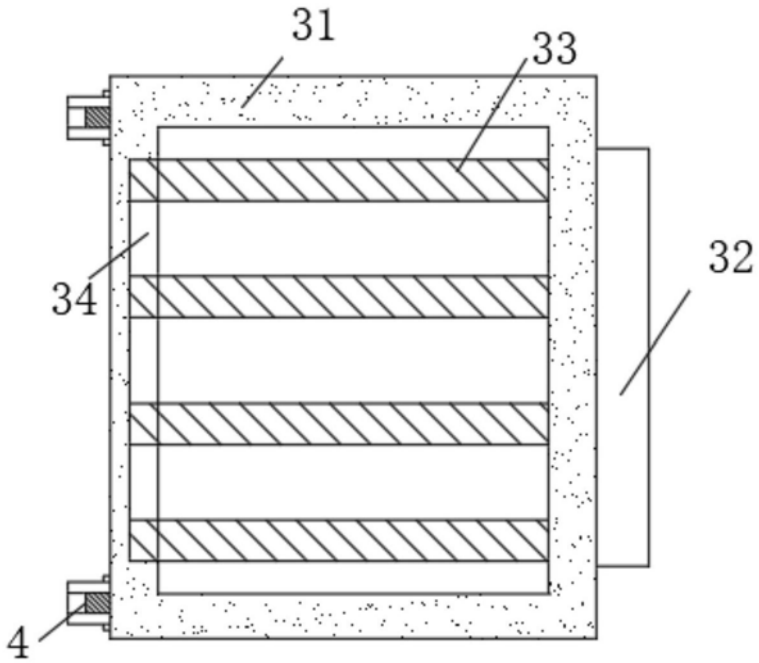

图2

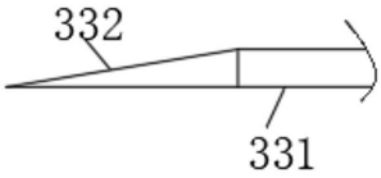

图3