(19)中华人民共和国国家知识产权局

(12)实用新型专利

(10)授权公告号 CN 202644804 U
(45)授权公告日 2013.01.02

(21)申请号 201220292951.7

(22)申请日 2012.06.20

(73)专利权人 深圳市奇信建设集团股份有限公司
地址 518040 广东省深圳市福田区江南名苑一、二层

(72)发明人 李琳 余少雄 崔若春

(51)Int.Cl.
E04B 9/06(2006.01)
E04B 9/22(2006.01)

权利要求书 1 页 说明书 2 页 附图 1 页

(54)实用新型名称

一种天花板吊顶龙骨结构

(57)摘要

本实用新型提供了一种天花板吊顶龙骨结构，将副龙骨横截面预制呈工字型，且该工字型副龙骨底部两侧纵向设置限位槽；该限位槽由第一槽口壁，以及靠近第一槽口壁内侧的第二槽口壁构成，且所述第二槽口壁高于该第一槽口壁，其中，该限位槽与一倒置L型背筋一端的卡持部挂接。本实用新型将限位槽的第二槽口壁设置高于第一槽口壁，能准确确定限位槽的位置，施工安装铝板时，施工人员能快速、准确的将背筋一端的卡持部卡扣在限位槽内，从而提高挂装效率和质量。本实用新型结构还能使整个龙骨结构更加稳定、牢固，同时也解决了吊顶表面的平整度问题。

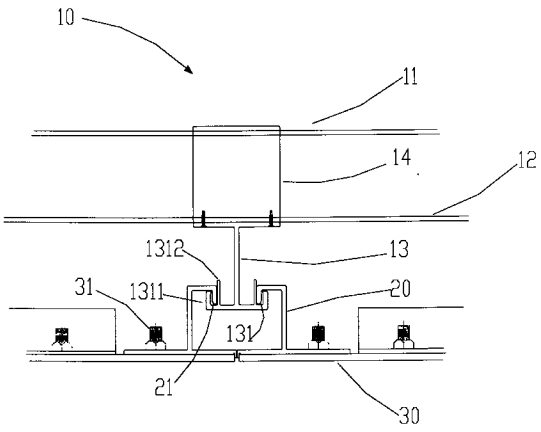

CN 202644804 U

1. 一种天花板吊顶龙骨结构，包括：

基板，固设于房顶上，以及；

吊件，安装于该基板上，以及；

主龙骨与副龙骨，吊装于吊件上，其中，所述副龙骨横截面呈工字型，且该工字型副龙骨底部两侧纵向设有限位槽，以及；

背筋，匹配安装于副龙骨上，其中，所述背筋横截面呈倒置L型，且该倒置L型背筋一端设有向下折弯的卡持部，以及；

铝板，固定安装于背筋上；

其特征在于：

所述限位槽包括第一槽口壁，以及靠近第一槽口壁内侧的第二槽口壁，且所述第二槽口壁高于该第一槽口壁。

2. 根据权利要求 1 所述的一种天花板吊顶龙骨结构，其特征在于，所述第二槽口壁与第一槽口壁高度之差为 5mm。

3. 根据权利要求 1 所述的一种天花板吊顶龙骨结构，其特征在于第二槽口壁厚度为 1mm。

4. 根据权利要求 1 所述的一种天花板吊顶龙骨结构，其特征在于该副龙骨为铝材。

5. 根据权利要求 1 所述的一种天花板吊顶龙骨结构，其特征在于该背筋与铝板用种钉连接。

一种天花板吊顶龙骨结构

【技术领域】

[0001] 本实用新型涉及室内装饰，尤其涉及一种天花板吊顶龙骨结构。

【背景技术】

[0002] 目前市场上的天花板类型多种多样，近年来铝板天花脱颖而出。因铝板板型多，线条流畅，颜色丰富，外观效果良好，更具有防火、防潮、易安装、易清洗等特点，设计师和客户还可根据家具的颜色和地板颜色来选购天花吊顶，受到广大消费者的欢迎。现在市场上的铝板安装方法都是采用传统的配套龙骨挂接；在我们施工的过程中，通常会在这些配套龙骨上设置有限位槽，同时与之挂接的背筋一端设置有匹配的卡持部（常见的背筋呈 L 型）。

[0003] 然而，在安装人员施工过程中，龙骨需要预先安装，于是在挂接背筋时，往往不能准确的找到限位槽的位置，而只能凭感觉安装，从而有可能背筋卡持部没有被真正安装在龙骨的限位槽内，经常发生二次挂装的情况。这样不仅给安装带来不便，同时由于错误的定位而需要二次挂装，挂装效率严重受到影响。

[0004] 因此，现有技术存在缺陷，有待改进。

【实用新型内容】

[0005] 本实用新型所解决的技术问题是克服上述的不足，提供一种易于准确定定位限位槽，便于安装的新型天花板吊顶龙骨结构。

[0006] 本实用新型所采用的技术方案是一种天花板吊顶龙骨结构，包括基板，固设于房顶上，以及；吊件，安装于该基板上，以及；主龙骨与副龙骨，吊装于吊件上，其中，所述副龙骨横截面呈工字型，且该工字型副龙骨底部两侧纵向设有限位槽，以及；背筋，匹配安装于副龙骨上，其中，所述背筋横截面呈倒置 L 型，且该倒置 L 型背筋一端设有向下折弯的卡持部，以及；铝板，固定安装于背筋上；所述限位槽包括第一槽口壁，以及靠近第一槽口壁内侧的第二槽口壁，且所述第二槽口壁高于该第一槽口壁。

[0007] 作为本实用新型进一步改进，所述第二槽口壁与第一槽口壁高度之差为 5mm。

[0008] 作为本实用新型进一步改进，该第二槽口壁厚度为 1mm。

[0009] 作为本实用新型进一步改进，该副龙骨为铝材。

[0010] 作为本实用新型进一步改进，该背筋与铝板用种钉连接。

[0011] 本实用新型将限位槽的第二槽口壁设置的高于第一槽口壁，施工安装时，施工人员将能很准确定位限位槽的位置，从而使得背筋一端的卡持部很容易卡扣在限位槽内，从而提高挂装效率和质量。本实用新型结构还能使整个龙骨结构更加稳定、牢固，同时也解决了吊顶表面的平整度问题。

【附图说明】

[0012] 图 1 为本实用新型的结构示意图。

[0013] 其中，附图标记为：

[0014] 10 天花吊顶龙骨结构、11 基板、12 主龙骨、13 副龙骨、14 吊件、131 限位槽、1311 第一槽口壁、1312 第二槽口壁、20 背筋、21 卡持部、30 铝板、31 种钉。

【具体实施方式】

[0015] 下面结合附图和实施方式对本实用新型作进一步说明。

[0016] 如图 1 所示一种天花板吊顶龙骨结构 10，包括用膨胀螺栓固定在屋顶上的基板 11，以及一端固定在该基板 11 上的吊件 14，且该吊件 14 主要用于吊接主龙骨 12 与铝制副龙骨 13，其中，该副龙骨 13 用于挂接背筋 20 一端，该背筋另一端则用种钉 31 与铝板 30 固定连接。

[0017] 进一步而言，该副龙骨 13 横截面呈工字型，且该工字型副龙骨底部两侧纵向设有限位槽 131 ；

[0018] 进一步而言，该限位槽 131 由第一槽口壁 1311，以及靠近第一槽口壁 1311 内侧设置的第二槽口壁 1312 构成，且所述第二槽口壁 1312 与该第一槽口壁高度之差为 5mm，同时为了节省材料我们将第二槽口壁 1312 厚度设置为 1mm。

[0019] 进一步而言，所述背筋 20 横截面呈倒置 L 型，且该倒置 L 型背筋 20 一端设有向下折弯的卡持部 21。

[0020] 施工安装时，由于第二槽口壁 1312 高于第一槽口壁，因此施工人员将能准确定位限位槽 131 的位置，从而也就很容易将卡持部 21 卡扣在限位槽 131 内。

[0021] 以上所述的仅是本实用新型的实施方式，在此应当指出，对于本领域的普通技术人员来说，在不脱离本实用新型创造构思的前提下，还可以做出改进，但这些均属于本实用新型的保护范围。

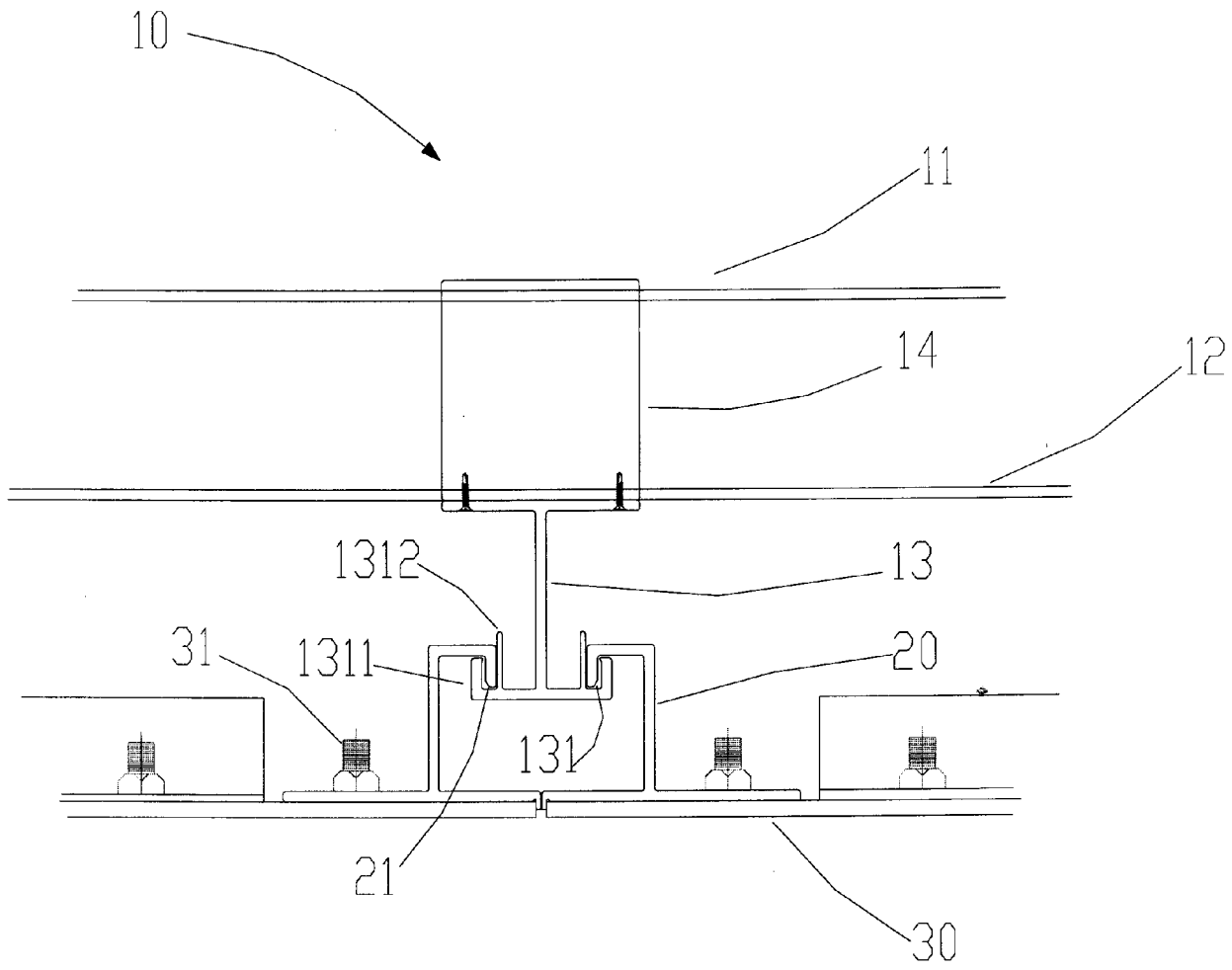

图 1