(19) 대한민국특허청(KR)
(12) 공개실용신안공보(U)

(11) 공개번호 20-2024-0000007
(43) 공개일자 2024년01월02일

(51) 국제특허분류(Int. Cl.)
G09F 17/00 (2006.01)
(52) CPC특허분류
G09F 17/00 (2013.01)
G09F 2017/0066 (2013.01)
(21) 출원번호 20-2022-0001547
(22) 출원일자 2022년06월23일
심사청구일자 2022년06월23일

(71) 출원인
김민석
경기도 의정부시 용민로 419, 1205동 104호 (낙양동, 라디언트캐슬)
(72) 고안자
김민석
경기도 의정부시 용민로 419, 1205동 104호 (낙양동, 라디언트캐슬)
(74) 대리인
김영관

전체 청구항 수 : 총 5 항

(54) 고안의 명칭 **교체 가능한 근조기**

(57) 요 약

본 고안은 교체 가능한 근조기에 관한 것으로, 근조깃발부재(130)를 수직으로 걸어둘 수 있도록 구비되는 서포트부재(110); '근조'의 문구가 표시된 깃발본체(131)와, 상기 서포트부재(110)의 상측에 걸어둘 수 있도록 걸이끈(133)이 구비된 근조깃발부재(130); 상기 근조깃발부재(130)를 발송한 개인 또는 근조깃발부재(130)를 발송한 단체명을 표시하며, 상기 근조깃발부재(130)의 전면에 교체 가능하게 설치되는 교체표시부재(150);를 마련하여 수직서포트에 설치되는 받침서포트에 의해 근조기를 수직으로 안정되게 세워 설치할 수 있고, 깃발본체를 수직서포트에 걸어 간편하게 설치할 수 있으며, 다수로 형성된 표시영역부에 표시하고자 하는 내용의 문구 또는 도안 등을 표시할 수 있고, 근조기를 보낸 기관명, 단체명과 함께 대표자 등을 표시할 수 있으며, 단체명 또는 대표자가 형성된 교체표시유닛을 교체하여 재사용할 수 있다는 효과가 얻어진다.

대 표 도 - 도1

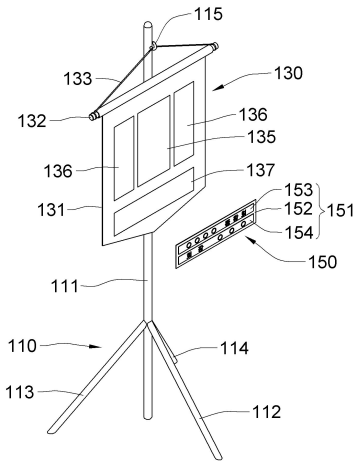

명 세 서

청구범위

청구항 1

근조깃발부재(130)를 수직으로 걸어둘 수 있도록 구비되는 서포트부재(110);

'근조'의 문구가 표시된 깃발본체(131)와, 상기 서포트부재(110)의 상측에 걸어둘 수 있도록 걸이끈(133)이 구비된 근조깃발부재(130);

상기 근조깃발부재(130)를 발송한 개인 또는 근조깃발부재(130)를 발송한 단체명을 표시하며, 상기 근조깃발부재(130)의 전면에 교체 가능하게 설치되는 교체표시부재(150);를 포함하는 것을 특징으로 하는 교체 가능한 근조기.

청구항 2

제1항에 있어서,

상기 서포트부재(110)는 소정의 높이로 고정되는 수직서포트(111);

상기 수직서포트(111)가 안정되게 세워질 수 있도록 상기 수직서포트(111)의 전면에 고정되는 제1 받침서포트(112);

상기 수직서포트(111)가 안정되게 세워지도록 상기 제1 받침서포트(112)와 소정의 각도만큼 이격되어 상기 수직서포트(111)에 고정되는 제2 받침서포트(113);

상기 수직서포트(111)가 안정되게 세워지도록 상기 제2 받침서포트(113)와 소정의 각도만큼 이격되어 상기 수직서포트(111)에 고정되는 제3 받침서포트(114);

상기 근조깃발부재(130)를 걸어둘 수 있도록 상기 수직서포트(111)의 상부에 고정되는 걸고리(115);를 포함하며,

상기 제1 받침서포트(112), 제2 받침서포트(113) 및 상기 제3 받침서포트(114)는 등간격의 방사상으로 설치되는 것을 특징으로 하는 교체 가능한 근조기.

청구항 3

제1항에 있어서,

상기 근조깃발부재(130)는 소정의 형상으로 형성되는 깃발본체(131);

상기 깃발본체(131)의 상단에 수평으로 고정되는 고정봉(132);

상기 서포트부재(110)의 상부에 고정된 걸고리(115)에 걸어둘 수 있도록 상기 고정봉(132)의 양측에 결속된 걸이끈(133);을 포함하며,

상기 깃발본체(131)의 중앙에 '근조'의 문구가 표시되는 제1 표시영역부(135);

상기 제1 표시영역부(135)의 양측에 '봉황'이 표시되는 제2 표시영역부(136);

상기 깃발본체(131)의 전면에 개인 또는 단체명을 표시하는 제3 표시영역부(137);가 형성되는 것을 특징으로 하는 교체 가능한 근조기.

청구항 4

제1항에 있어서,

상기 교체표시부재(150)는 상기 깃발본체(131)의 전면에 수평 방향으로 교체 가능하게 설치되는 수평표시유닛(151);

상기 깃발본체(131)의 전면에 수직 방향으로 교체 가능하게 설치되는 수직표시유닛(155);을 포함하는 것을 특징으로 하는 교체 가능한 근조기.

청구항 5

제4항에 있어서,

상기 수평표시유닛(151)은 소정의 크기로 형성되는 수평표시본체(152)와, 상기 수평표시본체(152)의 상부에 형성되는 상부표시부(153)와, 상기 수평표시본체(152)의 하부에 형성되는 상부표시부(154);를 포함하고,

상기 상부표시부(153)에는 '단체명'이 기재되고, 상기 하부표시부(154)에는 단체의 '대표자명'이 기재되며,

상기 수직표시유닛(155)은 상기 깃발본체(131)의 일측에 수직으로 설치되는 제1 수직깃발(156)과, 상기 깃발본체(131)의 타측에 수직으로 설치되는 제2 수직깃발(157);을 포함하는 것을 특징으로 하는 교체 가능한 근조기.

고안의 설명

기 술 분 야

[0001] 본 고안은 교체 가능한 근조기에 관한 것으로, 더욱 상세하게는 근조기에 기본적으로 표시되는 문구를 제외한 근조기를 발송한 단체명 등을 필요에 따라 교체하여 사용함으로써, 근조기를 재사용할 수 있도록 함은 물론 근조기의 구입에 따른 비용을 대폭 절감하여 사용할 수 있도록 하는 교체 가능한 근조기에 관한 것이다.

배 경 기 술

[0003] 일반적으로 장례에 대한 풍습이나 절차도 우리 주변의 기술과 생활에 영향을 받아 끊임없이 변화하고 있으며, 급변하는 정보통신의 발달은 장례절차에도 어김없이 그 영향을 미치고 있다.

[0004] 장례식장에 대해 제3자가 그 행사에 대한 근조의 표시로 근조의 화환을 보내 근조하고 있으며, 근조의 표시로 보내지는 다양한 종류의 화환들의 경우, 여러 종류의 꽃들을 특정 형태로 반복적으로 꽂아 화환을 형성하고 있는 것으로, 이렇게 생화들을 다수개 꽂아서 되는 화환들은 장례식이 끝나게 되면, 그대로 시들게 되어 화환 자체를 그대로 폐기 처리하여야 하는데 따른 쓰레기의 발생과 함께 발생된 쓰레기를 처리하기 위한 별도의 수고와 비용이 요구되는 문제와 함께 고가의 생화가 단 한 번의 축하 행사를 위해 사용될 수밖에 없어 그 효용가치에 있어서 매우 비경제적인 것이 사실이므로 화환을 보내는 사람 모두에게 부담스럽게 작용하게 된다.

[0005] 종래에 각종 경조사용으로 축하와 애도의 뜻을 표하는 데에 있어 통상적으로 화환이 사용되고 있다. 종래의 화환은 통상 3단 구성으로 이루어져 갖가지 꽃이 각 단에 장식되고 축하 및 애도의 뜻을 표하고자 하는 사람의 이름이나 회사의 명칭이 표기된 리본이 화환의 전면에 설치되고, 후방에는 대형의 화환을 일정한 각도로 고정 지지할 수 있는 받침부재가 구비되었다.

[0006] 그러나 종래 화환은 고가임에도 불구하고 사용수명이 몇 시간 내지는 며칠 밖에 되지 않아 과소비를 부추기고, 보내거나 받는 사람의 사회적 지위나 신분의 표시를 나타내는 전시효과를 제공함으로써 일반서민들에게 위화감과 열등의식을 조장하는 요소로 작용한다는 것이다.

[0007] 또한 이러한 종래의 화환은 일회용으로 사용 후 대량의 폐기물이 발생되어 환경오염을 유발하고, 취급 및 폐기가 불편하며 제작기간과 노동력이 많이 소요되어 시간이 급박한 경우 수요자들이 이를 쉽게 이용할 수 없는 단점이 있다.

[0008] 이뿐만 아니라 각종 경조사용 장소에 설치된 경우 많은 공간을 차지하게 되어 공간의 이용률이 떨어지게 되고, 장소가 협소한 경우 다수를 설치하기가 어려운 단점이 있었으며, 화환에 보내는 사람의 표식이 새겨지는 리본이 최소한의 문구(文句)만을 인쇄하거나 쓰여질 수 있도록 구성되어 있어서 보내는 사람이나 이를 받는 사람의 식

별이 어려운 문제점이 있다.

[0009] 상기와 같이 사용수명이 짧고, 취급 및 후처리가 까다로우며, 폐기물을 발생시켜 환경오염을 유발하는 화환을 대체하기 위하여 특정단체의 표장을 표시한 근조기 형태의 근조기 또는 상조기가 있다.

[0010] 종래의 상조기 또는 근조기는 천 등으로 이루어진 근조기에 고인을 추모하는 문자, 그림, 특정 단체의 표장 또는 엠블럼이 새겨져 있다.

[0011] 그러나 종래의 상조기 또는 근조기는 설치 및 회수가 가능하여 한번 구입해 놓으면 장기간 사용이 가능하지만, 종래의 화환보다 수배나 비싸므로 비용적인 측면에서 개인적으로 구매하기가 부담스러운 문제가 있다.

[0013] 예를 들어, 하기 특허문헌 1에는 '근조기'가 개시되어 있다.

[0014] 하기 특허문헌 1에 따른 근조기는 베이스에 조의를 나타내기 위한 심벌마크가 구비된 근조기에 있어서, 상기 베이스에 설치되어 서로 다른 형상을 갖는 복수의 심벌마크들을 선택적으로 교체할 수 있도록 된 교체수단을 구비한다.

[0015] 상기 교체수단은 상기 베이스와의 사이에 장착공간이 형성되도록 가장자리가 상기 베이스에 밀착되고 상기 심벌마크를 상기 장착공간으로 출입시킬 수 있도록 일 측에 상기 장착공간과 외부공간을 연통시키는 개구부가 형성되며 상기 장착공간에 배치된 심벌마크를 외부에서 인식할 수 있도록 빛을 투과하는 투광부가 마련된 포켓을 구비한다.

[0016] 상기 교체수단은 전면에 상기 심벌마크가 구비된 붙임패드와, 상기 붙임패드의 후면에 고정되는 제1시트와 상기 제1시트로부터 돌출형성된 걸림고리를 포함하는 제1부착패드와, 상기 베이스의 전면에 고정되는 제2시트와 상기 제2시트로부터 전방으로 돌출형성되어 상기 걸림고리에 걸림결합되는 갈고리 포함하는 제2부착패드를 구비한다.

[0018] 하기 특허문헌 2에는 '경조사용 화환'이 개시되어 있다.

[0019] 하기 특허문헌 2에 따른 경조사용 화환은 지면 또는 바닥면에 대하여 직각 또는 소정의 경사를 가지는 기울기로 세워지는 베이스와, 상기 베이스의 전면에 부착하여 축하 또는 근조를 위한 꽃 장식을 수행하도록 꽃을 실사인쇄한 바탕지와, 상기 베이스의 양측과 상측에 결합하여 바탕지를 보조하여 미적인 감을 고조시키는 장식물과, 상기 베이스의 배면에 결합 되어 베이스를 안정된 상태로 유지하는 지지대와, 상기 베이스의 하측에 위치하여 농,수,축산물을 안치할 수 있도록 하는 받침대로 경조사용 화환을 구비한다.

[0020] 상기 베이스는 지지대와 결합할 수 있도록 사방 가장자리에 결합공을 형성하여 접거나 또는 말아서 부피를 줄일 수 있도록 직물지 또는 합성수지재질로 구성하고, 상기 베이스의 배면에 장식물을 결합 또는 고정할 수 있도록 결합포켓 또는 집게 또는 로프로 구성하여 구비하는 장식물결합수단을 포함한다.

[0021] 상기 장식물은 베이스의 가장자리를 돋보이게 할 수 있도록 결합포켓에 결합되는 관엽체와, 상기 베이스의 상단 양측에서 아래 방향으로 내려 행사축하 또는 근조 멘트를 문자로 표현하고 보낸 사람의 이름 또는 상호를 표시하는 축하멘트리본과, 상기 베이스의 상단 중앙에 외관을 고조시킬 수 있도록 구비하는 장식리본을 포함한다.

선행기술문헌

특허문헌

[0023] (특허문헌 0001) 대한민국 특허 공개번호 제10-2015-0021422호

(특허문헌 0002) 대한민국 특허 공개번호 제10-2012-0054505호

(특허문헌 0003) 대한민국 특허 공개번호 제10-2016-0008909호

고안의 내용

해결하려는 과제

[0024] 본 고안의 목적은 상기한 바와 같은 문제점을 해결하기 위한 것으로, 장례식장에서 사용되는 근조기에 근조기를 발송한 개인 또는 단체명 등을 교체하여 사용할 수 있도록 하는 교체 가능한 근조기를 제공하는 것이다.

[0025] 본 고안의 다른 목적은 장례 중인 상태를 나타내는 근조기의 공통 부분인 '근조' 또는 '삼가 고인의 명복을 빕니다'를 자수로 표시하여 주고, 그 외의 부분을 교체하여 사용할 수 있도록 함으로써 근조기를 재사용할 수 있도록 하는 교체 가능한 근조기를 제공하는 것이다.

[0026] 본 고안의 또 다른 목적은 근조기를 발송한 개인 또는 단체명 등을 수평 또는 수직 방향으로 자유롭게 선택하여 설치할 수 있도록 하는 교체 가능한 근조기를 제공하는 것이다.

과제의 해결 수단

[0028] 상기한 바와 같은 목적을 달성하기 위하여, 본 고안에 따른 교체 가능한 근조기는 근조깃발부재(130)를 수직으로 걸어둘 수 있도록 구비되는 서포트부재(110); '근조'의 문구가 표시된 깃발본체(131)와, 상기 서포트부재(110)의 상측에 걸어둘 수 있도록 걸이끈(133)이 구비된 근조깃발부재(130); 상기 근조깃발부재(130)를 발송한 개인 또는 근조깃발부재(130)를 발송한 단체명을 표시하며, 상기 근조깃발부재(130)의 전면에 교체 가능하게 설치되는 교체표시부재(150);를 포함하는 것을 특징으로 한다.

[0029] 상기 서포트부재(110)는 소정의 높이로 고정되는 수직서포트(111); 상기 수직서포트(111)가 안정되게 세워질 수 있도록 상기 수직서포트(111)의 전면에 고정되는 제1 받침서포트(112); 상기 수직서포트(111)가 안정되게 세워지도록 상기 제1 받침서포트(112)와 소정의 각도만큼 이격되어 상기 수직서포트(111)에 고정되는 제2 받침서포트(113); 상기 수직서포트(111)가 안정되게 세워지도록 상기 제2 받침서포트(113)와 소정의 각도만큼 이격되어 상기 수직서포트(111)에 고정되는 제3 받침서포트(114); 상기 근조깃발부재(130)를 걸어둘 수 있도록 상기 수직서포트(111)의 상부에 고정되는 걸고리(115);를 포함하며,

[0030] 상기 제1 받침서포트(112), 제2 받침서포트(113) 및 상기 제3 받침서포트(114)는 등간격의 방사상으로 설치되는 것을 특징으로 한다.

[0031] 상기 근조깃발부재(130)는 소정의 형상으로 형성되는 깃발본체(131); 상기 깃발본체(131)의 상단에 수평으로 고정되는 고정봉(132); 상기 서포트부재(110)의 상부에 고정된 걸고리(115)에 걸어둘 수 있도록 상기 고정봉(132)의 양측에 결속된 걸이끈(133);을 포함하며,

[0032] 상기 깃발본체(131)의 중앙에 '근조'의 문구가 표시되는 제1 표시영역부(135); 상기 제1 표시영역부(135)의 양측에 '봉황'이 표시되는 제2 표시영역부(136); 상기 깃발본체(131)의 전면에 개인 또는 단체명을 표시하는 제3 표시영역부(137);가 형성되는 것을 특징으로 한다.

[0034] 상기 교체표시부재(150)는 상기 깃발본체(131)의 전면에 수평 방향으로 교체 가능하게 설치되는 수평표시유닛(151); 상기 깃발본체(131)의 전면에 수직 방향으로 교체 가능하게 설치되는 수직표시유닛(155);을 포함하는 것을 특징으로 한다.

[0035] 상기 수평표시유닛(151)은 소정의 크기로 형성되는 수평표시본체(152)와, 상기 수평표시본체(152)의 상부에 형성되는 상부표시부(153)와, 상기 수평표시본체(152)의 하부에 형성되는 상부표시부(154);를 포함하고, 상기 상부표시부(153)에는 '단체명'이 기재되고, 상기 하부표시부(154)에는 단체의 '대표자명'이 기재되며,

[0036] 상기 수직표시유닛(155)은 상기 깃발본체(131)의 일측에 수직으로 설치되는 제1 수직깃발(156)과, 상기 깃발본체(131)의 타측에 수직으로 설치되는 제2 수직깃발(157);을 포함하는 것을 특징으로 한다.

고안의 효과

[0038] 상술한 바와 같이, 본 고안에 따른 교체 가능한 근조기에 의하면, 수직서포트에 설치되는 받침서포트에 의해 근조기를 수직으로 안정되게 세워 설치할 수 있고, 깃발본체를 수직서포트에 걸어 간편하게 설치할 수 있으며, 다수로 형성된 표시영역부에 표시하고자 하는 내용의 문구 또는 도안 등을 표시할 수 있고, 근조기를 보낸 기관명, 단체명과 함께 대표자 등을 표시할 수 있으며, 단체명 또는 대표자가 형성된 교체표시유닛을 교체하여 재사용할 수 있다는 효과가 얻어진다.

도면의 간단한 설명

[0040] 도 1은 본 고안의 바람직한 제1 실시 예에 따른 교체 가능한 근조기를 도시한 분해 입체도,

도 2는 본 고안의 바람직한 제1 실시 예에 따른 교체 가능한 근조기를 도시한 입체도,

도 3은 본 고안의 바람직한 제1 실시 예에 따른 교체 가능한 근조기를 도시한 정면도,

도 4는 본 고안의 바람직한 제2 실시 예에 따른 교체 가능한 근조기를 도시한 분해 입체도,

도 5는 본 고안의 바람직한 제2 실시 예에 따른 교체 가능한 근조기를 도시한 입체도,

도 6은 본 고안의 바람직한 제2 실시 예에 따른 교체 가능한 근조기를 도시한 정면도.

고안을 실시하기 위한 구체적인 내용

[0041] 아래에서는 첨부한 도면을 참고로 하여 본 고안의 실시 예에 대하여 본 고안이 속하는 기술분야에서 통상의 지식을 가진 자가 용이하게 실시할 수 있도록 상세히 설명한다.

[0042] 그러나 본 고안에 관한 설명은 구조적 내지 기능적 설명을 위한 실시 예에 불과하므로 본 고안의 권리범위는 본문에 설명된 실시예에 의하여 제한되는 것으로 해석되어서는 아니 된다.

[0043] 예컨대, 실시 예들은 다양한 변경이 가능하고 여러 가지 형태를 가질 수 있기 때문에 본 고안의 권리범위는 기술적 사상을 실현할 수 있는 균등물들을 포함하는 것으로 이해되어야 한다.

[0044] 또한 본 고안에서 제시된 목적 또는 효과는 특정 실시예가 이를 전부 포함하여야 한다거나 그러한 효과만을 포함하여야 한다는 의미는 아니기 때문에 본 고안의 권리범위는 이에 의하여 제한되는 것으로 이해되어서는 아니 될 것이다.

[0045] 본 명세서에서, 본 실시 예는 본 고안의 개시가 완전하도록 하며, 본 고안이 속하는 기술분야에서 통상의 지식을 가진 자에게 고안의 범주를 완전하게 알려주기 위해 제공되는 것이다. 그리고 본 고안은 청구항의 범주에 의해 정의될 뿐이다.

[0046] 따라서 몇몇 실시 예에서, 잘 알려진 구성 요소, 잘 알려진 동작 및 잘 알려진 기술들은 본 고안이 모호하게 해석되는 것을 피하기 위하여 구체적으로 설명되지 않는다.

[0047] 한편, 본 고안에서 서술되는 용어의 의미는 사전적 의미에 제한되지 않으며, 다음과 같이 이해되어야 할 것이다.

[0048] 어떤 구성요소가 다른 구성요소에 "연결되어" 있다고 언급된 때에는 그 다른 구성요소에 직접적으로 연결될 수도 있지만, 중간에 다른 구성요소가 존재할 수도 있다고 이해되어야 할 것이다. 반면에, 어떤 구성요소가 다른 구성요소에 "직접 연결되어" 있다고 언급된 때에는 중간에 다른 구성요소가 존재하지 않는 것으로 이해되어야 할 것이다. 한편, 구성요소들 간의 관계를 설명하는 다른 표현들, 즉 "~사이에"와 "바로 ~사이에" 또는 "~에 이웃하는"과 "~에 직접 이웃하는" 등도 마찬가지로 해석되어야 한다.

[0049] 단수의 표현은 문맥상 명백하게 다르게 뜻하지 않는 한 복수의 표현을 포함하는 것으로 이해되어야 하고, "포함하다" 또는 "가지다" 등의 용어는 설시된 특징, 숫자, 단계, 동작, 구성요소, 부분품 또는 이들을 조합한 것이 존재함을 지정하려는 것이며, 하나 또는 그 이상의 다른 특징이나 숫자, 단계, 동작, 구성요소, 부분품 또는 이들을 조합한 것들의 존재 또는 부가 가능성을 미리 배제하지 않는 것으로 이해되어야 한다.

[0050] 여기서 사용되는 모든 용어들은 다르게 정의되지 않는 한, 본 고안이 속하는 분야에서 통상의 지식을 가진 자에 의해 일반적으로 이해되는 것과 동일한 의미를 가진다.

[0051] 일반적으로 사용되는 사전에 정의되어 있는 용어들은 관련 기술의 문맥상 가지는 의미와 일치하는 것으로 해석되어야 하며, 본 고안에서 명백하게 정의하지 않는 한 이상적이거나 과도하게 형식적인 의미를 지니는 것으로 해석될 수 없다.

[0053] 이하 본 고안의 바람직한 실시 예에 따른 교체 가능한 근조기를 첨부된 도면을 참조하여 상세하게 설명한다.

[0054] 본 고안의 바람직한 실시 예에 따른 교체 가능한 근조기는 근조깃발부재(130)를 수직으로 걸어둘 수 있도록 구비되는 서포트부재(110)와, '근조'의 문구가 표시된 깃발본체(131)와, 상기 서포트부재(110)의 상측에 걸어둘 수 있도록 걸이끈(133)이 구비된 근조깃발부재(130)와, 상기 근조깃발부재(130)를 발송한 개인 또는 근조깃발부재(130)를 발송한 단체명을 표시하며, 상기 근조깃발부재(130)의 전면에 교체 가능하게 설치되는 교체표시부재(150)를 포함한다.

[0056] <제1 실시 예>

[0057] 도 1은 본 고안의 바람직한 제1 실시 예에 따른 교체 가능한 근조기를 도시한 분해 입체도이고, 도 2는 본 고안의 바람직한 제1 실시 예에 따른 교체 가능한 근조기를 도시한 입체도이며, 도 3은 본 고안의 바람직한 제1 실

시 예에 따른 교체 가능한 근조기를 도시한 정면도이다.

[0058] 도 1 내지 도 3에 도시된 바와 같이, 본 고안의 제1 실시 예에 따른 교체 가능한 근조기는 수직으로 세워둘 수 있도록 구비되는 서포트부재(110)와, 상기 서포트부재(110)에 걸리는 근조깃발부재(130)와, 상기 근조깃발부재(130)에 단체명 또는 모임명 등을 교체 가능하게 설치되는 교체표시부재(150)로 이루어진다.

[0059] 상기 서포트부재(110)는 소정의 높이로 고정되는 수직서포트(111)와, 상기 수직서포트(111)가 안정되게 세워질 수 있도록 상기 수직서포트(111)의 전면에 고정되는 제1 받침서포트(112)와, 상기 수직서포트(111)가 안정되게 세워지도록 상기 제1 받침서포트(112)와 소정의 각도만큼 이격되어 상기 수직서포트(111)에 고정되는 제2 받침서포트(113)와, 상기 수직서포트(111)가 안정되게 세워지도록 상기 제2 받침서포트(113)와 소정의 각도만큼 이격되어 상기 수직서포트(111)에 고정되는 제3 받침서포트(114)와, 상기 근조깃발부재(130)를 걸어둘 수 있도록 상기 수직서포트(111)의 상부에 고정되는 걸고리(115)를 포함하며, 상기 제1 받침서포트(112), 제2 받침서포트(113) 및 상기 제3 받침서포트(114)는 등간격의 방사상으로 설치된다.

[0060] 상기 서포트부재(110)의 수직서포트(111)는 수직으로 세워 설치할 수 있도록 소정의 높이로 형성되며, 상기 수직서포트(111)의 하부에는 수직서포트(111)를 보다 안정되게 세울 수 있도록 다수의 받침서포트(112, 113, 114)가 설치된다.

[0061] 상기 제1 받침서포트(112)는 수직서포트(111)의 전면에 소정의 각도로 경사지게 설치되고, 상기 제2 받침서포트(113)는 수직서포트(111)의 일측에 소정의 각도로 경사지게 설치되며, 상기 제3 받침서포트(114)는 수직서포트(111)의 타측에 소정의 각도로 경사지게 설치된다.

[0062] 이들 3개의 받침서포트(112, 113, 114)는 수직서포트(111)가 넘어지지 않도록 120° 의 등간격으로 설치된다. 즉, 3개의 받침서포트(112, 113, 114)는 삼각형의 형상으로 설치된다.

[0063] 아울러 상기 수직서포트(111)의 상부에는 근조깃발부재(130)를 걸어둘 수 있도록 걸고리(115)가 설치된다.

[0064] 상기 걸고리(115)는 상면이 개방되게 형성되며, 이에 근조깃발부재(130)를 걸고리(115)에 간편하게 걸어 설치할 수 있게 한다.

[0065] 상기 근조깃발부재(130)는 소정의 형상으로 형성되는 깃발본체(131)와, 상기 깃발본체(131)의 상단에 수평으로 고정되는 고정봉(132)과, 상기 서포트부재(110)의 상부에 고정된 걸고리(115)에 걸어둘 수 있도록 상기 고정봉(132)의 양측에 결속된 걸이끈(133)을 포함한다.

[0066] 상기 근조깃발부재(130)에는 상기 깃발본체(131)의 중앙에 '근조'의 문구가 표시되는 제1 표시영역부(135)와, 상기 제1 표시영역부(135)의 양측에 '봉황'이 표시되는 제2 표시영역부(136)와, 상기 깃발본체(131)의 전면에 개인 또는 단체명을 표시하는 제3 표시영역부(137)가 형성된다.

[0067] 상기 근조깃발부재(130)의 깃발본체(131)는 소정의 형상으로 형성되며, 상기 깃발본체(131)의 상부에는 깃발본체(131)가 펼쳐진 상태를 유지하도록 고정봉(132)이 설치된다.

[0068] 아울러 상기 고정봉(132)에는 걸이끈(133)이 결속되며, 상기 걸이끈(133)의 양측은 고정봉(132)에 결속된다. 이에 걸이끈(133)은 걸고리(115)에 걸어 설치할 수 있게 된다.

[0069] 한편 상기 깃발본체(131)에는 장례식장임을 나타내는 '謹弔(근조)'를 표시하는 제1 표시영역부(135)가 형성되고, 근조기의 휘장을 보다 고급스럽게 표시할 수 있도록 제1 표시영역부(135)의 양측에 제2 표시영역부(136)가 형성된다.

[0070] 상기 제2 표시영역부(136)에는 봉황 등이 표시되거나 '삼가 고인의 명복을 빕니다' 등의 문구가 표시될 수 있음은 물론이다.

[0071] 상기 제3 표시영역부(137)는 깃발본체(131)의 하부에 형성되는 것으로, 상기 제3 표시영역부(137)에는 근조기를 보낸 단체명 또는 기관, 개인의 이름 등이 표시될 수 있다.

[0072] 즉, 상기 제3 표시영역부(137)에는 교체표시부재(150)가 설치될 수 있다.

[0073] 상기 교체표시부재(150)는 상기 깃발본체(131)의 전면에 수평 방향으로 교체 가능하게 설치되는 수평표시유닛(151)과, 상기 깃발본체(131)의 전면에 수직 방향으로 교체 가능하게 설치되는 수직표시유닛(155)을 포함한다.

[0074] 상기 수평표시유닛(151)은 깃발본체(131)의 하부에 형성된 제3 표시영역부(137)에 설치되는 것으로, 상기 수평

표시유닛(151)의 수평표시본체(152)는 소정의 크기를 갖는 사각형의 형상으로 형성된다.

[0075] 상기 제1 표시영역부(135)의 '근조' 문구는 깃발본체(131)에 자수(刺繡)로 이루어지며, 상기 제2 표시영역부(136)에 새겨지는 '삼가 고인의 명복을 빕니다' 등의 문구는 자수(刺繡)로 이루어지며, 상기 제3 표시영역부(137)에 설치되는 수평표시유닛(151)은 인쇄 등의 방법으로 형성될 수 있다.

[0076] 즉, 제1 표시영역부(135)와 제2 표시영역부(136)는 기존의 근조기와 동일하게 자수(刺繡)로 형성되며, 제3 표시영역부(137)는 금박인쇄 등으로 이루어져 교체 가능하게 형성된다.

[0077] 상기 수평표시유닛(151)은 소정의 크기로 형성되는 수평표시본체(152)와, 상기 수평표시본체(152)의 상부에 형성되는 상부표시부(153)와, 상기 수평표시본체(152)의 하부에 형성되는 상부표시부(154)를 포함한다.

[0079] 상기 수평표시유닛(151)의 수평표시본체(152)에는 단체명 또는 기관명 등을 표시하는 상부표시부(153)가 형성되고, 상기 상부표시부(153)의 하부에는 기관명 또는 단체명의 대표자를 표시하는 하부표시부(154)가 형성된다.

[0080] 상기 상부표시부(153)에는 '단체명'이 기재되고, 상기 하부표시부(154)에는 단체의 '대표자명'이 기재된다.

[0082] <제2 실시 예>

[0083] 도 4는 본 고안의 바람직한 제2 실시 예에 따른 교체 가능한 근조기를 도시한 분해 입체도이고, 도 5는 본 고안의 바람직한 제2 실시 예에 따른 교체 가능한 근조기를 도시한 입체도이며, 도 6은 본 고안의 바람직한 제2 실시 예에 따른 교체 가능한 근조기를 도시한 정면도이다.

[0084] 도 4 내지 도 6에 도시된 바와 같이, 본 고안의 제2 실시 예에 따른 교체 가능한 근조기는 서포트부재(110), 근조깃발부재(130)와 교체표시부재(150)가 구비된다.

[0085] 본 고안의 제2 실시 예에 따른 근조기의 서포트부재(110)와 근조깃발부재(130)는 전술한 제1 실시 예와 동일하므로, 동일한 구성에 대하여 동일한 명칭 및 도면부호를 사용하여 설명하기로 하며, 이에 중복되는 설명은 생략하기로 한다.

[0086] 본 고안의 제2 실시 예에 따른 교체표시부재(150)는 근조깃발부재(130)에 수직으로 설치되는 수직표시유닛(155)으로 이루어진다.

[0087] 상기 수직표시유닛(155)은 상기 깃발본체(131)의 일측에 수직으로 설치되는 제1 수직깃발(156)과, 상기 깃발본체(131)의 타측에 수직으로 설치되는 제2 수직깃발(157)을 포함한다.

[0088] 상기 제1 수직깃발(156)과 제2 수직깃발(157)은 수직으로 형성되며, 상기 제1 수직깃발(156)에는 단체명 또는 기관명과 함께 단체의 대표자, 기관의 기관장 등이 함께 표시될 수 있다.

[0089] 또 상기 제2 수직깃발(157)에는 '삼가 고인의 명복을 빕니다' 등의 문구가 표시될 수 있다.

[0090] 이들 제1 수직깃발(156)과 제2 수직깃발(157)에 표시되는 문구는 필요에 따라 바뀌어 표시될 수 있음은 물론이다.

[0092] 이상 본 고안자에 의해서 이루어진 고안을 상기 실시 예에 따라 구체적으로 설명하였지만, 본 고안은 상기 실시 예에 한정되는 것은 아니고 그 요지를 이탈하지 않는 범위에서 여러 가지로 변경 가능한 것은 물론이다.

부호의 설명

[0094]

110: 서포트부재	111: 수직서포트
112: 제1 받침서포트	113: 제2 받침서포트
114: 제3 받침서포트	115: 걸고리
130: 근조깃발부재	131: 깃발본체
132: 고정봉	133: 걸이끈
135: 제1 표시영역부	136: 제2 표시영역부
137: 제3 표시영역부	
150: 교체표시부재	151: 수평표시유닛

152: 수평표시본체 153: 상부표시부

154: 하부표시부 155: 수직표시유닛

156: 제1 수직깃발 157: 제2 수직깃발

도면

도면1

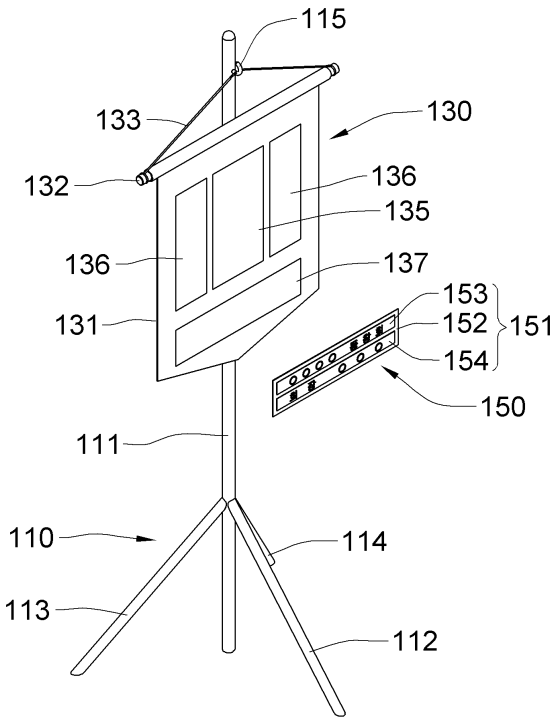

도면2

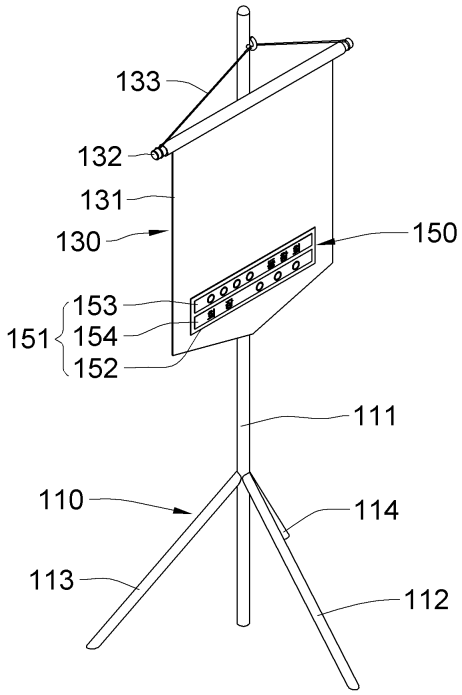

도면3

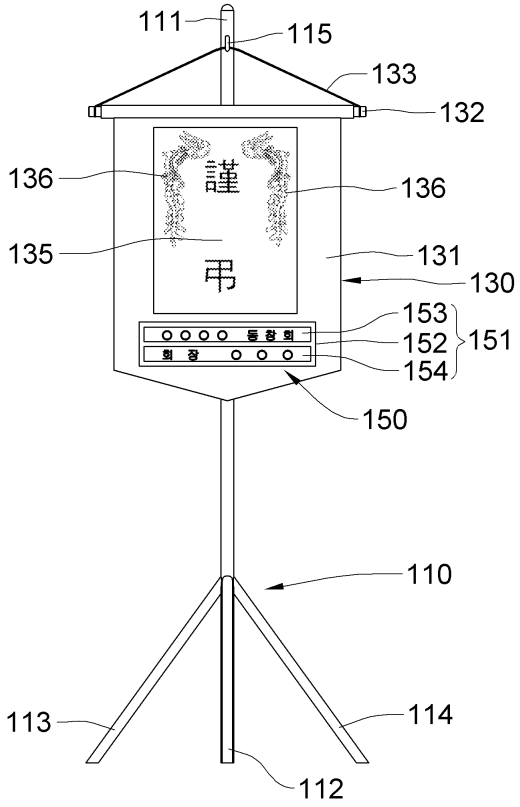
111
115
133
132
136
謹
136
135
弔
131
130
153
152
151
154
150
110
113
114
112

도면4

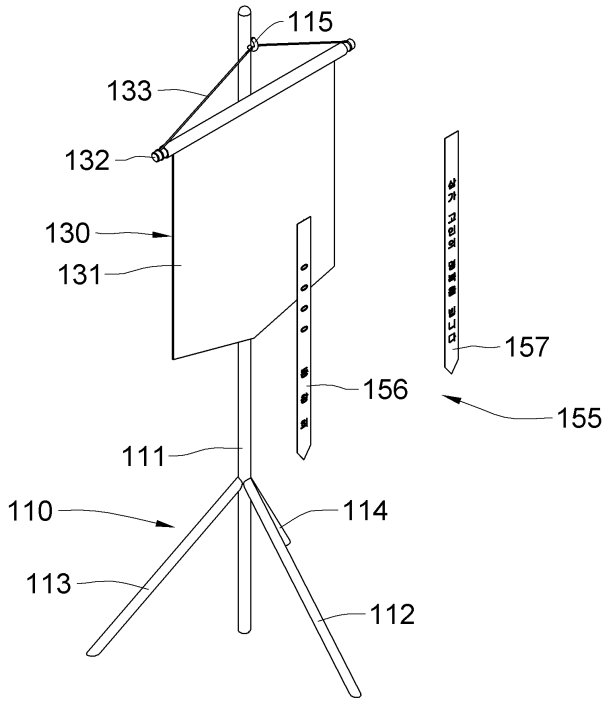
115
133
132
130
131
157
156
155
111
110
114
113
112

도면5

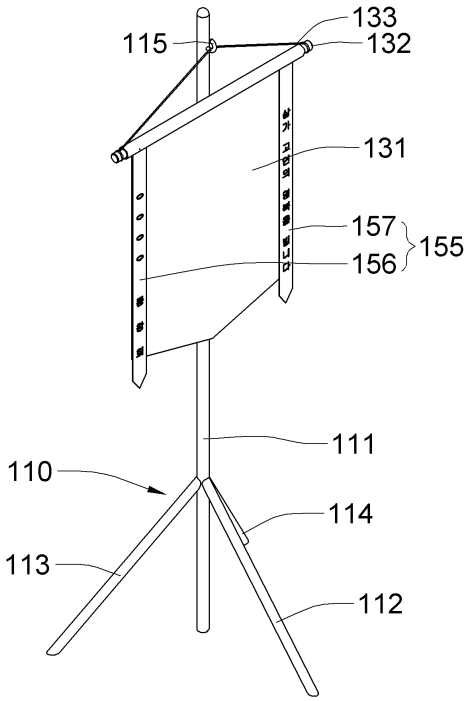
133
115
132
131
157
155
156
111
110
114
113
112

도면6

