(19)中华人民共和国国家知识产权局

(12)实用新型专利

(10)授权公告号 CN 206088052 U
(45)授权公告日 2017.04.12

(21)申请号 201621129735.5

(22)申请日 2016.10.17

(73)专利权人 邯钢集团邯宝钢铁有限公司
地址 056015 河北省邯郸市复兴路232号

(72)发明人 刘江南 徐浩 韩庆坤 李少伟 王涛

(74)专利代理机构 石家庄冀科专利商标事务所有限公司 13108
代理人 曹淑敏

(51)Int.Cl.
B65G 11/16(2006.01)

权利要求书1页 说明书2页 附图1页

(54)实用新型名称

一种防粘结易更换的溜槽衬板

(57)摘要

本实用新型涉及一种防粘结易更换的溜槽衬板，属于原料输送辅助设备技术领域。包括悬架、支撑板和不锈钢板，支撑板上边与悬架固定连接，不锈钢板板面与支撑板板面固定贴合；本实用新型不锈钢板可有效防止原料煤与溜槽的粘结，避免溜槽堵塞，不锈钢板与支撑板、支撑板与悬架均采用螺栓连接，更换时无需进入溜槽内部，在外部即可方便完成不锈钢板和支撑板的拆卸更换，大幅缩短维检时间，保证正常生产。

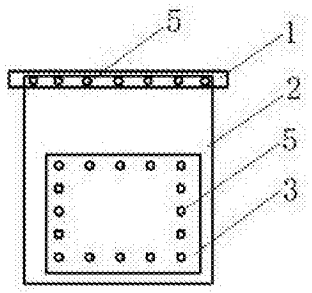

CN 206088052 U

1.一种防粘结易更换的溜槽衬板，其特征在于：它包括悬架(1)、支撑板(2)和不锈钢板(3)，支撑板(2)的上边与悬架(1)固定连接，不锈钢板(3)的板面与支撑板(2)的板面固定贴合。

2.如权利要求1所述的一种防粘结易更换的溜槽衬板，其特征在于：所述悬架(1)为直杆或直板，长度与溜槽(4)的宽度相同；所述支撑板(2)为矩形，支撑板(2)的上边长度小于悬架(1)的长度，支撑板(2)的上边与悬架(1)通过螺栓(5)固定连接；所述不锈钢板(3)的面积小于支撑板(2)的面积，不锈钢板(3)的板面与支撑板(2)的板面通过螺栓(5)固定连接，连接后不锈钢板(3)位于溜槽(4)中原料煤的落料范围内。

一种防粘结易更换的溜槽衬板

技术领域

[0001] 本实用新型涉及一种防粘结易更换的溜槽衬板，属于原料输送辅助设备技术领域。

背景技术

[0002] 在焦化生产过程中，原料煤的输送是重要的生产环节，在输煤皮带运转过程中，由于原料煤的水分含量为9%～14%，湿煤容易与溜槽粘结，造成溜槽堵塞，影响生产顺行。现大部分输煤皮带转运站在溜槽内设计有不锈钢衬板，不锈钢衬板与溜槽钢板焊接；不锈钢钢板具有耐腐蚀及耐磨的优点，能够降低溜槽堵料风险并延长溜槽使用寿命；但现有的不锈钢衬板磨损后更换检修困难，更换时需钻入溜槽，在溜槽内部作业，用电焊割除原不锈钢衬板焊点，并重新焊接新板，费时费力，更换一块不锈钢板所需人工为3人*6小时，检修需停机，严重影响生产顺行。

实用新型内容

[0003] 本实用新型所要解决的技术问题是提供一种防粘结易更换的溜槽衬板，可降低溜槽堵料风险，同时检修更换方便易行，保证正常生产。

[0004] 解决上述技术问题的技术方案是：

[0005] 一种防粘结易更换的溜槽衬板，包括悬架、支撑板和不锈钢板，支撑板上边与悬架固定连接，不锈钢板板面与支撑板板面固定贴合。

[0006] 上述的一种防粘结易更换的溜槽衬板，所述悬架为直杆或直板，长度与溜槽宽度相同；所述支撑板为矩形，支撑板的上边长度小于悬架长度，支撑板上边与悬架通过螺栓固定连接；所述不锈钢板面积小于支撑板面积，不锈钢板板面与支撑板板面通过螺栓固定连接，连接后不锈钢板位于溜槽中原料煤的落料范围内。

[0007] 本实用新型使用时，需要首先在溜槽顶部开一个长度小于溜槽宽度且宽度大于悬架宽度的通孔，将悬架、支撑板和不锈钢板固定连接后，将悬架两端架设于溜槽顶部通孔的两端，使本实用新型悬挂于溜槽顶部的通孔中完成装配。

[0008] 本实用新型的有益效果为：

[0009] 本实用新型不锈钢板可有效防止原料煤与溜槽的粘结，避免溜槽堵塞，不锈钢板与支撑板、支撑板与悬架均采用螺栓连接，更换时无需进入溜槽内部，在外部即可方便完成不锈钢板和支撑板的拆卸更换，大幅缩短维检时间，保证正常生产。

附图说明

[0010] 图1为本实用新型的结构示意图；

[0011] 图2为本实用新型的安装使用示意图；

[0012] 图中标记为：悬架1、支撑板2、不锈钢板3、溜槽4、螺栓5、通孔6。

具体实施方式

[0013] 图1显示，本实用新型一种防粘结易更换的溜槽衬板，包括直杆状或直板状悬架1、矩形支撑板2和矩形不锈钢板3，悬架1的长度与溜槽4的宽度相同；支撑板2的上边长度小于悬架1的长度，支撑板2的上边与悬架1通过多根螺栓5实现连接固定，连接后支撑板2的左侧边至悬架1的左端与右侧边至悬架1的右端的距离相等；不锈钢板3的面积小于支撑板2的面积，不锈钢板3与支撑板2通过多根螺栓5固定连接，连接后不锈钢板3的板面与支撑板2的板面固定贴合，不锈钢板3位于溜槽4中原料煤的落料范围内，保证原料煤落至不锈钢板3上。

[0014] 图2显示，本实用新型使用时，需要首先在溜槽4的顶部开一个长度小于溜槽4的宽度且宽度大于悬架1宽度的通孔6，将悬架1、支撑板2和不锈钢板3固定连接后，将悬架1的两端架设于溜槽4顶部通孔6的两端，使本实用新型悬挂于溜槽4顶部的通孔6中完成装配，生产时原料煤首先冲击不锈钢板3，有效防止溜槽4的堵塞；同时，由于悬架1和支撑板2、支撑板2和不锈钢板3均采用螺栓5连接，在需要更换不锈钢板3或支撑板2时，无需进入溜槽4的内部，在外部即可完成拆卸更换，大幅提升维检效率，保证正常生产。

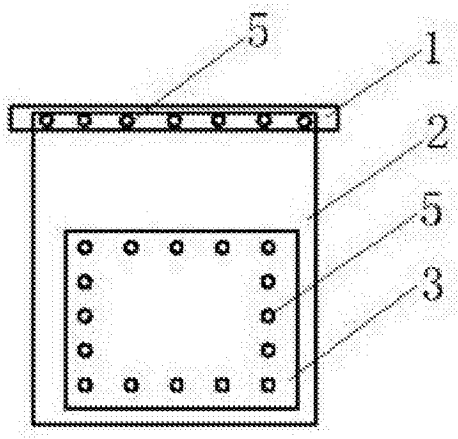

图1

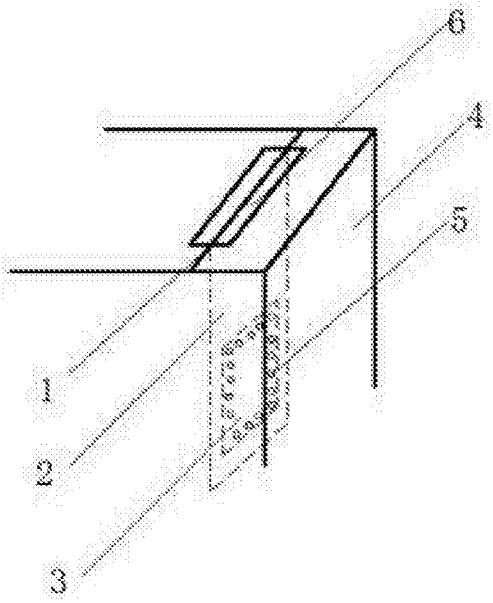

图2