(19)中华人民共和国国家知识产权局

(12)实用新型专利

(10)授权公告号 CN 206491964 U
(45)授权公告日 2017.09.15

(21)申请号 201620938523.5

(22)申请日 2016.08.25

(73)专利权人 湖南中医药大学第一附属医院
地址 410000 湖南省长沙市雨花区韶山中路95号

(72)发明人 何娅娜 沈宏荣

(74)专利代理机构 长沙朕扬知识产权代理事务所(普通合伙) 43213
代理人 何湘玲

(51)Int.Cl.
A61G 12/00(2006.01)

权利要求书1页 说明书3页 附图2页

(54)实用新型名称

多功能中医治疗车

(57)摘要

本实用新型公开了一种多功能中医治疗车，包括治疗车本体(1)，所述治疗车本体(1)内由上至下依次设有用于盛放艾灸盒的第一抽屉(2)、用于存放火罐并给火罐消毒的第二抽屉(3)和用于存放艾条、刮痧板、毛巾和酒精棉球的第三抽屉(4)，所述治疗车本体(1)上层的左右两侧均设有一立柱(5)，设于左边的立柱(5)上安装有一电子点火装置(6)，设于右边的立柱(5)上安装有一艾条灭火器(7)，治疗车本体(1)的上层于右边立柱(5)处安装有一艾灰收纳架(8)，所述艾灰收纳架(8)上可拆卸地装设有艾灰收纳器(9)。该中医治疗车功能多样，方便医护人员进行中医护理操作，减少附加时间，提高工作效率。

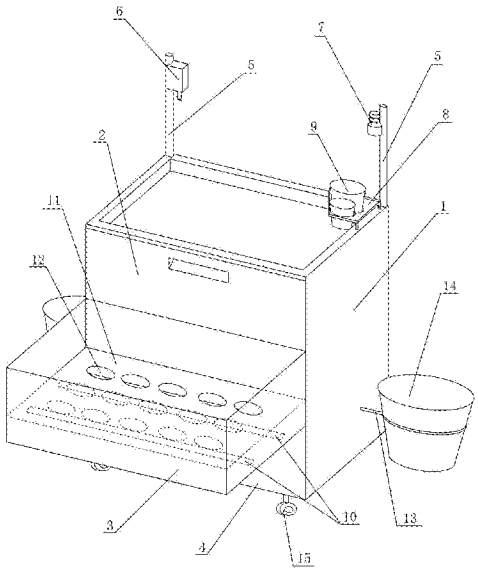

CN 206491964 U

1.一种多功能中医治疗车，包括治疗车本体(1)，其特征在于：所述治疗车本体(1)内由上至下依次设有用于盛放艾灸盒的第一抽屉(2)、用于存放火罐并给火罐消毒的第二抽屉(3)和用于存放艾条、刮痧板、毛巾和酒精棉球的第三抽屉(4)，所述治疗车本体(1)上层的左右两侧均设有一立柱(5)，设于左边的立柱(5)上安装有一电子点火装置(6)，设于右边的立柱(5)上安装有一艾条灭火器(7)，治疗车本体(1)的上层于右边立柱(5)处安装有一艾灰收纳架(8)，所述艾灰收纳架(8)上可拆卸地装设有艾灰收纳器(9)，所述第二抽屉(3)的下部安装有多根给火罐消毒用的微波管(10)，所述微波管(10)的上方装设有一火罐存放架(11)，所述火罐存放架(11)以可拆卸的方式安装在所述第二抽屉(3)内，火罐存放架(11)上开设有多个通孔(12)。

2.根据权利要求1所述的多功能中医治疗车，其特征在于：所述治疗车本体(1)的两侧下部均安装有一垃圾桶放置架(13)，所述垃圾桶放置架(13)内设置有垃圾桶(14)；治疗车本体(1)的底部设置有四个滚轮(15)。

多功能中医治疗车

技术领域

[0001] 本实用新型属于医疗器械技术领域，尤其涉及一种多功能中医治疗车。

背景技术

[0002] 目前，临床中医操作使用最多的治疗车一款为普通治疗车，另一款为火罐车。普通治疗车仅限于把物品堆放在治疗车台面上操作，火罐车就是在普通治疗车的基础上加了一层抽屉用于存放火罐。

[0003] 近几年，国家提倡大力发展中医药事业，2014年国家卫计委和中医药管理局联合颁布了中国公民养生保健素养指南，明确提出了中医养生保健理念，其中包括艾灸、拔火罐、刮痧等传统中医治疗保健项目。目前在各级中医院广泛开展中医特色护理技术，艾灸、拔火罐、刮痧是最常用的操作项目。

[0004] 然而，在临床工作中普通治疗车和火罐车还存在很多与临床工作不相适应的地方，不能很好地满足中医临床操作需要。比如，一个病人如果要做几个项目的操作，准备用物不方便，堆在治疗车上也不美观，且还要携带一些小件物品，如火机、蜡烛或酒精灯、灭火装置等，容易忘记或损坏，影响操作效果；另外，火罐、刮痧板消毒需要专门的地方，因此临床迫切需要有涵盖多项中医护理技术的多功能中医治疗车。

实用新型内容

[0005] 本实用新型所要解决的技术问题是，克服以上背景技术中提到的不足和缺陷，提供一种使用方便，方便医护人员进行中医护理操作，减少附加时间，可有效提高工作效率的多功能中医治疗车。

[0006] 为解决上述技术问题，本实用新型提出的技术方案为：

[0007] 一种多功能中医治疗车，包括治疗车本体，所述治疗车本体内由上至下依次设有用于盛放艾灸盒的第一抽屉、用于存放火罐并给火罐消毒的第二抽屉和用于存放艾条、刮痧板、毛巾和酒精棉球的第三抽屉，所述治疗车本体上层的左右两侧均设有一立柱，设于左边的立柱上安装有一电子点火装置，设于右边的立柱上安装有一艾条灭火器，治疗车本体的上层于右边立柱处安装有一艾灰收纳架，所述艾灰收纳架上可拆卸地装设有艾灰收纳器。

[0008] 上述的多功能中医治疗车，优选的，所述第二抽屉的下部安装有多根给火罐消毒用的微波管，所述微波管的上方装设有一火罐存放架，所述火罐存放架以可拆卸的方式安装在所述第二抽屉内，火罐存放架上开设有多个通孔。

[0009] 上述的多功能中医治疗车，优选的，所述治疗车车体的两侧下部均安装有一垃圾桶放置架，所述垃圾桶放置架内设置有垃圾桶；治疗车本体的底部设置有四个滚轮。

[0010] 与现有技术相比，本实用新型的优点在于：该多功能中医治疗车通过在治疗车本体上设置由上至下的第一抽屉、第二抽屉和第三抽屉，该三个抽屉分别用于存放艾灸盒，存放火罐并给火罐消毒，以及存放艾条、刮痧板、毛巾和酒精棉球；在治疗车本体上层的左右

两侧均设置立柱，并在两根立柱上分别安装电子点火装置和艾条灭火器，在治疗车本体上设置艾灰收纳器，该中医治疗车功能多样，即使在做多个病人的艾灸或拔火罐时，其治疗操作全部可以在此治疗车上完成，不需要往返奔波于病人治疗室和处置室处理艾灰等物品，减少了工作人员准备、拿取医疗物品的附加时间，大大提高了工作效率，并且有利于保持治疗车车面及治疗室的整洁。

附图说明

[0011] 为了更清楚地说明本实用新型实施例或现有技术中的技术方案，下面将对实施例或现有技术描述中所需要使用的附图作简单地介绍，显而易见地，下面描述中的附图是本实用新型的一些实施例，对于本领域普通技术人员来讲，在不付出创造性劳动的前提下，还可以根据这些附图获得其他的附图。

[0012] 图1为本实用新型多功能中医治疗车的结构示意图。

[0013] 图2为本实用新型多功能中医治疗车第二抽屉打开后的结构示意图。

[0014] 图例说明：

[0015] 1、治疗车本体；2、第一抽屉；3、第二抽屉；4、第三抽屉；5、立柱；6、电子点火装置；7、艾条灭火器；8、艾灰收纳架；9、艾灰收纳器；10、微波管；11、火罐存放架；12、通孔；13、垃圾桶放置架；14、垃圾桶；15、滚轮。

具体实施方式

[0016] 为了便于理解本实用新型，下文将结合说明书附图和较佳的实施例对本实用新型作更全面、细致地描述，但本实用新型的保护范围并不限于以下具体的实施例。

[0017] 需要特别说明的是，当某一元件被描述为“固定于、固接于、连接于或连通于”另一元件上时，它可以是直接固定、固接、连接或连通在另一元件上，也可以是通过其他中间连接件间接固定、固接、连接或连通在另一元件上。

[0018] 除非另有定义，下文中所使用的所有专业术语与本领域技术人员通常理解的含义相同。本文中所使用的专业术语只是为了描述具体实施例的目的，并不是旨在限制本实用新型的保护范围。

实施例

[0019] 如图1和图2所示，本实用新型多功能中医治疗车的一种实施例，该多功能中医治疗车包括治疗车本体1，该治疗车本体1内由上至下依次设有用于盛放艾灸盒的第一抽屉2、用于存放火罐并给火罐消毒的第二抽屉3和用于存放艾条、刮痧板、毛巾和酒精棉球等物品的第三抽屉4。治疗车本体1上层的左右两侧均设置有一根立柱5，其中，设于左边的立柱5上安装有一电子点火装置6，用于点燃艾条和拔火罐时点火用。艾灸和拔火罐时都必须要用到火，通常使用打火机、蜡烛或酒精灯作为火源来点火，治疗时需要操作人员另外携带火源，多有不便，且打火机用久了会发烫；蜡烛用后会在治疗车上留下蜡垢，影响整洁；而酒精灯则容易打碎，通过将电子点火装置6设置在立柱5上，工作人员不需携带火源，更加方便操作。设于右边的立柱5上安装有一个艾条灭火器7，用于艾条及棉球的灭火；治疗车本体1的上层于右边立柱5处安装有一艾灰收纳架8，该艾灰收纳架8上可拆卸地装设有艾灰收纳器

9，用于收纳艾灰，有利于保持治疗车整洁。该多功能中医治疗车通过在治疗车本体1上设置由上至下的第一抽屉2、第二抽屉3和第三抽屉4，该三个抽屉分别用于存放艾灸盒，存放火罐并给火罐消毒，以及存放艾条、刮痧板、毛巾和酒精棉球；在治疗车本体1上层的左右两侧均设置立柱5，并在两根立柱5上分别安装电子点火装置6和艾条灭火器7，在治疗车本体1上设置艾灰收纳器9，该中医治疗车功能多样，即使在做多个病人的艾灸或拔火罐时，其治疗操作全部可以在此治疗车上完成，不需要往返奔波于病人治疗室和处置室处理艾灰等物品，大大提高了工作效率。

[0020] 本实施例中，第二抽屉3的下部安装有两根给火罐消毒用的微波管10，治疗车本体1的背部设置有电源插头，用于连接外部电源，该电源插头通过导线与微波管10连接，微波管10通电后即可给火罐进行微波消毒。该微波管10的上方装设有一火罐存放架11，便于存放火罐；该火罐存放架11以可拆卸的方式安装在第二抽屉3内，必要时可取出该火罐存放架11对第二抽屉3进行清理或对微波管10进行检修更换；火罐存放架11上开设有多个通孔12。

[0021] 本实施例中，治疗车本体1的两侧下部均安装有一垃圾桶放置架13，该垃圾桶放置架13内设置有垃圾桶14，便于投放治疗时产生的医疗垃圾，保持治疗车面及治疗室整洁。治疗车本体1的底部设置有四个滚轮15，便于移动治疗车。

[0022] 以上所述仅为本实用新型的优选实施例而已，并不用于限制本实用新型，对于本领域的技术人员来说，本实用新型可以有各种更改和变化。凡在本实用新型的精神和原则之内，所作的任何修改、等同替换、改进等，均应包含在本实用新型的保护范围之内。

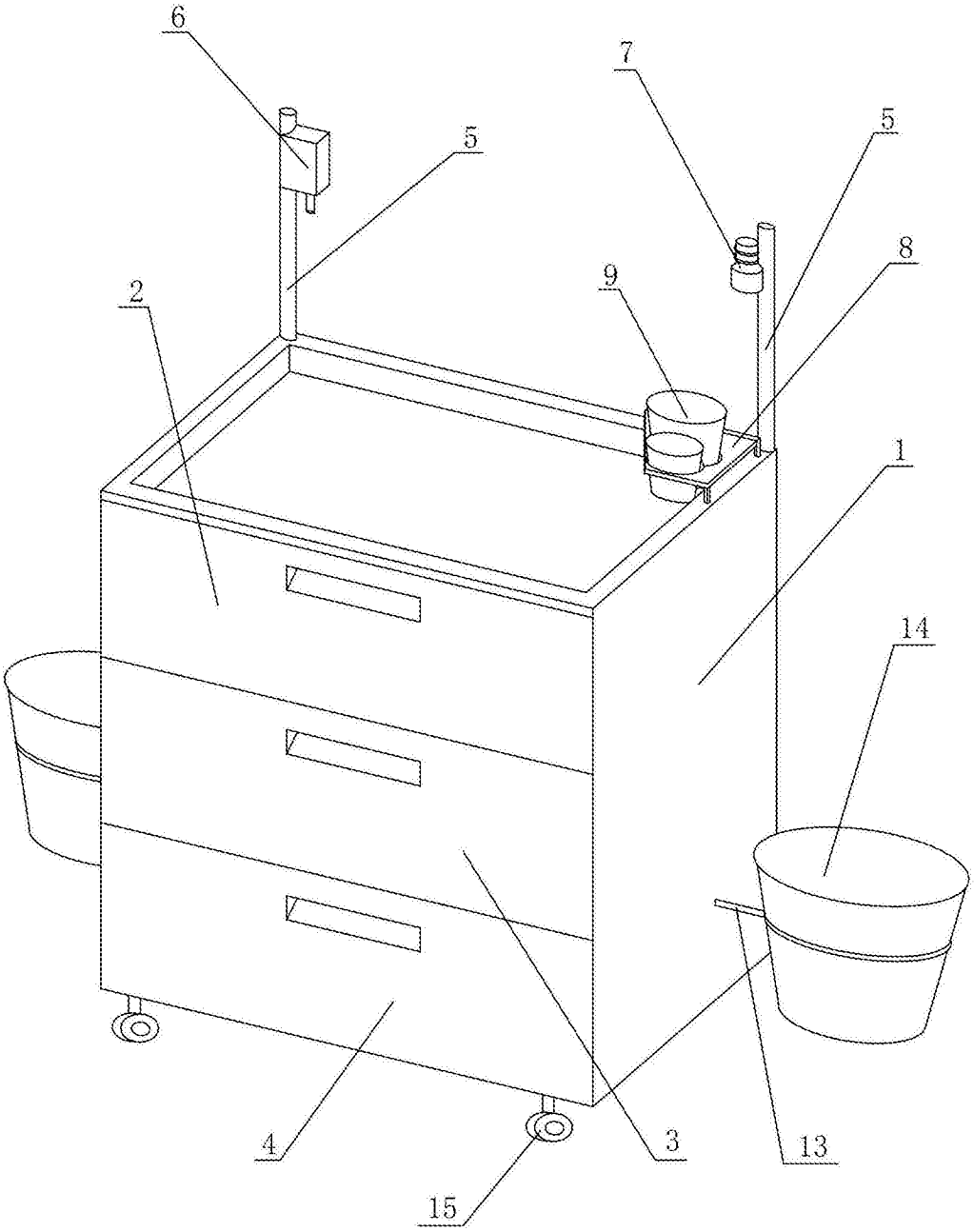

图1

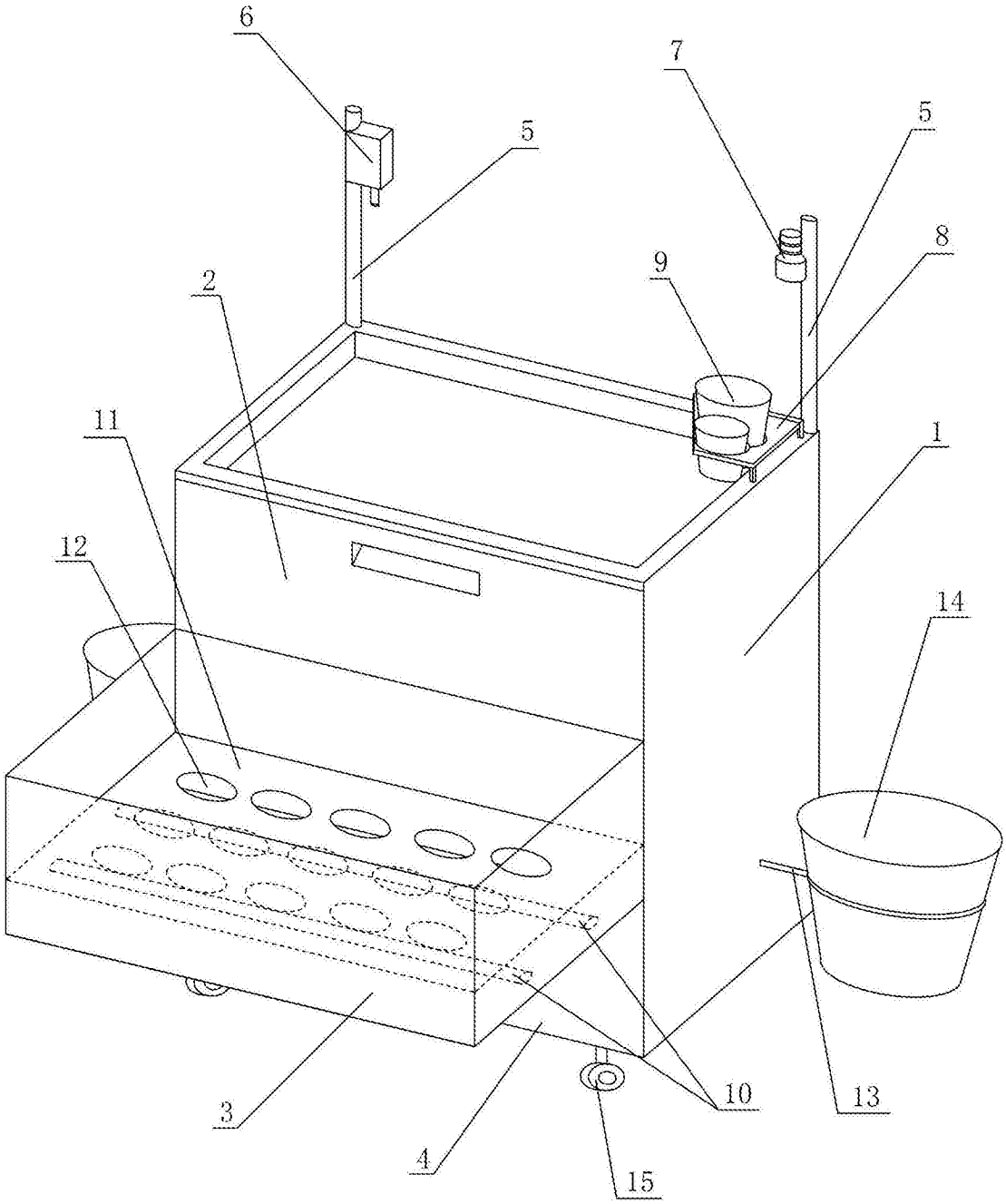

图2