(19)国家知识产权局

(12)实用新型专利

(10)授权公告号 CN 216532337 U
(45)授权公告日 2022.05.13

(21)申请号 202122763214.2

(22)申请日 2021.11.12

(73)专利权人 睦邻游好(南京)科技有限公司
地址 210000 江苏省南京市雨花台区宁双路19号云密城8号楼(D栋)7F-054

(72)发明人 张亚

(51)Int.Cl.
H05K 7/20(2006.01)
H05K 7/14(2006.01)
F16F 15/08(2006.01)
G10K 11/16(2006.01)

权利要求书1页 说明书4页 附图4页

(54)实用新型名称

一种线上旅游管理用大数据服务装置

(57)摘要

本实用新型公开了一种线上旅游管理用大数据服务装置，包括存放柜，存放柜内部一侧安装有出风箱，存放柜一侧安装有通风筒架，通风筒架一侧底端安装有风管风机，通风筒架另一侧等距安装有散风管，散风管一端贯穿存放柜与出风箱至与存放柜内部另一侧相接触，散风管外侧顶端等距开设有散风孔，通风筒架一侧中部安装有风箱风机，风箱风机出风端通过管道贯穿存放柜与出风箱相连通，出风箱远离通风筒架的一侧等距开设有出风孔，通过散风孔可将散风管内部的风均匀散出，全方位对大数据服务器进行散热，避免留有散热死角导致服务器升温烧毁，且在出风箱通过出风孔出风带走热量的情况下，可使服务器达到快速散热的效果，散热效果好。

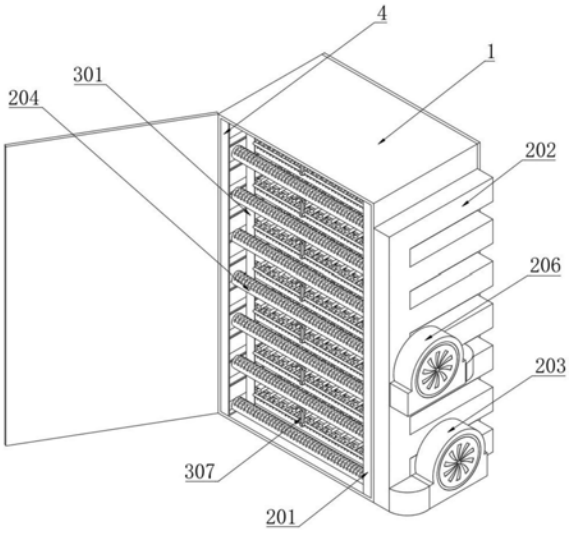

CN 216532337 U

1.一种线上旅游管理用大数据服务装置,包括存放柜(1),其特征在于:所述存放柜(1)内部一侧安装有散热组件(2),所述散热组件(2)包括出风箱(201)、通风筒架(202)、风管风机(203)、散风管(204)、散风孔(205)、风箱风机(206)、出风孔(207)和排放孔(208);

所述存放柜(1)内部一侧安装有出风箱(201),所述存放柜(1)一侧安装有通风筒架(202),所述通风筒架(202)一侧底端安装有风管风机(203),所述通风筒架(202)另一侧等距安装有散风管(204),所述散风管(204)一端贯穿存放柜(1)与出风箱(201)至与存放柜(1)内部另一侧相接触,所述散风管(204)外侧顶端等距开设有散风孔(205),所述通风筒架(202)一侧中部安装有风箱风机(206),所述风箱风机(206)出风端通过管道贯穿存放柜(1)与出风箱(201)相连通,所述出风箱(201)远离通风筒架(202)的一侧等距开设有出风孔(207),所述存放柜(1)另一侧等距开设有排放孔(208),所述风管风机(203)和风箱风机(206)输入端均与外部电源输出端电性连接。

2.根据权利要求1所述的一种线上旅游管理用大数据服务装置,其特征在于,所述风管风机(203)出风端与通风筒架(202)内部相通,所述通风筒架(202)内部与散风管(204)相通。

3.根据权利要求1所述的一种线上旅游管理用大数据服务装置,其特征在于,所述存放柜(1)内部底端安装有固定组件(3),所述固定组件(3)包括固定架(301)、放置架(302)、活动架(303)、连接杆(304)、限位架(305)、定杆(306)、动杆(307)、支撑杆(308)、卡杆(309)、压缩弹簧(310)和导热硅胶块(311);

所述存放柜(1)内部底端安装有固定架(301),所述固定架(301)内部等距安装有放置架(302),所述放置架(302)背面对称安装有活动架(303),两个所述活动架(303)之间滑动连接有连接杆(304),所述连接杆(304)外侧安装有限位架(305),所述限位架(305)正面安装有定杆(306),所述放置架(302)正面对应定杆(306)位置处转动连接有动杆(307),所述动杆(307)顶端安装有支撑杆(308),所述动杆(307)中部转动连接有卡杆(309),所述卡杆(309)一端与支撑杆(308)之间安装有压缩弹簧(310),所述限位架(305)底面与放置架(302)顶面均等距安装有导热硅胶块(311)。

4.根据权利要求3所述的一种线上旅游管理用大数据服务装置,其特征在于,所述卡杆(309)与动杆(307)中部转动连接处位于卡杆(309)中部,所述定杆(306)位于支撑杆(308)与卡杆(309)之间。

5.根据权利要求1所述的一种线上旅游管理用大数据服务装置,其特征在于,所述存放柜(1)内部远离出风箱(201)的一侧安装有固定框(4),所述固定框(4)内部等距安装有支撑板(5),所述支撑板(5)一侧安装有吸音板(6)。

6.根据权利要求5所述的一种线上旅游管理用大数据服务装置,其特征在于,所述吸音板(6)位于支撑板(5)朝向出风箱(201)的一面,两个所述支撑板(5)之间的空隙小于支撑板(5)宽度。

一种线上旅游管理用大数据服务装置

技术领域

[0001] 本实用新型涉及大数据服务装置技术领域，具体为一种线上旅游管理用大数据服务装置。

背景技术

[0002] 在管理线上旅游时，需要使用大数据服务器，对线上旅游的数据进行上传、分析与存储，大数据服务器一般需要安装在专门的柜体中，对大数据服务器进行保护与散热，以保证大数据服务器的正常运行。

[0003] 但是目前市场上的大数据服务器散热一般都是直接使用散热风扇散热，容易留有散热死角导致服务器升温烧毁，而且散热速度慢，散热效果一般。

实用新型内容

[0004] 本实用新型提供一种线上旅游管理用大数据服务装置，可以有效解决上述背景技术中提出的大数据服务器散热一般都是直接使用散热风扇散热，容易留有散热死角导致服务器升温烧毁，而且散热速度慢，散热效果一般的问题。

[0005] 为实现上述目的，本实用新型提供如下技术方案：一种线上旅游管理用大数据服务装置，包括存放柜，所述存放柜内部一侧安装有散热组件，所述散热组件包括出风箱、通风筒架、风管风机、散风管、散风孔、风箱风机、出风孔和排放孔；

[0006] 所述存放柜内部一侧安装有出风箱，所述存放柜一侧安装有通风筒架，所述通风筒架一侧底端安装有风管风机，所述通风筒架另一侧等距安装有散风管，所述散风管一端贯穿存放柜与出风箱至与存放柜内部另一侧相接触，所述散风管外侧顶端等距开设有散风孔，所述通风筒架一侧中部安装有风箱风机，所述风箱风机出风端通过管道贯穿存放柜与出风箱相连通，所述出风箱远离通风筒架的一侧等距开设有出风孔，所述存放柜另一侧等距开设有排放孔，所述风管风机和风箱风机输入端均与外部电源输出端电性连接。

[0007] 优选的，所述风管风机出风端与通风筒架内部相通，所述通风筒架内部与散风管相通。

[0008] 优选的，所述存放柜内部底端安装有固定组件，所述固定组件包括固定架、放置架、活动架、连接杆、限位架、定杆、动杆、支撑杆、卡杆、压缩弹簧和导热硅胶块；

[0009] 所述存放柜内部底端安装有固定架，所述固定架内部等距安装有放置架，所述放置架背面对称安装有活动架，两个所述活动架之间滑动连接有连接杆，所述连接杆外侧安装有限位架，所述限位架正面安装有定杆，所述放置架正面对应定杆位置处转动连接有动杆，所述动杆顶端安装有支撑杆，所述动杆中部转动连接有卡杆，所述卡杆一端与支撑杆之间安装有压缩弹簧，所述限位架底面与放置架顶面均等距安装有导热硅胶块。

[0010] 优选的，所述卡杆与动杆中部转动连接处位于卡杆中部，所述定杆位于支撑杆与卡杆之间。

[0011] 优选的，所述存放柜内部远离出风箱的一侧安装有固定框，所述固定框内部等距

安装有支撑板，所述支撑板一侧安装有吸音板。

[0012] 优选的，所述吸音板位于支撑板朝向出风箱的一面，两个所述支撑板之间的空隙小于支撑板宽度。

[0013] 与现有技术相比，本实用新型的有益效果：本实用新型结构科学合理，使用安全方便：

[0014] 1.设置有出风箱、通风筒架、散风管和散风孔，通过散风孔可将散风管内部的风均匀散出，全方位对大数据服务器进行散热，避免留有散热死角导致服务器升温烧毁，且在出风箱通过出风孔出风带走热量的情况下，可使服务器达到快速散热的效果，散热效果好。

[0015] 2.设置有放置架、活动架、限位架和卡杆，通过将定杆卡入支撑杆和卡杆之间，可将服务器固定，固定牢固，避免服务器工作时产生的震动导致服务器晃动碰撞损坏影响使用，且在导热硅胶块的作用下缓冲服务器的震动，使得服务器运行更加稳定。

[0016] 3.设置有存放柜、固定框、支撑板和吸音板，通过固定框安装吸音板可对排出的风进行格挡，对噪音进行层层消减，改善工作人员的工作环境。

附图说明

[0017] 附图用来提供对本实用新型的进一步理解，并且构成说明书的一部分，与本实用新型的实施例一起用于解释本实用新型，并不构成对本实用新型的限制。

[0018] 在附图中：

[0019] 图1是本实用新型的结构示意图；

[0020] 图2是本实用新型的散风管结构示意图；

[0021] 图3是本实用新型的动杆安装结构示意图；

[0022] 图4是本实用新型的支撑板安装结构示意图；

[0023] 图中标号：1、存放柜；

[0024] 2、散热组件；201、出风箱；202、通风筒架；203、风管风机；204、散风管；205、散风孔；206、风箱风机；207、出风孔；208、排放孔；

[0025] 3、固定组件；301、固定架；302、放置架；303、活动架；304、连接杆；305、限位架；306、定杆；307、动杆；308、支撑杆；309、卡杆；310、压缩弹簧；311、导热硅胶块；

[0026] 4、固定框；5、支撑板；6、吸音板。

具体实施方式

[0027] 以下结合附图对本实用新型的优选实施例进行说明，应当理解，此处所描述的优选实施例仅用于说明和解释本实用新型，并不用于限定本实用新型。

[0028] 实施例：如图1-4所示，本实用提供一种技术方案，一种线上旅游管理用大数据服务装置，包括存放柜1，存放柜1内部一侧安装有散热组件2，散热组件2包括出风箱201、通风筒架202、风管风机203、散风管204、散风孔205、风箱风机206、出风孔207和排放孔208，存放柜1内部一侧安装有出风箱201，存放柜1一侧安装有通风筒架202，通风筒架202一侧底端安装有风管风机203，通风筒架202另一侧等距安装有散风管204，散风管204一端贯穿存放柜1与出风箱201至与存放柜1内部另一侧相接触，散风管204外侧顶端等距开设有散风孔205，通风筒架202一侧中部安装有风箱风机206，风箱风机206出风端通过管道贯穿存放柜1与出

风箱201相连通，出风箱201远离通风筒架202的一侧等距开设有出风孔207，存放柜1另一侧等距开设有排放孔208，风管风机203和风箱风机206输入端均与外部电源输出端电性连接，风管风机203出风端与通风筒架202内部相通，通风筒架202内部与散风管204相通，通过散风孔205可将散风管204内部的风均匀散出，全方位对大数据服务器进行散热，避免留有散热死角导致服务器升温烧毁，且在出风箱201通过出风孔207出风带走热量的情况下，可使服务器达到快速散热的效果，散热效果好。

[0029] 存放柜1内部底端安装有固定组件3，固定组件3包括固定架301、放置架302、活动架303、连接杆304、限位架305、定杆306、动杆307、支撑杆308、卡杆309、压缩弹簧310和导热硅胶块311，存放柜1内部底端安装有固定架301，固定架301内部等距安装有放置架302，放置架302背面对称安装有活动架303，两个活动架303之间滑动连接有连接杆304，连接杆304外侧安装有限位架305，限位架305正面安装有定杆306，放置架302正面对应定杆306位置处转动连接有动杆307，动杆307顶端安装有支撑杆308，动杆307中部转动连接有卡杆309，卡杆309一端与支撑杆308之间安装有压缩弹簧310，限位架305底面与放置架302顶面均等距安装有导热硅胶块311，卡杆309与动杆307中部转动连接处位于卡杆309中部，定杆306位于支撑杆308与卡杆309之间，通过将定杆306卡入支撑杆308和卡杆309之间，可将服务器固定，固定牢固，避免服务器工作时产生的震动导致服务器晃动碰撞损坏影响使用，且在导热硅胶块311的作用下缓冲服务器的震动，使得服务器运行更加稳定。

[0030] 存放柜1内部远离出风箱201的一侧安装有固定框4，固定框4内部等距安装有支撑板5，支撑板5一侧安装有吸音板6，吸音板6位于支撑板5朝向出风箱201的一面，两个支撑板5之间的空隙小于支撑板5宽度，通过固定框4安装吸音板6可对排出的风进行格挡，对风中的噪音进行消减，避免噪音随风排出混合造成共振导致服务器损坏，且在支撑板5的支撑下可避免吸音板6弯曲损坏。

[0031] 本实用新型的工作原理及使用流程：在需要对进行散热时，启动风管风机203和风箱风机206，风管风机203吹出的风经通风筒架202分布进入散风管204，透过散风孔205可将散风管204内部的风均匀散出，全方位对大数据服务器进行散热，避免留有散热死角导致服务器升温烧毁，且风箱风机206吹出的风进入出风箱201后，透过出风孔207出风，带走存放柜1内部热量，从排放孔208排出的情况下，可使服务器达到快速散热的效果，散热效果好，风管风机203和风箱风机206的型号均为WM5025；

[0032] 在需要固定服务器时，将服务器放置在放置架302顶面，推动限位架305，使连接杆304在活动架303内部滑动靠近存放柜1背面，此时转动动杆307，将定杆306卡入支撑杆308和卡杆309之间，在压缩弹簧310的作用下，可将服务器固定，固定牢固，避免服务器工作时产生的震动导致服务器晃动碰撞损坏影响使用，且在导热硅胶块311的作用下可缓冲服务器的震动，使得服务器运行更加稳定；

[0033] 固定框4安装吸音板6可对排出的风进行格挡，对风中的噪音进行层层消减，避免噪音随风排出混合造成共振导致服务器损坏，且在支撑板5的支撑下可避免吸音板6弯曲损坏。

[0034] 最后应说明的是：以上所述仅为本实用新型的优选实例而已，并不用于限制本实用新型，尽管参照前述实施例对本实用新型进行了详细的说明，对于本领域的技术人员来说，其依然可以对前述各实施例所记载的技术方案进行修改，或者对其中部分技术特征进

行等同替换。凡在本实用新型的精神和原则之内，所作的任何修改、等同替换、改进等，均应包含在本实用新型的保护范围之内。

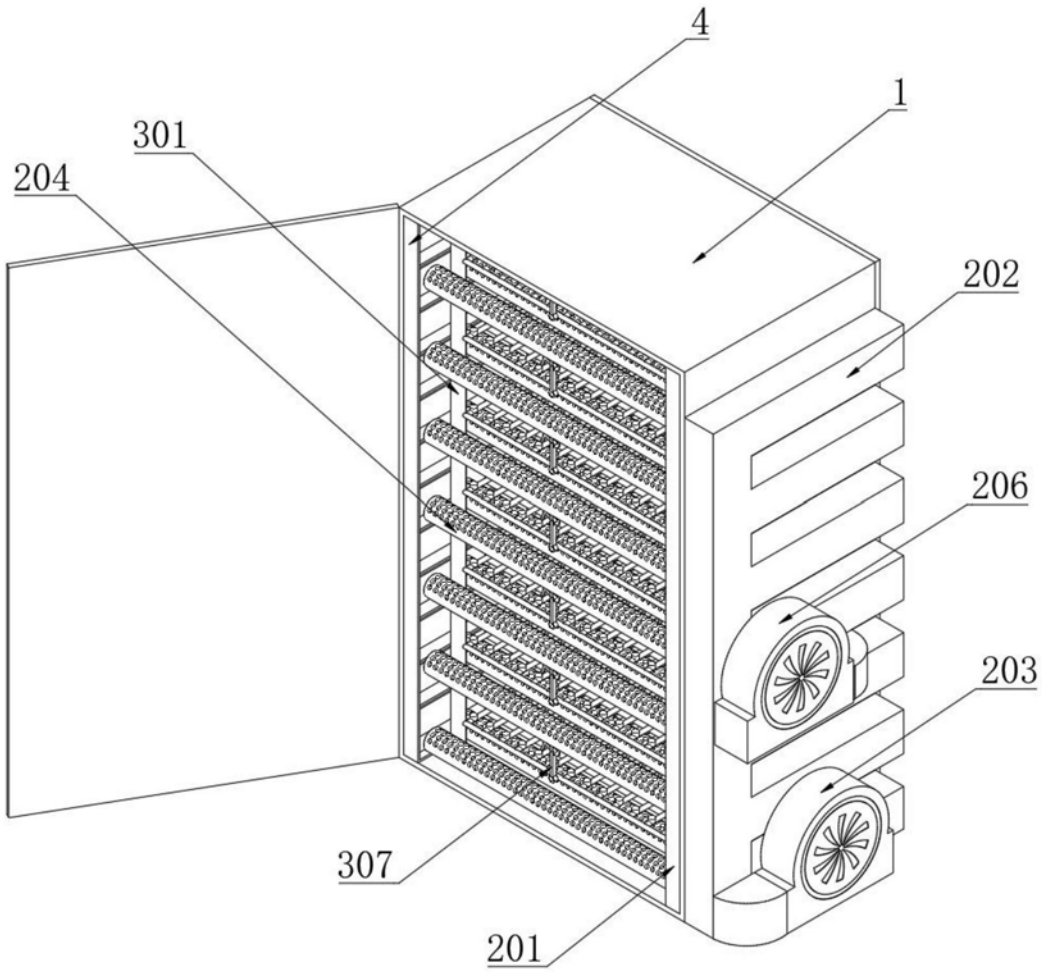

图1

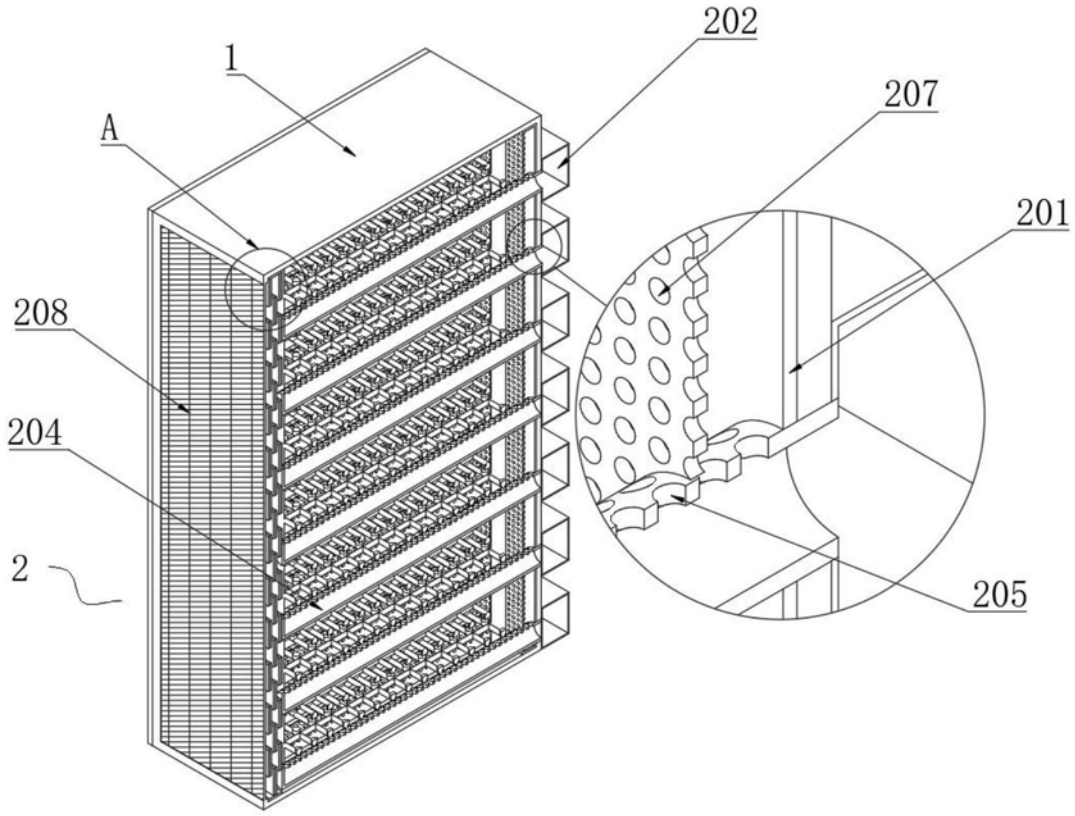

图2

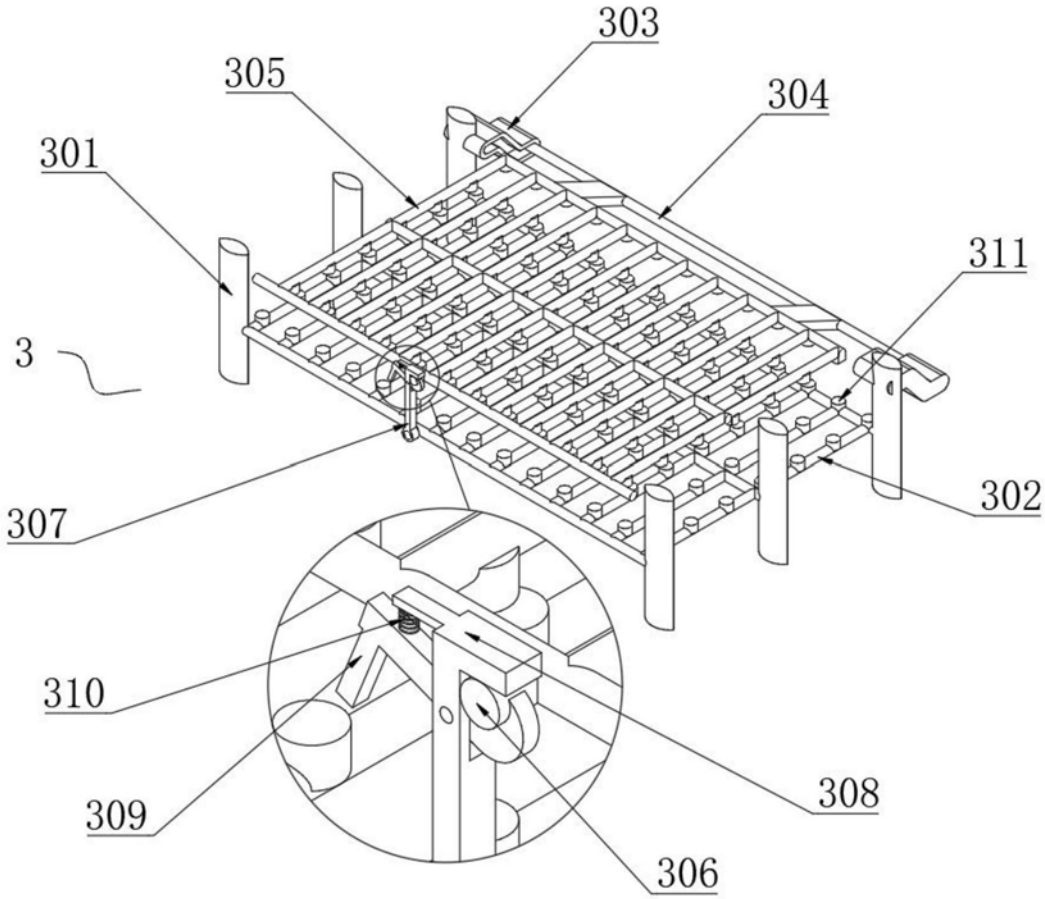

图3

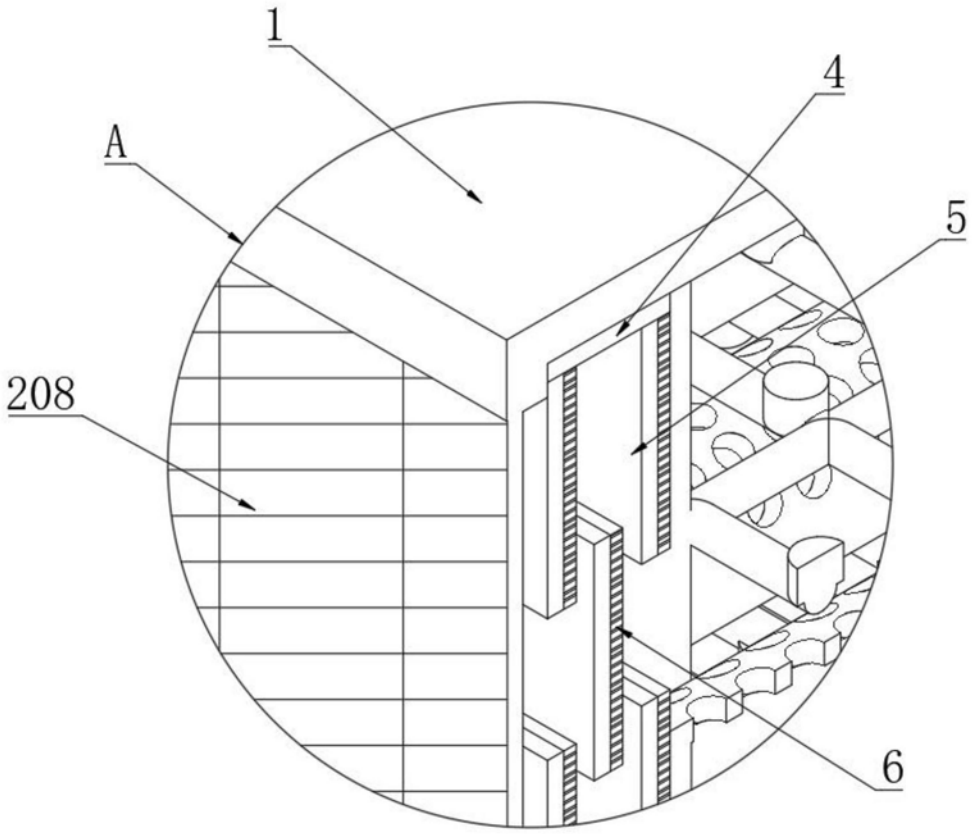

图4