(19)中华人民共和国国家知识产权局

(12)实用新型专利

(10)授权公告号 CN 206316272 U
(45)授权公告日 2017.07.11

(21)申请号 201621353980.4

(22)申请日 2016.12.12

(73)专利权人 东莞市卓宇五金科技有限公司
地址 523000 广东省东莞市凤岗镇塘沥村福民工业区A栋

(72)发明人 翟锦平

(74)专利代理机构 北京科亿知识产权代理事务所(普通合伙) 11350
代理人 汤东风

(51)Int.Cl.
B21D 43/20(2006.01)

权利要求书1页 说明书2页 附图1页

(54)实用新型名称

一种节能冲压机床

(57)摘要

本实用新型公开了一种节能冲压机床，包括行走轮、机床主体、回收仓、收集口、电机、支架、气缸、冲模头、喷头、冲模板和空气压缩机，所述机床主体的底端设有行走轮，所述机床主体的内部设有回收仓和空气压缩机，所述回收仓的上方设有收集口，所述收集口的上方设有支架，所述支架上固定有气缸，所述气缸的下端连接有冲模头，所述支架的内部设有电机，所述电机与气缸连接，该种节能冲压机床通过在机床主体上设置空气压缩机和喷头，使得机床工作时产生的废料可以通过高压气体较为轻松的吹进与喷头对应设置的废料收集口中，不仅达到了节约资源，不浪费的作用，同时也解决了现有的吸尘装置吸力不足的问题。

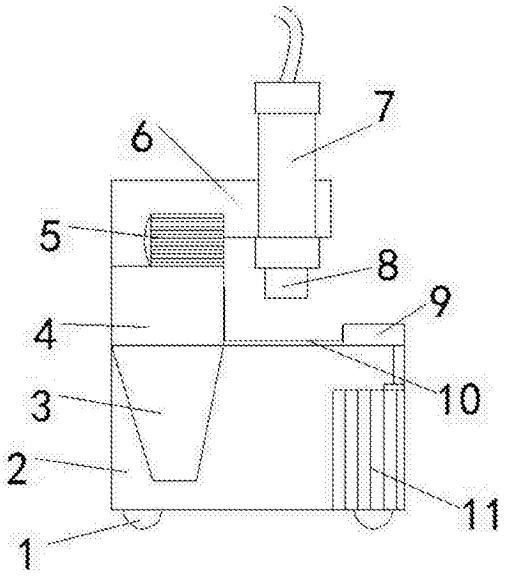

CN 206316272 U

1.一种节能冲压机床，其特征在于，包括行走轮(1)、机床主体(2)、回收仓(3)、收集口(4)、电机(5)、支架(6)、气缸(7)、冲模头(8)、喷头(9)、冲模板(10)和空气压缩机(11)，所述机床主体(2)的底端设有行走轮(1)，所述机床主体(2)的内部设有回收仓(3)和空气压缩机(11)，所述回收仓(3)的上方设有收集口(4)，所述收集口(4)的上方设有支架(6)，所述支架(6)上固定有气缸(7)，所述气缸(7)的下端连接有冲模头(8)，所述支架(6)的内部设有电机(5)，所述电机(5)与气缸(7)连接，所述机床主体(2)的平台上与冲模头(8)对应位置设有冲模板(10)，所述机床主体(2)的平台上与收集口(4)对应位置设有喷头(9)，所述喷头(9)与空气压缩机(11)连接。

2.根据权利要求1所述的一种节能冲压机床，其特征在于，所述冲模板(10)设于收集口(4)与喷头(9)之间，所述喷头(9)与收集口(4)相对设置。

3.根据权利要求1所述的一种节能冲压机床，其特征在于，所述收集口(4)成V字形或向内凹的圆弧形。

4.根据权利要求1所述的一种节能冲压机床，其特征在于，所述支架(6)为倒L形支架。

一种节能冲压机床

技术领域

[0001] 本实用新型涉及一种机床，尤其涉及一种节能冲压机床。

背景技术

[0002] 一般的冲压机床都设置有吸尘装置，吸尘装置可以是真空吸尘装置，这种吸尘装置的设置可以吸走机床工作过程中所产生的边角料或其他废料等，从而达到不浪费资源的目的，然而现有的这种吸尘装置吸附能力不强，不能很好的达到将废料吸入收集装置的效果，因此，有必要对这一问题进行改进。

实用新型内容

[0003] 本实用新型的目的在于提供一种节能冲压机床，以解决上述背景技术中提出的问题。

[0004] 本实用新型的目的是通过下述技术方案予以实现：一种节能冲压机床，包括行走轮、机床主体、回收仓、收集口、电机、支架、气缸、冲模头、喷头、冲模板和空气压缩机，所述机床主体的底端设有行走轮，所述机床主体的内部设有回收仓和空气压缩机，所述回收仓的上方设有收集口，所述收集口的上方设有支架，所述支架上固定有气缸，所述气缸的下端连接有冲模头，所述支架的内部设有电机，所述电机与气缸连接，所述机床主体的平台上与冲模头对应位置设有冲模板，所述机床主体的平台上与收集口对应位置设有喷头，所述喷头与空气压缩机连接。

[0005] 进一步的，所述冲模板设于收集口与喷头之间，所述喷头与收集口相对设置。

[0006] 进一步的，所述收集口成V字形或向内凹的圆弧形。

[0007] 进一步的，所述支架为倒L形支架。

[0008] 与现有技术相比，本实用新型的有益效果是该种节能冲压机床通过在机床主体上设置空气压缩机和喷头，使得机床工作时产生的废料可以通过高压气体较为轻松的吹进与喷头对应设置的废料收集口中，不仅达到了节约资源，不浪费的作用，同时也解决了现有的吸尘装置吸力不足的问题。

附图说明

[0009] 图1是本实用新型整体结构图；

[0010] 图中：1-行走轮、2-机床主体、3-回收仓、4-收集口、5-电机、6-支架、7-气缸、8-冲模头、9-喷头、10-冲模板、11-空气压缩机。

具体实施方式

[0011] 下面将结合本实用新型实施例中的附图，对本实用新型实施例中的技术方案进行清楚、完整地描述，显然，所描述的实施例仅仅是本实用新型一部分实施例，而不是全部的实施例，基于本实用新型中的实施例，本领域普通技术人员在没有做出创造性劳动前提下

所获得的所有其他实施例，都属于本实用新型保护的范围。

[0012] 如图1所示，本实用新型公开了一种节能冲压机床，包括行走轮1、机床主体2、回收仓3、收集口4、电机5、支架6、气缸7、冲模头8、喷头9、冲模板10和空气压缩机11，所述机床主体2的底端设有行走轮1，所述机床主体2的内部设有回收仓3和空气压缩机11，所述回收仓3的上方设有收集口4，所述收集口4的上方设有支架6，所述支架6上固定有气缸7，所述气缸7的下端连接有冲模头8，所述支架6的内部设有电机5，所述电机5与气缸7连接，所述机床主体2的平台上与冲模头8对应位置设有冲模板10，所述机床主体2的平台上与收集口4对应位置设有喷头9，所述喷头9与空气压缩机11连接，所述冲模板10设于收集口4与喷头9之间，所述喷头9与收集口4相对设置，所述收集口4成V字形或向内凹的圆弧形，所述支架6为倒L形支架。

[0013] 本实用新型的有益效果是该种种节能冲压机床通过在机床主体上设置空气压缩机和喷头，使得机床工作时产生的废料可以通过高压气体较为轻松的吹进与喷头对应设置的废料收集口中，不仅达到了节约资源，不浪费的作用，同时也解决了现有的吸尘装置吸力不足的问题。

[0014] 对于本领域技术人员而言，显然本实用新型不限于上述示范性实施例的细节，而且在不背离本实用新型的精神或基本特征的情况下，能够以其他的具体形式实现本实用新型。因此，无论从哪一点来看，均应将实施例看作是示范性的，而且是非限制性的，本实用新型的范围由所附权利要求而不是上述说明限定，因此旨在将落在权利要求的等同要件的含义和范围内的所有变化囊括在本实用新型内。不应将权利要求中的任何附图标记视为限制所涉及的权利要求。

[0015] 此外，应当理解，虽然本说明书按照实施方式加以描述，但并非每个实施方式仅包含一个独立的技术方案，说明书的这种叙述方式仅仅是为清楚起见，本领域技术人员应当将说明书作为一个整体，各实施例中的技术方案也可以经适当组合，形成本领域技术人员可以理解的其他实施方式。

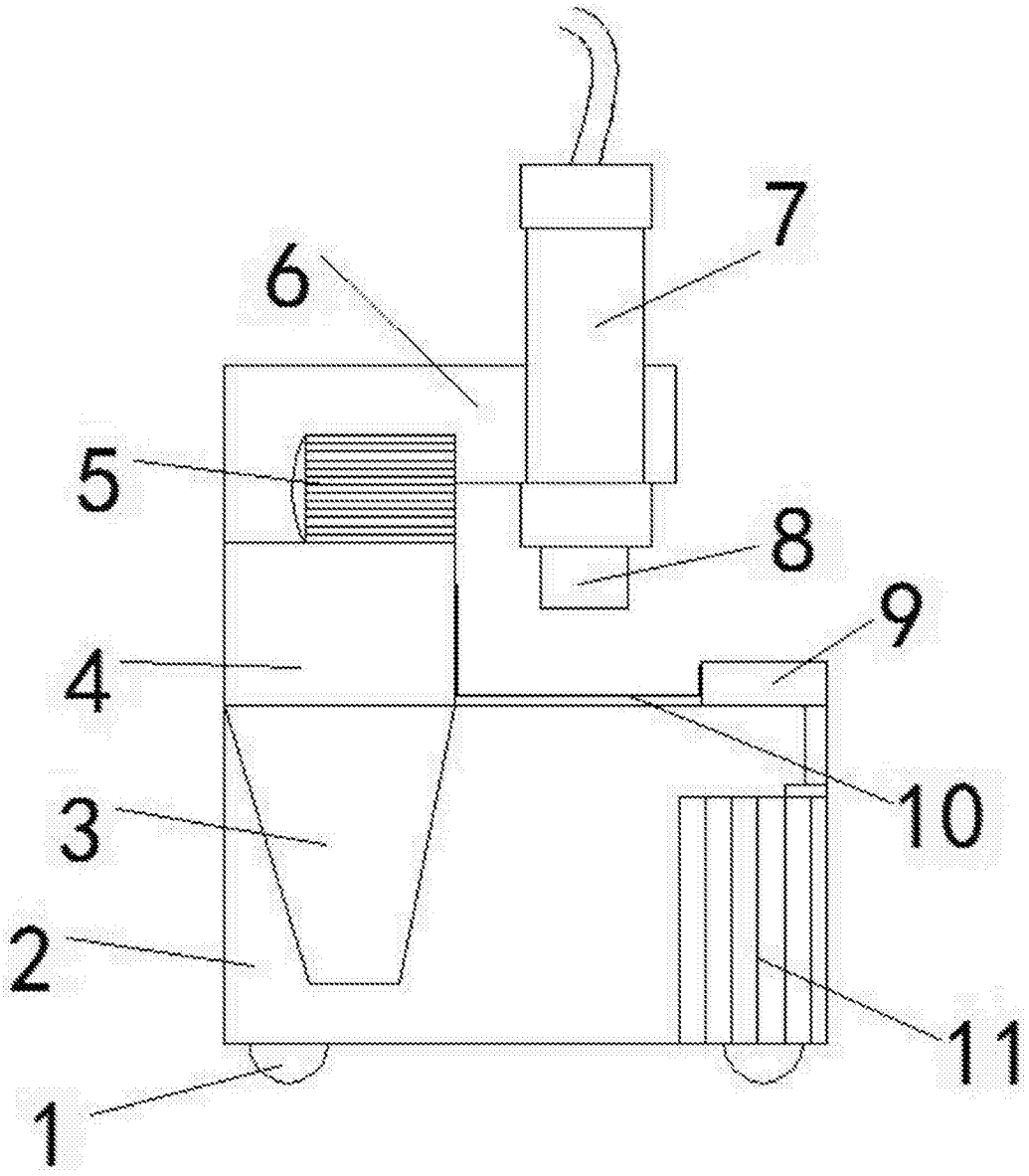

图1