(19)中华人民共和国国家知识产权局

(12)实用新型专利

(10)授权公告号 CN 202987683 U
(45)授权公告日 2013.06.12

(21)申请号 201220627891.X

(22)申请日 2012.11.21

(73)专利权人 无锡中环包装有限公司
地址 214000 江苏省无锡市锡山区东北街道石新路 100 号 -16-1

(72)发明人 孙友海

(51)Int.Cl.
B65D 5/20(2006.01)
B65D 85/60(2006.01)

(ESM)同样的发明创造已同日申请发明专利

权利要求书1页 说明书1页 附图2页

(54)实用新型名称

易折糖果包装盒

(57)摘要

本实用新型涉及一种易折糖果包装盒，其特征在于，包括一体连接的底板及盖板，所述底板带有与所述盖板粘结的粘合板，所述底板与所述盖板均为外凸状，所述底板的两端分别连接内侧板，所述盖板的两端分别连接外侧板，所述内侧板及所述外侧板重合粘结。本实用新型比较传统的糖果包装盒，其具有结构简单，盒体成型简便，材料利用率高的优点，并且由于采用上下外凸及两侧内凹的形式，其外形独特，提高了对顾客的吸引力。

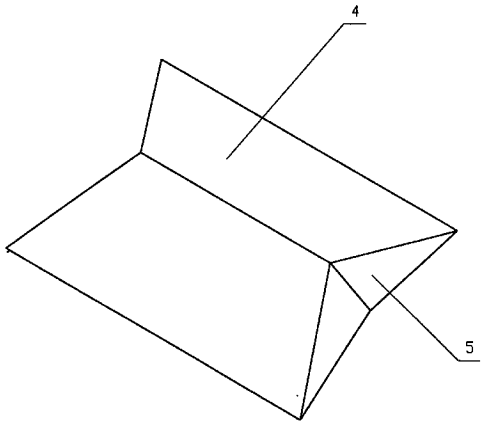

CN 202987683 U

1. 一种易折糖果包装盒，其特征在于，包括一体连接的底板及盖板，所述底板带有与所述盖板粘结的粘合板，所述底板与所述盖板均为外凸状，所述底板的两端分别连接内侧板，所述盖板的两端分别连接外侧板，所述内侧板与所述外侧板重合粘结。

2. 按照权利要求 1 所述的易折糖果包装盒，其特征在于所述内侧板及所述外侧板均为内凹状。

易折糖果包装盒

技术领域：

[0001] 本实用新型涉及包装技术领域，特别涉及糖果包装盒。

背景技术：

[0002] 市场上针对糖果的包装大多以塑料袋装为主，近年来盛行纸张折叠成型包装盒，但目前纸张折叠成型的包装盒结构较为复杂，折叠操作繁琐，并且纸张材料的利用率低，导致包装成本高。

发明内容：

[0003] 本申请人针对传统的纸质折叠式糖果包装盒的上述缺点，进行研究和改进，提供一种易折糖果包装盒，其具有结构简单，操作简便，成本低的特点。

[0004] 为了解决上述问题，本实用新型采用如下方案：

[0005] 一种易折糖果包装盒，其特征在于，包括一体连接的底板及盖板，所述底板带有与所述盖板粘结的粘合板，所述底板与所述盖板均为外凸状，所述底板的两端分别连接内侧板，所述盖板的两端分别连接外侧板，所述内侧板与所述外侧板重合粘结。

[0006] 进一步的技术方案在于：

[0007] 所述内侧板及所述外侧板均为内凹状。

[0008] 本实用新型的技术效果在于：

[0009] 本实用新型比较传统的糖果包装盒，其具有结构简单，盒体成型简便，材料利用率高的优点，并且由于采用上下外凸及两侧内凹的形式，其外形独特，提高了对顾客的吸引力。

附图说明：

[0010] 图 1 为本实用新型的平面展开结构示意图。

[0011] 图 2 为本实用新型的立体结构示意图。

具体实施方式：

[0012] 下面结合附图对本实用新型的具体实施方式作进一步说明。

[0013] 见图1、图2，本实用新型为一种易折糖果包装盒，包括一体连接的底板 3 及盖板 4，底板 3 带有粘合板 1，底板 3 与盖板 4 均为外凸状，底板 3 的两端分别连接内侧板 2，盖板 4 的两端分别连接外侧板 5。当盖板 4 翻折后，内侧板 2 与外侧板 5 重合粘结，粘合板 1 与盖板 4 粘合，形成包装盒体。

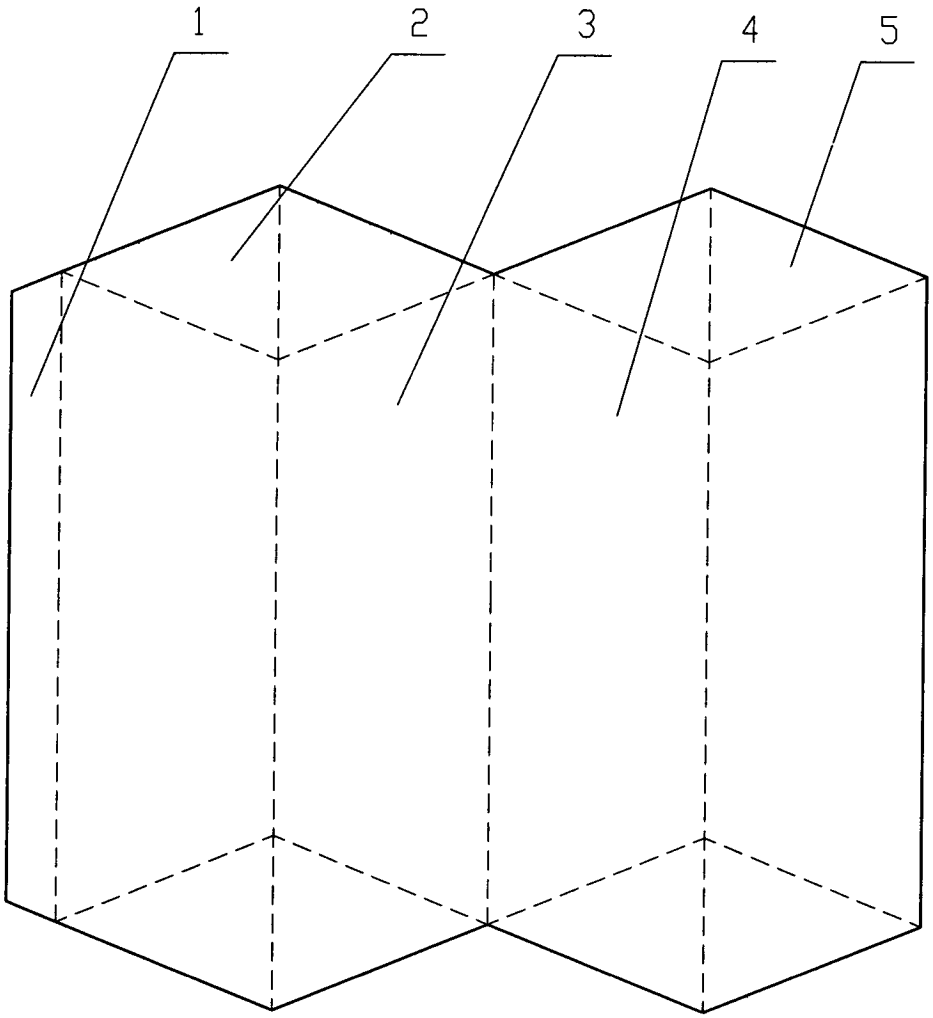

图 1

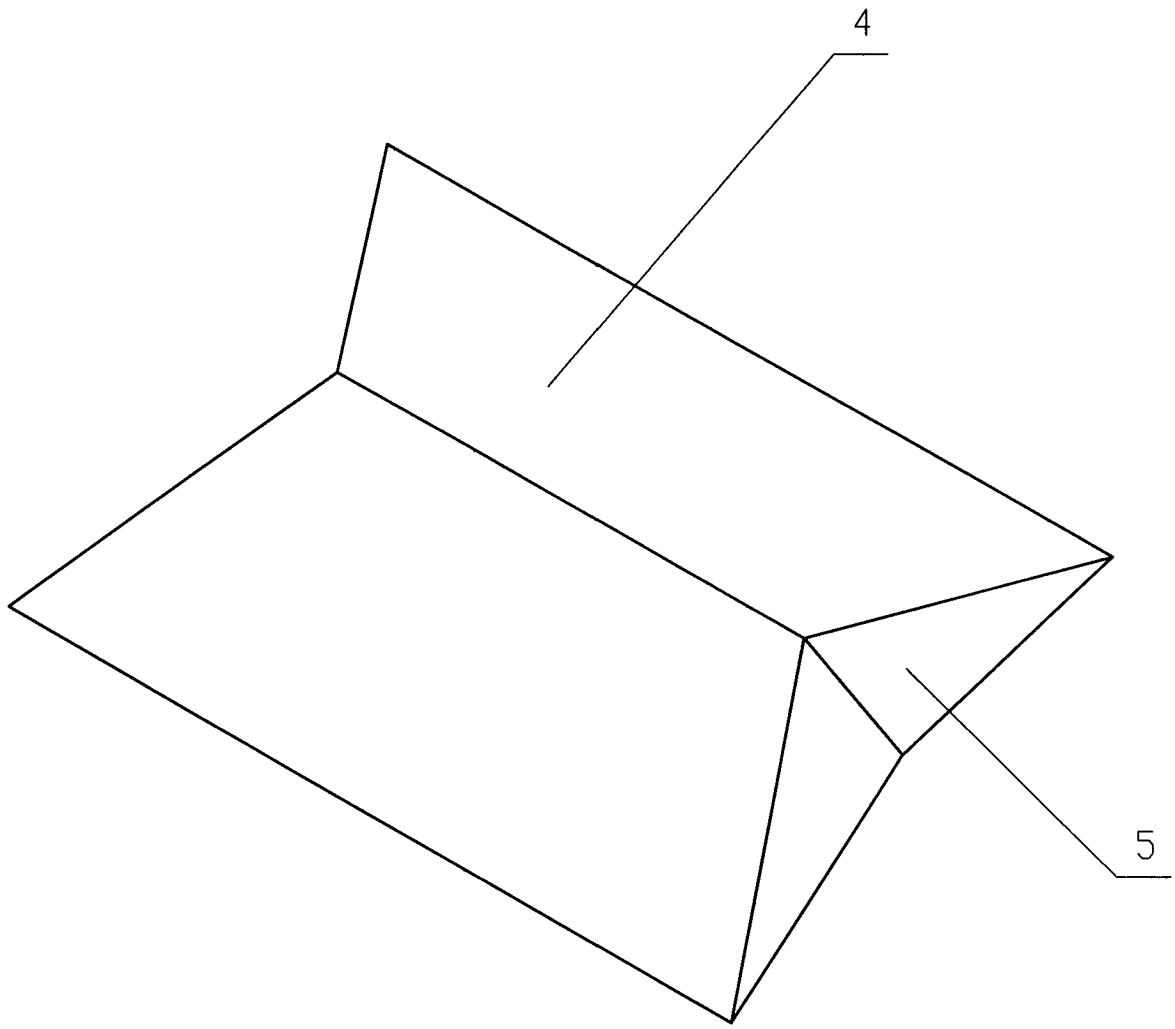

图 2