(19)国家知识产权局

(12)实用新型专利

(10)授权公告号 CN 222871001 U
(45)授权公告日 2025.05.16

(21)申请号 202421757681.1

(22)申请日 2024.07.24

(73)专利权人 湖北酒总厨业有限公司
地址 443000 湖北省宜昌市猇亭区先锋路32号

(72)发明人 余啟升

(74)专利代理机构 安徽金澜知识产权代理事务所(普通合伙) 34353
专利代理师 吴海燕

(51)Int.Cl.
A61L 2/10(2006.01)
A61L 2/08(2006.01)
A61L 2/26(2006.01)
F26B 21/02(2006.01)

权利要求书1页 说明书4页 附图5页

(54)实用新型名称

一种安全抑菌型消毒柜

(57)摘要

本实用新型涉及消毒柜技术领域,公开了一种安全抑菌型消毒柜,包括下柜体,所述下柜体的内部一角处设置有第一风机,所述下柜体的内部另一角处设置有第一发热管,所述下柜体的内部下端一侧开设有第一通风口。本实用新型中,该消毒柜在使用时,通过设置的第一风机的出风口将第一发热管加热的空气吹入下柜体内部,并通过第一风机的进风口吸入空气,实现下柜体内部的热风循环,同时通过设置的第二风机的出风口将第二发热管加热的空气吹入上柜体内部,并通过第二风机的进风口吸入空气,实现上柜体内部的热风循环,从而能够加速上柜体和下柜体内部的物品表面水分的蒸发和挥发,迅速去除水分,减少细菌或霉菌再次滋生的可能性。

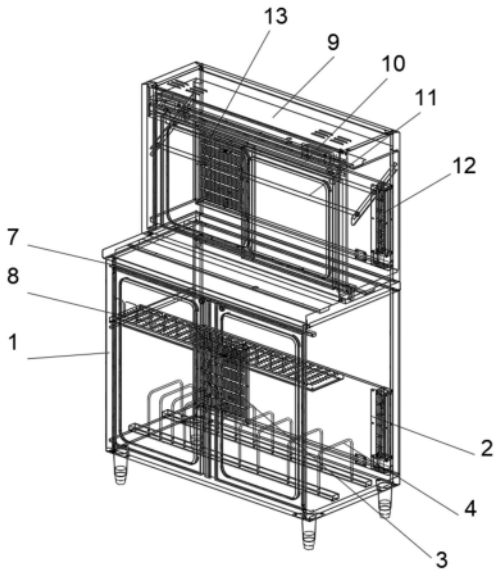

CN 222871001 U

1.一种安全抑菌型消毒柜,包括下柜体(1),其特征在于:所述下柜体(1)的内部一角处设置有第一风机(2),所述下柜体(1)的内部另一角处设置有第一发热管(3),所述下柜体(1)的内部下端一侧开设有第一通风口(5),所述下柜体(1)的内部上端一侧设置有第一红外线和紫外线照射灯(7),所述下柜体(1)的上端一侧固定连接有上柜体(9),所述上柜体(9)的内部一角处设置有第二风机(12),所述上柜体(9)的内部另一角处设置有第二发热管(13),所述上柜体(9)的内部下端一侧开设有第二通风口(16),所述上柜体(9)的内部上端一侧设置有第二红外线和紫外线照射灯(10)。

2.根据权利要求1所述的一种安全抑菌型消毒柜,其特征在于:所述下柜体(1)的内部下端均匀间隔设置有放置杆(4)。

3.根据权利要求1所述的一种安全抑菌型消毒柜,其特征在于:所述下柜体(1)的内部上端设置有放置板(8)。

4.根据权利要求1所述的一种安全抑菌型消毒柜,其特征在于:所述上柜体(9)的一侧端面上端倾斜设置有放置架(11)。

5.根据权利要求1所述的一种安全抑菌型消毒柜,其特征在于:所述下柜体(1)的内部设置有第一风机(2)、第一通风口(5)、第一发热管(3)处于同一水平线,所述上柜体(9)的内部设置的第二风机(12)、第二通风口(16)、第二发热管(13)处于同一水平线。

6.根据权利要求1所述的一种安全抑菌型消毒柜,其特征在于:所述下柜体(1)的一侧端面两侧均转动连接有下柜门(14)。

7.根据权利要求1所述的一种安全抑菌型消毒柜,其特征在于:所述上柜体(9)的一侧端面两侧均转动连接有上柜门(15)。

8.根据权利要求1所述的一种安全抑菌型消毒柜,其特征在于:所述下柜体(1)的下端四角处均固定连接有脚垫(6)。

一种安全抑菌型消毒柜

技术领域

[0001] 本实用新型涉及消毒柜技术领域,尤其涉及一种安全抑菌型消毒柜。

背景技术

[0002] 消毒柜是一种专门用于对器具、工具或物品进行消毒处理的设备,它通过高温蒸汽、紫外线辐射或化学消毒剂等方式,有效杀灭表面和内部的细菌、病毒和其他病原微生物,从而确保物品的卫生安全,消毒柜广泛应用于医院、诊所、实验室、美容美发行业及食品行业等领域,是维护健康和防止交叉感染的重要设备。

[0003] 传统的消毒柜,通常消毒后物品表面可能残留水分,特别是在高温蒸汽消毒中,这些水分如果不及时去除,可能成为细菌或霉菌滋生的温床,影响消毒效果和物品的卫生安全。

[0004] 因此,本领域技术人员提供了一种安全抑菌型消毒柜,以解决上述背景技术中提出的问题。

实用新型内容

[0005] 本实用新型内容的目的是为了解决现有技术中存在的缺点,而提出的一种安全抑菌型消毒柜,该消毒柜在使用时,通过设置的第一风机的出风口将第一发热管加热的空气吹入下柜体内部,并通过第一风机的进风口吸入空气,实现下柜体内部的热风循环,同时通过设置的第二风机的出风口将第二发热管加热的空气吹入上柜体内部,并通过第二风机的进风口吸入空气,实现上柜体内部的热风循环,从而能够加速上柜体和下柜体内部的物品表面水分的蒸发和挥发,迅速去除水分,减少细菌或霉菌再次滋生的可能性,提升物品的卫生安全水平。

[0006] 为实现上述目的,本实用新型提供了如下技术方案:

[0007] 一种安全抑菌型消毒柜,包括下柜体,所述下柜体的内部一角处设置有第一风机,所述下柜体的内部另一角处设置有第一发热管,所述下柜体的内部下端一侧开设有第一通风口,所述下柜体的内部上端一侧设置有第一红外线和紫外线照射灯,所述下柜体的上端一侧固定连接有上柜体,所述上柜体的内部一角处设置有第二风机,所述上柜体的内部另一角处设置有第二发热管,所述上柜体的内部下端一侧开设有第二通风口,所述上柜体的内部上端一侧设置有第二红外线和紫外线照射灯;

[0008] 通过上述技术方案,该消毒柜在使用时,通过设置的第一风机的出风口将第一发热管加热的空气吹入下柜体内部,并通过第一风机的进风口吸入空气,实现下柜体内部的热风循环,同时通过设置的第二风机的出风口将第二发热管加热的空气吹入上柜体内部,并通过第二风机的进风口吸入空气,实现上柜体内部的热风循环,从而能够加速上柜体和下柜体内部的物品表面水分的蒸发和挥发,迅速去除水分,减少细菌或霉菌再次滋生的可能性,提升物品的卫生安全水平。

[0009] 进一步地,所述下柜体的内部下端均匀间隔设置有放置杆;

[0010] 通过上述技术方案,放置杆的设置使得下柜体内部可以根据需要灵活地放置和固定各类物品,有效利用储存空间,提高了空间利用率。

[0011] 进一步地,所述下柜体的内部上端设置有放置板;

[0012] 通过上述技术方案,放置板的设置使得下柜体的顶部能够支持更多重量或更大体积的物品,增强了柜体的整体承载能力和使用灵活性。

[0013] 进一步地,所述上柜体的一侧端面上端倾斜设置有放置架;

[0014] 通过上述技术方案,放置架的倾斜设计不仅提高了可视性,还优化了空间利用,使得上柜体侧面的存储更加高效和便捷。

[0015] 进一步地,所述下柜体的内部设置有第一风机、第一通风口、第一发热管处于同一水平线,所述上柜体的内部设置的第二风机、第二通风口、第二发热管处于同一水平线;

[0016] 通过上述技术方案,同一水平线上的布局能够确保热量和风量在柜体内部的循环往复运动,提升了设备的工作效率和性能稳定性。

[0017] 进一步地,所述下柜体的一侧端面两侧均转动连接有下柜门;

[0018] 通过上述技术方案,下柜门的转动连接设计使得下柜体的侧面能够轻松开启和关闭,提高了取放物品的操作便捷性和效率。

[0019] 进一步地,所述上柜体的一侧端面两侧均转动连接有上柜门;

[0020] 通过上述技术方案,上柜门的转动连接设计使得上柜体的侧面能够轻松开启和关闭,提高了取放物品的操作便捷性和效率。

[0021] 进一步地,所述下柜体的下端四角处均固定连接有脚垫;

[0022] 通过上述技术方案,脚垫在柜体底部四角处提供了稳固的支撑,确保了下柜体在不平整地面上的稳定性和平衡性。

[0023] 本实用新型具有如下有益效果:

[0024] 1、本实用新型提出的一种安全抑菌型消毒柜,相较于现有的安全抑菌型消毒柜,该消毒柜在使用时,通过设置的第一风机的出风口将第一发热管加热的空气吹入下柜体内部,并通过第一风机的进风口吸入空气,实现下柜体内部的热风循环,同时通过设置的第二风机的出风口将第二发热管加热的空气吹入上柜体内部,并通过第二风机的进风口吸入空气,实现上柜体内部的热风循环,从而能够加速上柜体和下柜体内部的物品表面水分的蒸发和挥发,迅速去除水分,减少细菌或霉菌再次滋生的可能性,提升物品的卫生安全水平。

[0025] 2、本实用新型提出的一种安全抑菌型消毒柜,相较于现有的安全抑菌型消毒柜,该消毒柜在使用时,通过设置的第一红外线和紫外线照射灯对下柜体内部进行照射,同时通过设置的第二红外线和紫外线照射灯对上柜体内部进行照射,从而能够有效的对上柜体和下柜体内部的物品进行全面有效消毒,提高了消毒效果,增强了消毒柜的工作效率,确保了被消毒物品的安全和卫生。

附图说明

[0026] 图1为本实用新型提出的一种安全抑菌型消毒柜的轴测图;

[0027] 图2为本实用新型提出的一种安全抑菌型消毒柜的正剖图;

[0028] 图3为本实用新型提出的一种安全抑菌型消毒柜的侧剖图;

[0029] 图4为本实用新型提出的一种安全抑菌型消毒柜的上柜体剖视图;

[0030] 图5为本实用新型提出的一种安全抑菌型消毒柜的下柜台剖视图。

[0031] 图例说明:

[0032] 1、下柜体;2、第一风机;3、第一发热管;4、放置杆;5、第一通风口;6、脚垫;7、第一红外线和紫外线照射灯;8、放置板;9、上柜体;10、第二红外线和紫外线照射灯;11、放置架;12、第二风机;13、第二发热管;14、下柜门;15、上柜门;16、第二通风口。

具体实施方式

[0033] 下面将结合本实用新型具体实施方式中的附图,对本实用新型具体实施方式中的技术方案进行清楚、完整的描述,显然,所描述的具体实施方式仅仅是本实用新型一部分具体实施方式,而不是全部的具体实施方式。基于本实用新型中的具体实施方式,本领域普通技术人员在没有做出创造性劳动前提下所获得的所有其他具体实施方式,都属于本实用新型保护的范围。

[0034] 参照图1-5,本实用新型提供的一种具体实施方式:一种安全抑菌型消毒柜,包括下柜体1,下柜体1的内部一角处设置有第一风机2,下柜体1的内部另一角处设置有第一发热管3,下柜体1的内部下端一侧开设有第一通风口5,下柜体1的内部上端一侧设置有第一红外线和紫外线照射灯7,下柜体1的上端一侧固定连接有上柜体9,上柜体9的内部一角处设置有第二风机12,上柜体9的内部另一角处设置有第二发热管13,上柜体9的内部下端一侧开设有第二通风口16,上柜体9的内部上端一侧设置有第二红外线和紫外线照射灯10,该消毒柜在使用时,通过设置的第一风机2的出风口将第一发热管3加热的空气吹入下柜体1内部,并通过第一风机2的进风口吸入空气,实现下柜体1内部的热风循环,同时通过设置的第二风机12的出风口将第二发热管13加热的空气吹入上柜体9内部,并通过第二风机12的进风口吸入空气,实现上柜体9内部的热风循环,从而能够加速上柜体9和下柜体1内部的物品表面水分的蒸发和挥发,迅速去除水分,减少细菌或霉菌再次滋生的可能性,提升物品的卫生安全水平。

[0035] 下柜体1的内部下端均匀间隔设置有放置杆4,放置杆4的设置使得下柜体1内部可以根据需要灵活地放置和固定各类物品,有效利用储存空间,提高了空间利用率,下柜体1的内部上端设置有放置板8,放置板8的设置使得下柜体1的顶部能够支持更多重量或更大体积的物品,增强了柜体的整体承载能力和使用灵活性,上柜体9的一侧端面上端倾斜设置有放置架11,放置架11的倾斜设计不仅提高了可视性,还优化了空间利用,使得上柜体9侧面的存储更加高效和便捷,下柜体1的内部设置有第一风机2、第一通风口5、第一发热管3处于同一水平线,上柜体9的内部设置的第二风机12、第二通风口16、第二发热管13处于同一水平线,同一水平线上的布局能够确保热量和风量在柜体内部的循环往复运动,提升了设备的工作效率和性能稳定性,下柜体1的一侧端面两侧均转动连接有下柜门14,下柜门14的转动连接设计使得下柜体1的侧面能够轻松开启和关闭,提高了取放物品的操作便捷性和效率,上柜体9的一侧端面两侧均转动连接有上柜门15,上柜门15的转动连接设计使得上柜体9的侧面能够轻松开启和关闭,提高了取放物品的操作便捷性和效率,下柜体1的下端四角处均固定连接有脚垫6,脚垫6在柜体底部四角处提供了稳固的支撑,确保了下柜体1在不平整地面上的稳定性和平衡性。

[0036] 工作原理:该消毒柜在使用时,首先,第一风机2通过出风口将经过第一发热管3加

热的空气吹入下柜体1内部,并通过进风口吸入外部空气,形成下柜体1的热风循环,加速物品表面水分的蒸发,同时,第二风机12通过出风口将第二发热管13加热的空气吹入上柜体9内部,并通过进风口吸入外部空气,实现上柜体9的热风循环,从而有助于迅速去除水分,降低细菌或霉菌的再生风险,提升物品的卫生安全水平,此外,第一和第二红外线及紫外线照射灯分别对下柜体1和上柜体9内部进行照射,实现了全面而有效的消毒,从而提升了消毒柜的消毒效果和工作效率,确保了消毒物品的安全与卫生。

[0037] 最后应说明的是:以上所述仅为本实用新型的优选具体实施方式而已,并不用于限制本实用新型,尽管参照前述具体实施方式对本实用新型进行了详细的说明,对于本领域的技术人员来说,其依然可以对前述各具体实施方式所记载的技术方案进行修改,或者对其中部分技术特征进行等同替换,凡在本实用新型的精神和原则之内,所做的任何修改、等同替换、改进等,均应包含在本实用新型的保护范围之内。

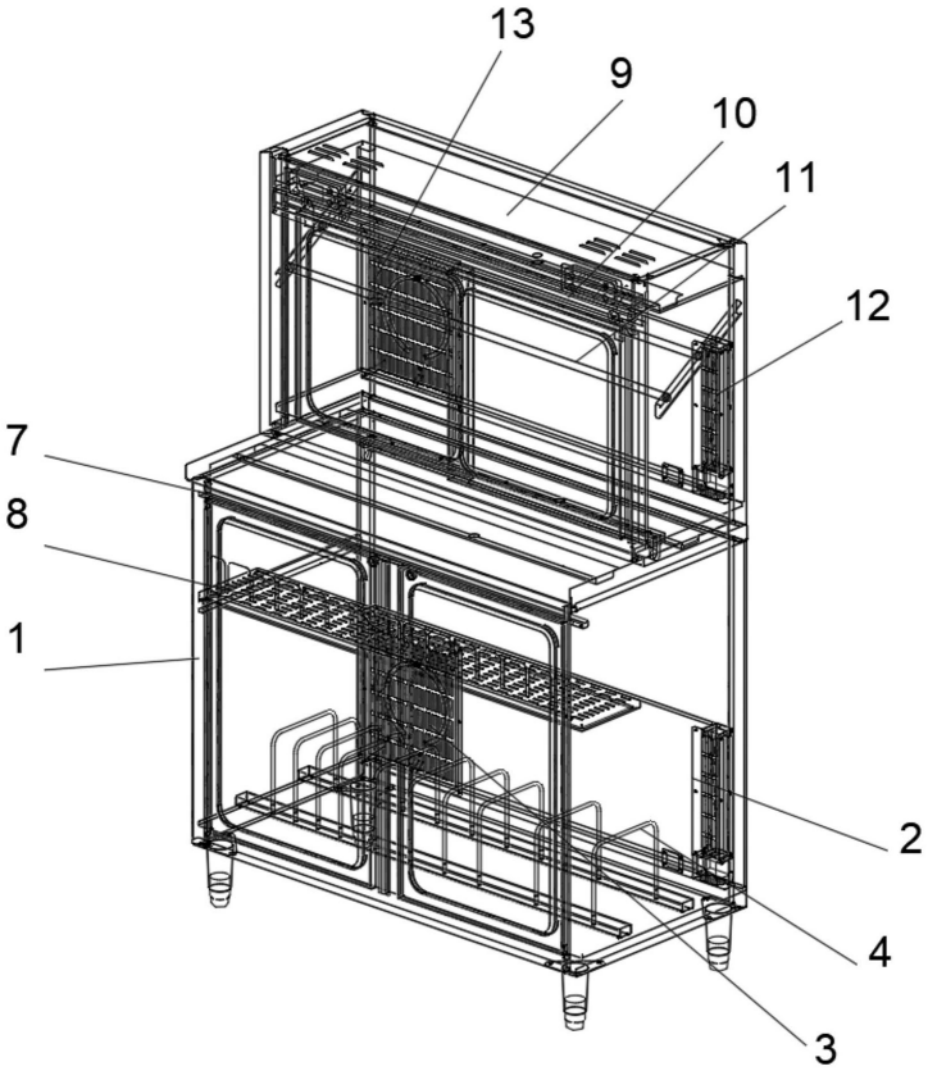

图1

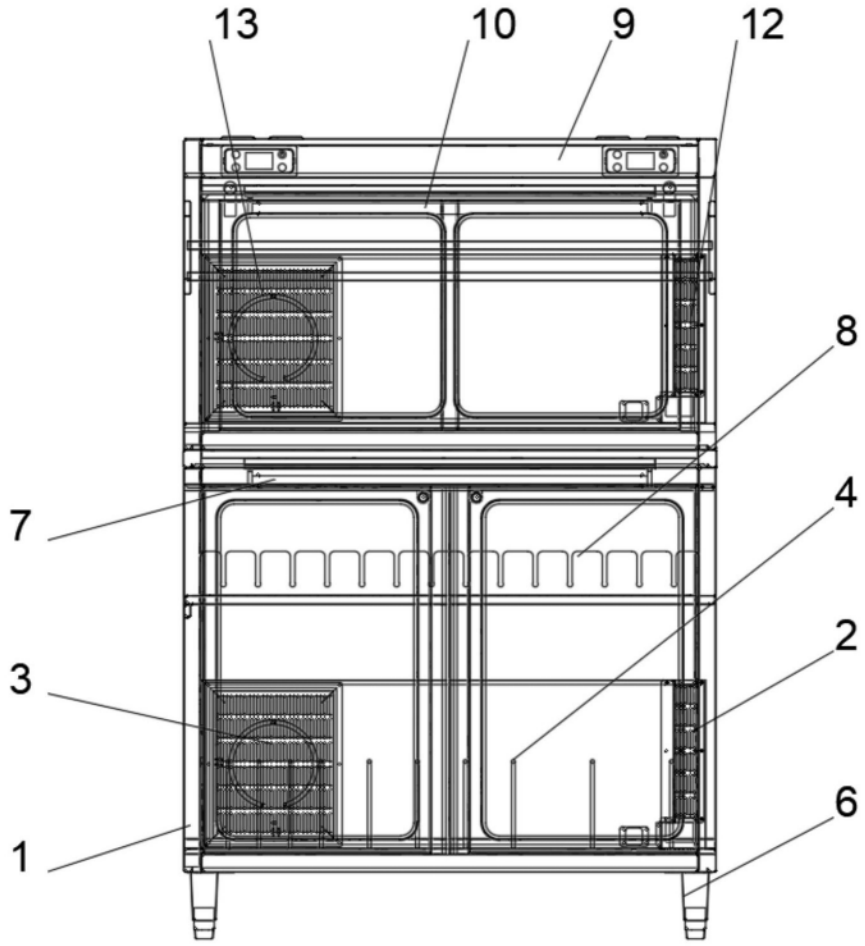

图2

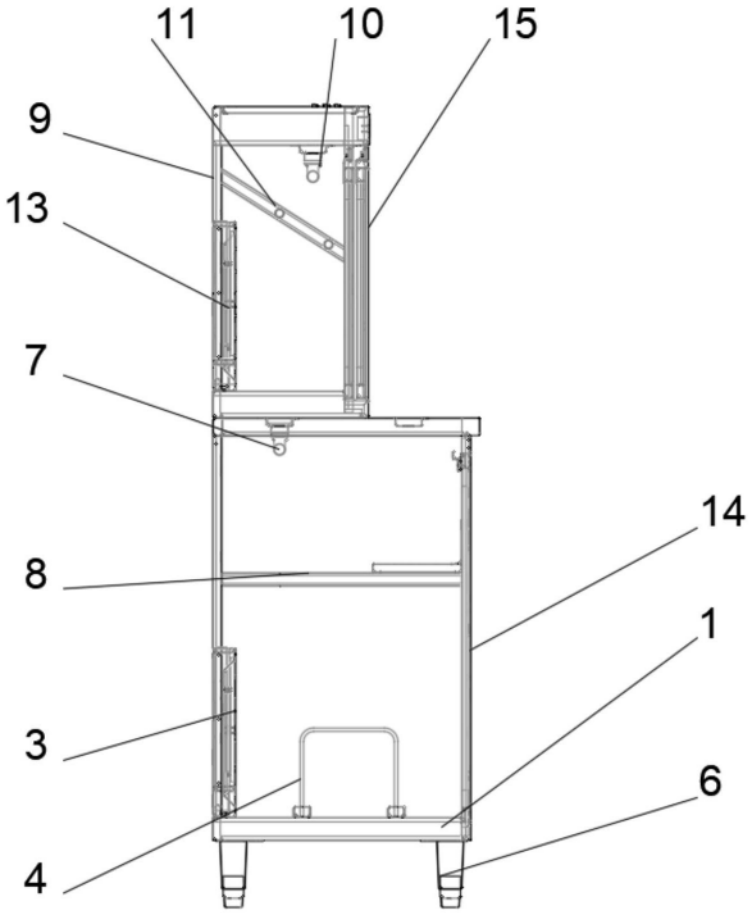

图3

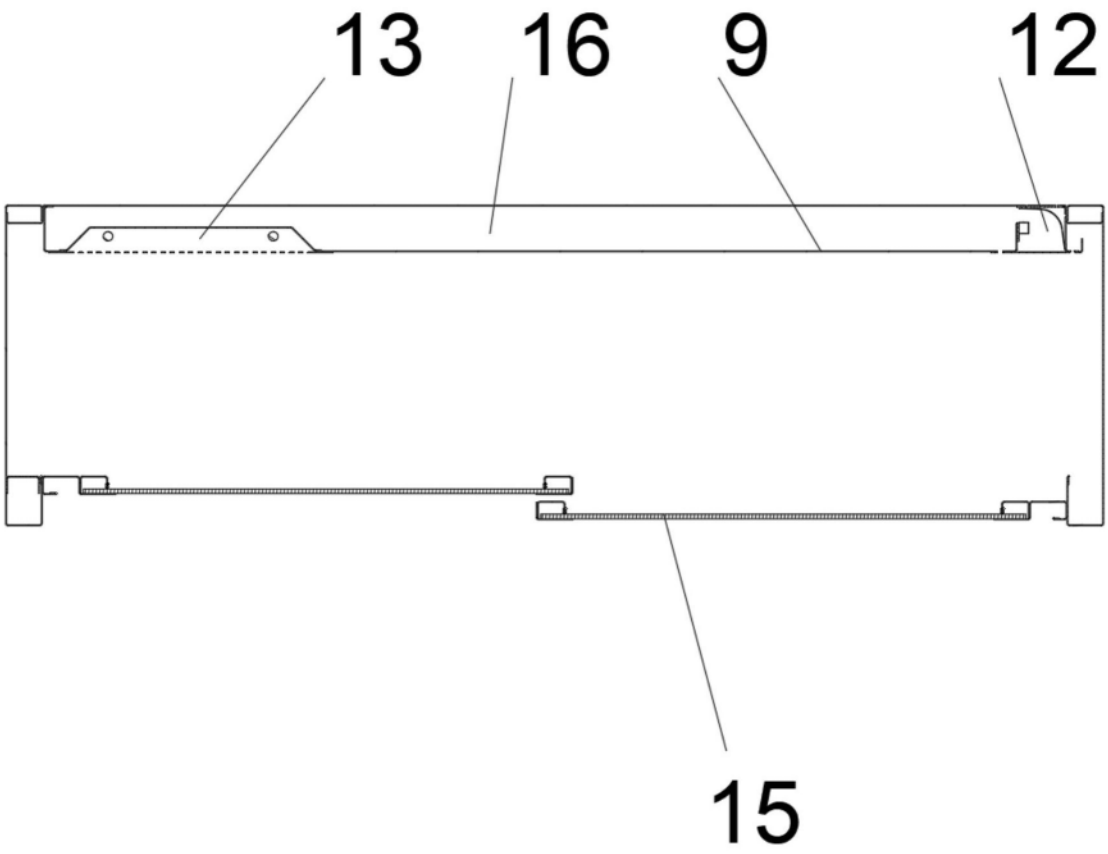

图4

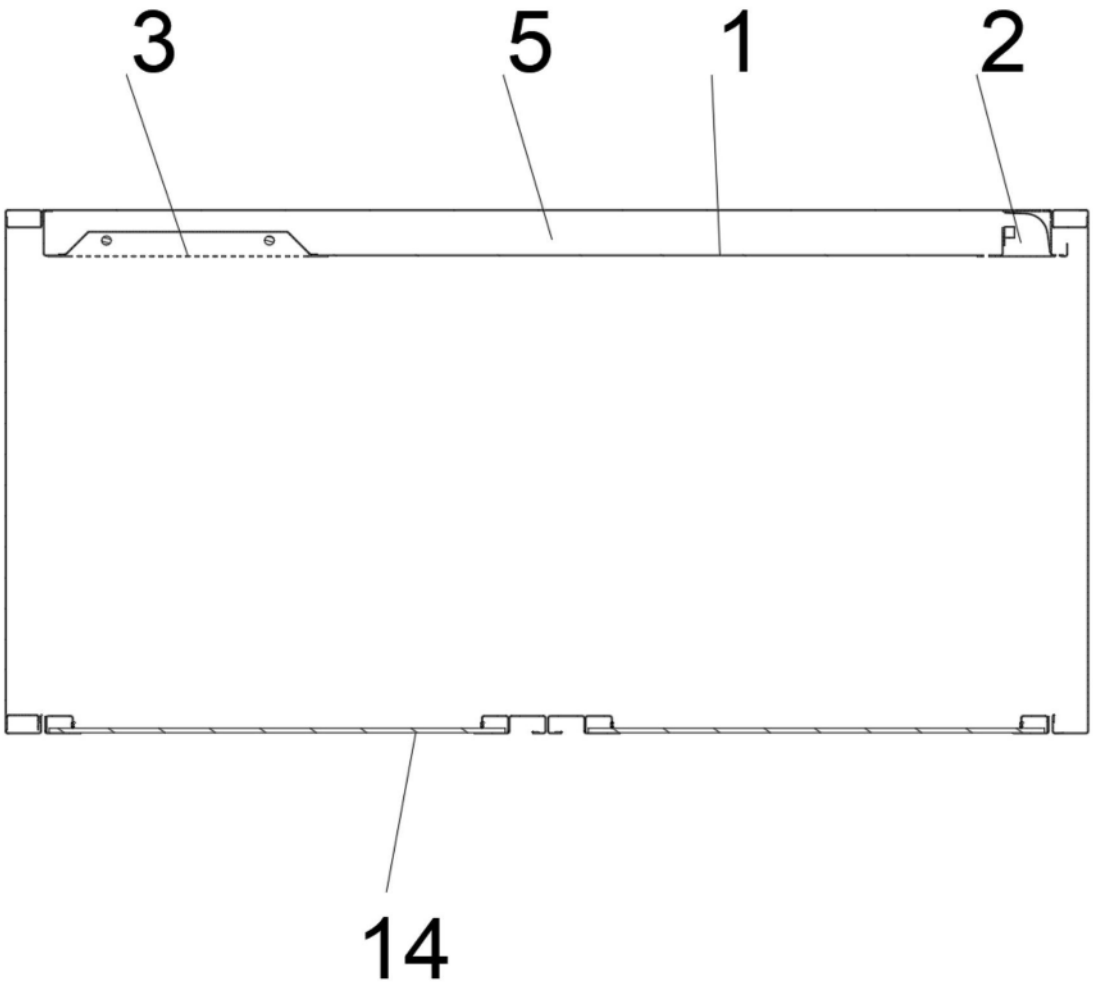

图5